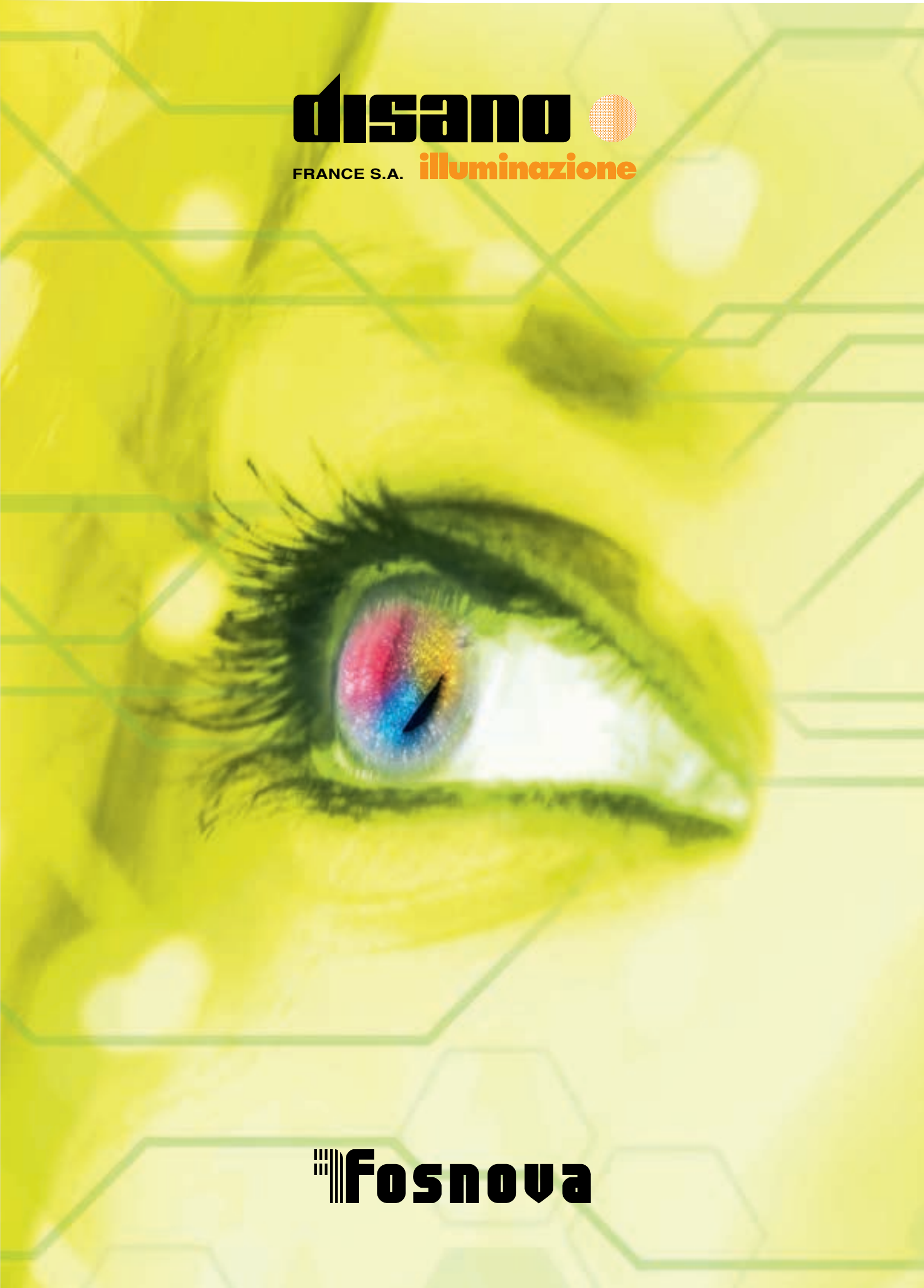
disano
FRANCE S.A.
illuminazione
Fosnova

Catalogue Fosnova LED

2026

Avantages pour l'environnement

Durée de vie utile très longue

Frais d'entretien réduits

Augmentation continue de l'efficacité

Allumage instantané

Variation de l'intensité sans modifier l a température de couleur

Émission directe de la lumière colorée sans filtre

Spectre complet des couleurs
Gestion dynamique de la couleur (DMX, DALI)

Allumage même à basse température (-35°C)

Alimentation en courant continu très basse tension

Émission de lumière unidirectionnelle (on éclaire ce que l'on veut éclairer)

Sécurité photobiologique.

Avantages généraux

Absence de mercure

Absence de composants IR ou UV dans le spectre de la lumière visible

Moins recours aux sources d'énergie renouvelable et non renouvelable

Valorisation du milieu

Absence de pollution lumineuse

Moins de puissance installée de chaque lampe

Avantages pour le design

Carte blanche à la fantaisie

Couleurs vives et pleines

Éclairage résistant aux vibrations

Avantages pour les utilisateurs

La variété de couleurs, la compacité et la flexibilité des modules garantissent de nombreuses possibilités créatives en ce qui concerne le design appliqué à des solutions novatrices.

La faible consommation d'électricité et une durée de vie longue, aboutit à l'absence quasi-totale d'entretien, permettant de réaliser des applications intéressantes en termes d'économies d'exploitation.

L'excellente fiabilité garantit un maximum de sécurité même dans des conditions difficiles.

Vue d'ensemble des appareils LED

Encastres

Rubin p. 6

Honey p. 12

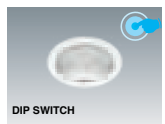

Saving p. 20

Techno B p. 22

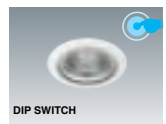

Studio p. 27

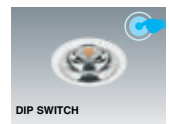

Studio B p. 28

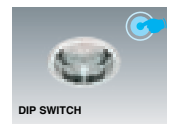

Office p. 30

Milano p. 34

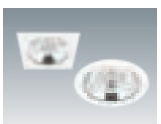
Jet - IP65 p. 36

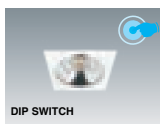

Jet Q IP44 p. 38

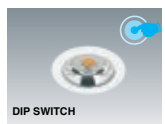

Jet IP44 p. 40

Luthor p. 42

Eco Lex p. 46

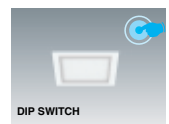

Eco Lex Q p. 52

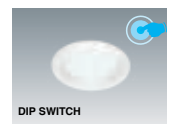

Energy p. 54

Slim Lex P p. 58

Slim Lex p. 60

Antares p. 64

iSpot AS p. 65

Speaker p. 66

Arq p. 68

Snow p. 76

iSpot p. 84

iSpot Hotel p. 88

Low Glare p. 90

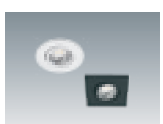
Sun T-Q p. 92

Fenix p. 94

Sirio p. 96

Eco Deimos p. 97

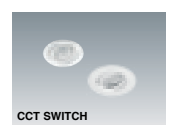

Eco Janus p. 98

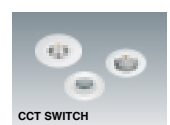

Marte p. 100

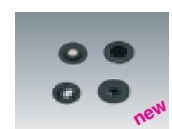

M40-M42-M44 p. 108

M65-Q65 p. 110

New iSpot Comfort p. 112

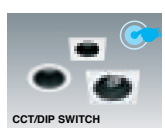

Spark p. 116

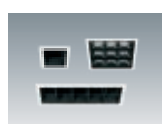
Serie M p. 122

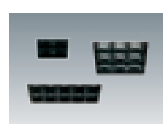
Serie W p. 125

Spot MW - M p. 126

Spot panel p. 128

Trimless A p. 130

Trimless B p. 136

Nizza p. 142

Toledo UGR<19 p. 145

Toledo UGR<19 p. 146

Toledo UGR<19 p. 147

Toledo UGR<22 p. 148

Toledo UGR<22 p. 149

Toledo TW/HCL p. 150

Pannello B p. 154

Pannello B p. 155

PanelTech p. 156

PanelTech p. 157

PanelTech HE/HP p. 158

PanelTech HE p. 159

Frame LED p. 161

Sky Panel p. 162

Structures

HE p. 174

Dark Light p. 182

Comfort p. 184

Liset Diffuseur p. 188

Trimless p. 190

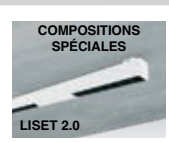

p. 192

INFINITY p. 198

TW - HCL p. 200

SQ p. 208

RT p. 210

Lame de lumière p. 212

Mural p. 214

OR p. 218

OFFICE p. 220

HOME p. 222

TABLE p. 224

Sintesi INFINITY p. 226

BoreaLED p. 228

Micro Liset p. 230

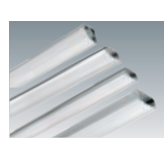
Profil p. 236

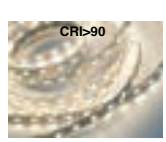

Strip p. 240

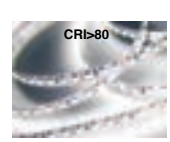

Strip p. 242

Strip p. 244

Strip p. 246

Architectural

Vision 2.0 p. 252
Themis p. 256 (CCT/DIP SWITCH, new)
Silent p. 260
Slim 3 p. 262
Venere p. 264 (CASAMBI)
Slimcover p. 266
Cover Light p. 267
Curve p. 268 (CCT SWITCH)

CurveLine p. 270
Taco p. 271
V Moon p. 271
Buddy p. 272
Roby 2.0 p. 273
Solus p. 273
Hecto p. 274
Light Ball p. 275

Button p. 275
Flat p. 276
Tile p. 277 (new)
Vertical Line p. 277
Cortesia p. 278
Mistral p. 278
Pathway p. 280
Cosmic p. 282 (CCT SWITCH)

Rond p. 284 (CCT MULTICOLOR)
Mini Pastilla p. 286 (CCT/POWER SWITCH)
Pastilla p. 287
Tortuga p. 294 (CCT SWITCH, new)
Argon p. 296
Lucente p. 297 (POWER SWITCH/SENSOR, new)
Sevilla p. 302
Roda p. 308

Projecteurs - Rails

48V DC p. 312 (new, new, new)
Matrix Q p. 330 (DIP SWITCH)

Focus L-R p. 338 (DIP SWITCH)
Focus Slim Q p. 350 (DIP SWITCH)
Focus Slim T p. 362 (DIP SWITCH)
Asso p. 372 (DIP SWITCH, MULTICOLOR, new)

Zoom p. 382 (MULTICOLOR, new, MULTICOLOR, new)
Vision 2.0 p. 384 (DIP SWITCH)
Kripton B p. 392 (DIP SWITCH)

Techno Track 2.0 p. 394 (POWER SWITCH, new)
Omnitrack PLUS p. 402 (PLUS)
Omnitrack p. 408 (PLUS - ENCASTRÉ, 3 ALLUMAGES)
IP40

Composants techniques - Info

EMergency p. 412
Systèmes de gestion de la lumière p. 413
Boîtier étanche et systémes DMX p. 414
Driver et driver gradable p. 415
Info - Picto p. 416

Index - Conditions de vente - Bureaux

Conditions générales de vente p. 430
Bureaux de représentation p. 431
Index p. 418

RUBIN

HONEY

SAVING

TECHNO B

STUDIO - STUDIO B

OFFICE
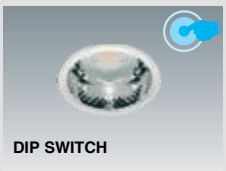

MILANO

JET IP65

JET IP44
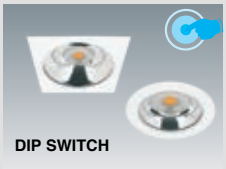

LUTHOR

ECO LEX

ENERGY

SLIM LEX P - SLIM LEX

ANTARES - ISPOT AS

SPEAKER

ARQ

SNOW

ISPOT

LOW GLARE

SUN T - Q

FENIX

SIRIO - ECO DEIMOS/JANUS

MARTE

M40 - M42 - M44

M65 - Q65

NEW ISPOT COMFORT

SPARK
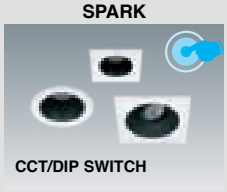

SERIE M

SERIE W
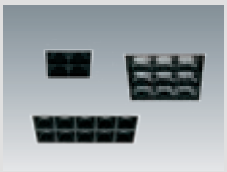

SPOT MW - M
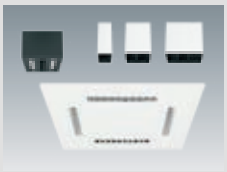

TRIMLESS A

TRIMLESS B

NIZZA

TOLEDO UGR<19

TOLEDO UGR<22

TOLEDO UGR<19

PANNELLO B

PANELTECH
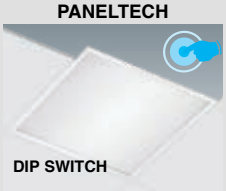

FRAME LED

SKY PANEL

Rubin CCT/DIP SWITCH p. 6
Honey CCT/DIP SWITCH p. 12
Saving DIP SWITCH p. 20
Techno B CCT/DIP SWITCH p. 22

Studio DIP SWITCH p. 27
Studio B DIP SWITCH p. 28
Office DIP SWITCH p. 30
Milano CCT/DIP SWITCH p. 34
Jet - IP65 p. 36

Jet Q IP44 DIP SWITCH p. 38
Jet IP44 - DIP SWITCH p. 40
Luthor DIP SWITCH p. 42
Eco Lex DIP SWITCH p. 46
Eco Lex Q DIP SWITCH p. 52
Energy DIP SWITCH p. 54

Slim Lex P p. 58
Slim Lex p. 60
Antares CCT/DIP SWITCH p. 64
iSpot AS CCT/DIP SWITCH p. 65
Speaker p. 66
ARQ p. 68

Snow CCT/DIP SWITCH p. 76
iSpot CCT/DIP SWITCH p. 84
iSpot Hotel CCT/DIP SWITCH p. 88
Low Glare CCT/DIP SWITCH p. 90
Sun T-Q p. 92

Fenix CCT/DIP SWITCH p. 94
Sirio p. 96
Eco Deimos p. 97
Eco Janus p. 98
Marte p. 100
M40-M42-M44 p. 108

M65-Q65 p. 110
New iSpot Comfort p. 112
Spark CCT/DIP SWITCH p. 116
Serie M p. 122

Serie W p. 125
Spot MW - M p. 126
Spot panel p. 128
Trimless A p. 130
Trimless B p. 136

Nizza p. 142
Toledo UGR<19 p. 145
Toledo UGR<22 p. 148
Toledo UGR<19 - TW/HCL p. 150

Pannello B p. 154
PanelTech p. 156
Frame LED p. 161
Sky Panel p. 162

Rubin, downlight idéal pour créer des effets lumineux grâce aux différentes finitions esthétiques disponibles. La polyvalence de cette gamme est également assurée par la possibilité de sélectionner 3 températures de couleur différentes (3000K-4000K-5700K) sur deux formats de puissance, ce qui permet d'adapter l'installation aux exigences spécifiques de chaque espace d'exposition.

Corps : matière plastique thermoconductrice revêtue d'aluminium, avec ressorts pour l'encastrement.

Réflecteur : polycarbonate métallisé haute performance.

LED: maintien du flux lumineux à 80%: 50.000h (L80B20).
Facteur de puissance: >0,9.

Sur demande :
• disponible en version DIMM-DALI (**-1241**).
• disponible version avec bornier pour alimentation électrique en classe II avec possibilité de connexion en loop-in (**-90**).
• version avec solution de pointe pour le contrôle de l'éclairage CASAMBI (luminaires **à installer dans des faux-plafonds/panneaux NON métalliques**). Pour de plus amples informations, veuillez consulter le chapitre *Composants techniques.*

La caractéristique principale de ce luminaire est la technologie de « changement de température de couleur » : intégré à son corps, le sélecteur permet de choisir la température de couleur préférée (3000K-4000K-5700K) pour s'adapter à la plupart des installations.

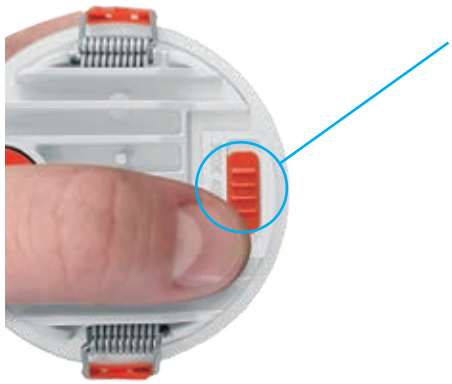

• sélectionner 3 différentes températures de couleur pour s'adapter à la plupart des installations :

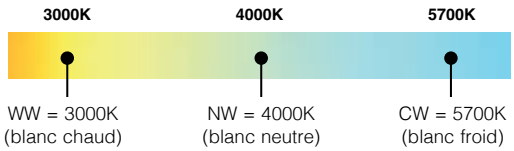

Accessoires: versions avec différentes finitions esthétiques colorées adaptables à tous les contextes architecturaux.

Optique noire nickel – Rubin	
small	220**93130**-00
medium	220**93131**-00
big	220**93132**-00

Optique dorée – Rubin	
small	220**93190**-00
medium	220**93191**-00
big	220**93192**-00

Les réflecteurs sont proposés avec différentes finitions colorées, s'intégrant parfaitement à tout type d'environnement, du plus classique au plus contemporain, pour un éclairage ciblé et fonctionnel. Leur installation simple permet une intégration harmonieuse à l'aménagement intérieur. Parfaits pour créer des ambiances feutrées ou pour mettre en lumière des éléments précis, ils constituent la solution parfaite pour allier esthétique et performance.

Optique noire brillante – Rubin	
small	220**93133**-00
medium	220**93134**-00
big	220**93135**-00

Optique argentée – Rubin	
small	220**93170**-00
medium	220**93171**-00
big	220**93172**-00

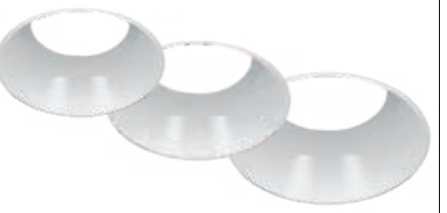

Optique blanche brillante – Rubin	
small	220**93110**-00
medium	220**93111**-00
big	220**93112**-00

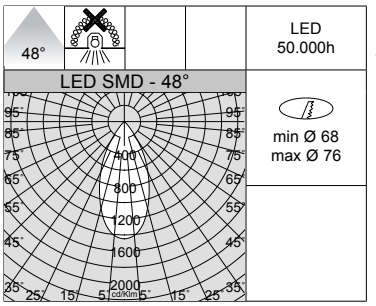

e.g. Rubin small + acc. 220**93133**-00

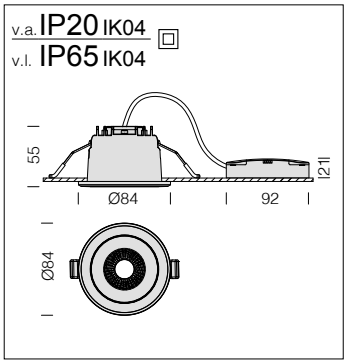

LED : maintien du flux lumineux à 80%: 50.000h (L80B20).

Rubin small - CCT SWITCH					
		CLD			LUMEN SORTANT (tq= 25 °C)
LED	couleur	poids	code	W tot	K - ølm - CRI - degrés
SMD	blanc + chromé	0,15	22**163510**-00	**6**	3000K - 619lm - CRI>80 - 48°
					4000K - 658lm - CRI>80 - 48°
					5700K - 626lm - CRI>80 - 48°
Sur demande : version DIMM DALI (**-1241**).					

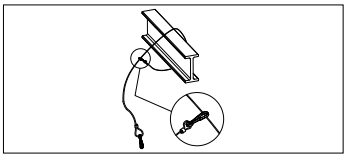

Câble de sécurité
2200**4112**-00
En acier, à utiliser pour la fixation de sécurité des luminaires à l'intérieur du faux-plafond.

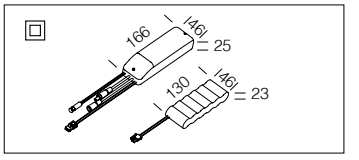

Kit alimentation EM	
1h	220**96035**-00
3h	220**96037**-00
En acier, à utiliser pour la fixation de Kit pour l'alimentation en version urgence avec connectique.	

v.a. IP20 IK04
v.l. IP65 IK04

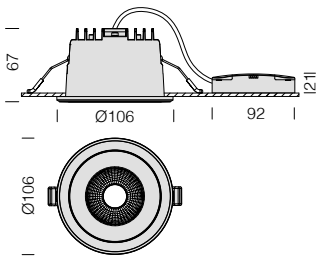

LED : maintien du flux lumineux à 80%: 50.000h (L80B20).
Facteur de puissance >0,9.

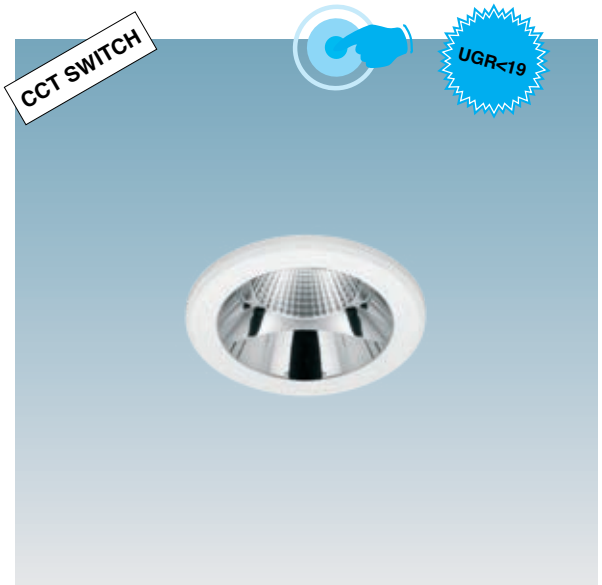

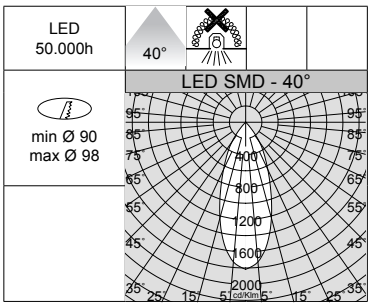

e.g. Rubin medium + acc. 220**93191**-00

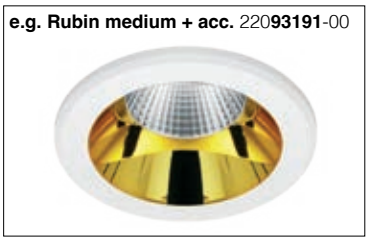

Rubin medium - CCT / DIP SWITCH						
		CLD				LUMEN SORTANT (tq= 25 °C)
LED	couleur	poids	code	I out	W tot	K - ølm - CRI - degrés
SMD	blanc + chromé	0,20	22**163610**-00	***250***	**9**	3000K - 1030lm - CRI>80 - 40°
						4000K - 1116lm - CRI>80 - 40°
						5700K - 1070lm - CRI>80 - 40°
Sur demande : version DIMM DALI (**-1241**).						

GRADATION PAR DIP SWITCH		
		LUMEN SORTANT (tq= 25 °C)
I out	W tot	K - ølm - CRI - degrés
150	6	3000K - 743lm - CRI>80 - 40°
250	*9*	*3000K - 1030lm - CRI>80 - 40°*

GRADATION PAR DIP SWITCH		
		LUMEN SORTANT (tq= 25 °C)
I out	W tot	K - ølm - CRI - degrés
150	6	4000K - 781lm - CRI>80 - 40°
250	*9*	*4000K - 1116lm - CRI>80 - 40°*

GRADATION PAR DIP SWITCH		
		LUMEN SORTANT (tq= 25 °C)
I out	W tot	K - ølm - CRI - degrés
150	6	5700K - 768lm - CRI>80 - 40°
250	*9*	*5700K - 1070lm - CRI>80 - 40°*

Kit alimentation EM	
1h	220**96035**-00
3h	220**96037**-00
Kit pour l'alimentation en version urgence avec connectique.	

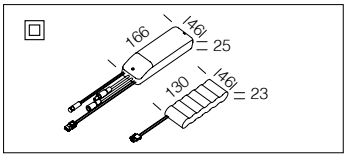

v.a. IP20 IK04
v.l. IP65 IK04

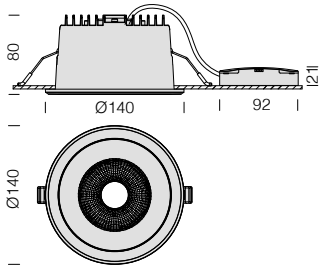

LED : maintien du flux lumineux à 80%: 50.000h (L80B20).
Facteur de puissance >0,9.

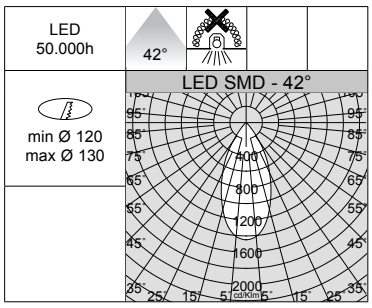

e.g. Rubin big + acc. 220**93112**-00

Rubin big - CCT / DIP SWITCH						
		CLD				LUMEN SORTANT (tq= 25 °C)
LED	couleur	poids	code	I out	W tot	K - ølm - CRI - degrés
SMD	blanc + chromé	0,35	22**163710**-00	***300***	**12**	3000K - 1425lm - CRI>80 - 42°
						4000K - 1536lm - CRI>80 - 42°
						5700K - 1496lm - CRI>80 - 42°
Sur demande : version DIMM DALI (**-1241**).						

GRADATION PAR DIP SWITCH		
		LUMEN SORTANT (tq= 25 °C)
I out	W tot	K - ølm - CRI - degrés
250	9	3000K - 1080lm - CRI>80 - 42°
300	*12*	*3000K - 1425lm - CRI>80 - 42°*

GRADATION PAR DIP SWITCH		
		LUMEN SORTANT (tq= 25 °C)
I out	W tot	K - ølm - CRI - degrés
250	9	4000K - 1136lm - CRI>80 - 42°
300	*12*	*4000K - 1536lm - CRI>80 - 42°*

GRADATION PAR DIP SWITCH		
		LUMEN SORTANT (tq= 25 °C)
I out	W tot	K - ølm - CRI - degrés
250	9	5700K - 1126lm - CRI>80 - 42°
300	*12*	*5700K - 1496lm - CRI>80 - 42°*

Kit alimentation EM	
1h	220**96035**-00
3h	220**96037**-00
Kit pour l'alimentation en version urgence avec connectique.	

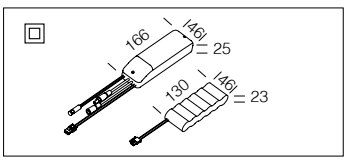

Accessoires: versions avec différentes finitions esthétiques colorées adaptables à tous les contextes architecturaux.

Optique noire nickel – Rubin	
small	220**93130**-00
medium	220**93131**-00
big	220**93132**-00

Optique chromée – Rubin	
small	220**93173**-00
medium	220**93174**-00
big	220**93175**-00

Les réflecteurs sont proposés avec différentes finitions colorées, s'intégrant parfaitement à tout type d'environnement, du plus classique au plus contemporain, pour un éclairage ciblé et fonctionnel. Leur installation simple permet une intégration harmonieuse à l'aménagement intérieur. Parfaits pour créer des ambiances feutrées ou pour mettre en lumière des éléments précis, ils constituent la solution parfaite pour allier esthétique et performance.

Optique noire brillante – Rubin	
small	220**93133**-00
medium	220**93134**-00
big	220**93135**-00

Optique argentée – Rubin	
small	220**93170**-00
medium	220**93171**-00
big	220**93172**-00

Optique blanche brillante – Rubin	
small	220**93110**-00
medium	220**93111**-00
big	220**93112**-00

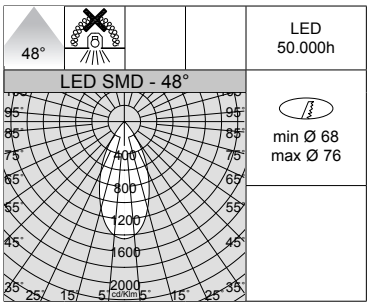

e.g. Rubin small + acc. 220**93110**-00

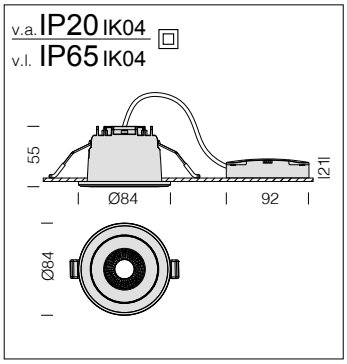

LED : maintien du flux lumineux à 80%: 50.000h (L80B20).

Rubin small - CCT SWITCH					
		CLD			LUMEN SORTANT (tq= 25 °C)
LED	couleur	poids	code	W tot	K - ølm - CRI - degrés
SMD	noir + or	0,15	22**163530**-00	**6**	3000K - 619lm - CRI>80 - 48°
					4000K - 658lm - CRI>80 - 48°
					5700K - 626lm - CRI>80 - 48°
Sur demande : version DIMM DALI (**-1241**).					

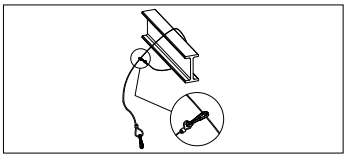

Câble de sécurité
2200**4112**-00
En acier, à utiliser pour la fixation de sécurité des luminaires à l'intérieur du faux-plafond.

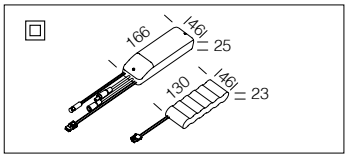

Kit alimentation EM	
1h	220**96035**-00
3h	220**96037**-00
En acier, à utiliser pour la fixation de Kit pour l'alimentation en version urgence avec connectique.	

v.a. IP20 IK04
v.l. IP65 IK04

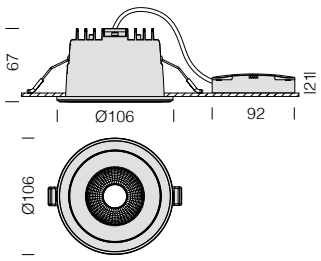

LED : maintien du flux lumineux à 80%: 50.000h (L80B20).
Facteur de puissance >0,9.

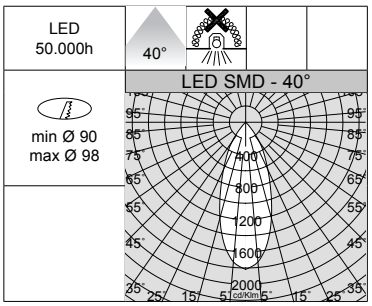

e.g. Rubin medium + acc. 220**93134**-00

Rubin medium - CCT / DIP SWITCH						
		CLD				LUMEN SORTANT (tq= 25 °C)
LED	couleur	poids	code	I out	W tot	K - ølm - CRI - degrés
SMD	noir + or	0,20	22**163630**-00	***250***	**9**	3000K - 1030lm - CRI>80 - 40°
						4000K - 1116lm - CRI>80 - 40°
						5700K - 1070lm - CRI>80 - 40°
Sur demande : version DIMM DALI (**-1241**).						

GRADATION PAR DIP SWITCH		
		LUMEN SORTANT (tq= 25 °C)
I out	W tot	K - ølm - CRI - degrés
150	**6**	3000K - 743lm - CRI>80 - 40°
250	***9***	*3000K - 1030lm - CRI>80 - 40°*

GRADATION PAR DIP SWITCH		
		LUMEN SORTANT (tq= 25 °C)
I out	W tot	K - ølm - CRI - degrés
150	**6**	4000K - 781lm - CRI>80 - 40°
250	***9***	*4000K - 1116lm - CRI>80 - 40°*

GRADATION PAR DIP SWITCH		
		LUMEN SORTANT (tq= 25 °C)
I out	W tot	K - ølm - CRI - degrés
150	**6**	5700K - 768lm - CRI>80 - 40°
250	***9***	*5700K - 1070lm - CRI>80 - 40°*

Kit alimentation EM	
1h	220**96035**-00
3h	220**96037**-00
Kit pour l'alimentation en version urgence avec connectique.	

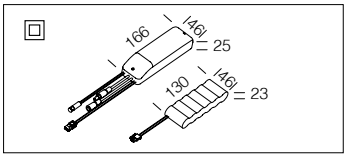

v.a. IP20 IK04
v.l. IP65 IK04

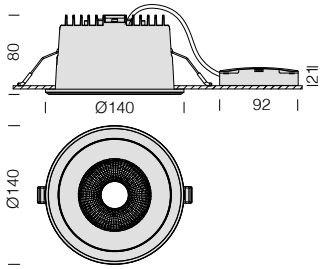

LED : maintien du flux lumineux à 80%: 50.000h (L80B20).
Facteur de puissance >0,9.

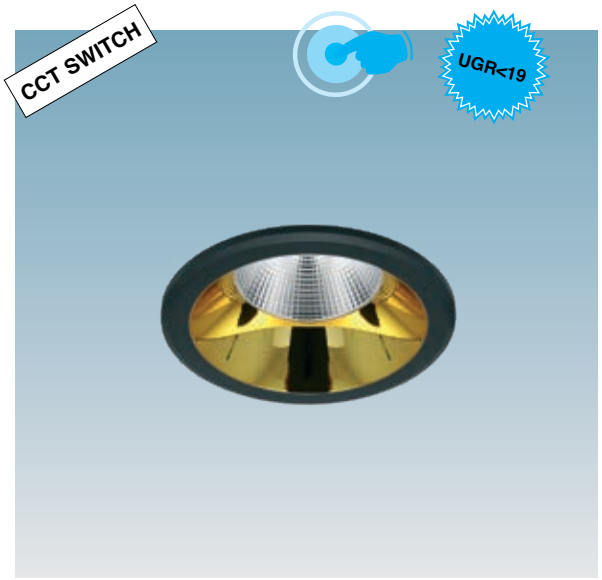

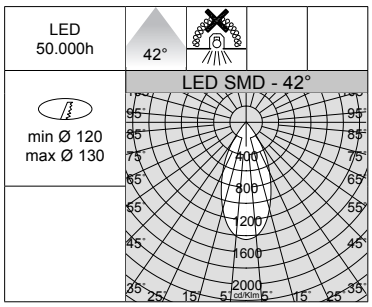

e.g. Rubin big + acc. 220**93175**-00

Rubin big - CCT / DIP SWITCH						
		CLD				LUMEN SORTANT (tq= 25 °C)
LED	couleur	poids	code	I out	W tot	K - ølm - CRI - degrés
SMD	noir + or	0,35	22**163730**-00	***300***	**12**	3000K - 1425lm - CRI>80 - 42°
						4000K - 1536lm - CRI>80 - 42°
						5700K - 1496lm - CRI>80 - 42°
Sur demande : version DIMM DALI (**-1241**).						

GRADATION PAR DIP SWITCH		
		LUMEN SORTANT (tq= 25 °C)
I out	W tot	K - ølm - CRI - degrés
250	**9**	3000K - 1080lm - CRI>80 - 42°
300	***12***	*3000K - 1425lm - CRI>80 - 42°*

GRADATION PAR DIP SWITCH		
		LUMEN SORTANT (tq= 25 °C)
I out	W tot	K - ølm - CRI - degrés
250	**9**	4000K - 1136lm - CRI>80 - 42°
300	***12***	*4000K - 1536lm - CRI>80 - 42°*

GRADATION PAR DIP SWITCH		
		LUMEN SORTANT (tq= 25 °C)
I out	W tot	K - ølm - CRI - degrés
250	**9**	5700K - 1126lm - CRI>80 - 42°
300	***12***	*5700K - 1496lm - CRI>80 - 42°*

Kit alimentation EM	
1h	220**96035**-00
3h	220**96037**-00
Kit pour l'alimentation en version urgence avec connectique.	

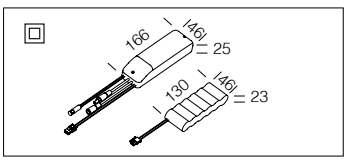

Une lumière sur mesure : la gamme Honey s'adapte à toutes les visions architecturales !
Les downlights/plafonniers Honey ont été conçus pour répondre aux exigences les plus pointues de l'architecture contemporaine. Dotée d'optiques géométriques de précision et d'un large choix de finitions colorées, cette ligne incarne l'équilibre parfait entre technologie de pointe et esthétique personnalisée. Chaque luminaire est pensé pour s'intégrer facilement dans des environnements variés (retail, espaces commerciaux, publics, culturels, etc.), en proposant des solutions personnalisables en matière d'éclairage, de forme et de couleur. Les optiques géométriques assurent une répartition de la lumière contrôlée et modulable, tandis que les finitions colorées offrent une liberté de composition totale, mettant en valeur les matériaux et l'architecture des lieux.

Corps : aluminium moulé sous pression.

Lentilles : en PMMA, haute performance avec facteur d'éblouissement très faible.

Optique : en matière plastique métallisé anti-éblouissement.

Equipement : les downlights sont équipés d'étriers en acier galvanisé avec logement pour ressorts de fixation au faux-plafond.

Éblouissement d'inconfort UGR : UGR<19 - EN 12464.

LED : maintien du flux lumineux à 80% : 70.000h (L80B10). Facteur de puissance ≥0,9
Groupe de risque photobiologique : groupe 0 (exempt de risque).

Sur demande :
• disponible en version DIMM-DALI (**-1241**).
• disponible version avec bornier pour alimentation électrique en classe II avec possibilité de connexion en loop-in (**-90**).
• version avec solution de pointe pour le contrôle de l'éclairage CASAMBI (luminaires **à installer dans des faux-plafonds/panneaux NON métalliques**). Pour de plus amples informations, veuillez consulter le chapitre *Composants techniques.*

La caractéristique principale de ce luminaire est la technologie de « changement de température de couleur » : intégré à son corps, le sélecteur permet de choisir la température de couleur préférée (2700K-3000K-4000K) pour s'adapter à la plupart des installations.

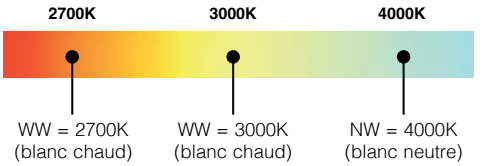

Honey L94 - PLAFONNIER CCT SWITCH

blanc + blanc — *noir + blanc sur demande* — blanc + noir — *noir + noir sur demande* — blanc + or — *noir + or sur demande* — blanc + chromé — *noir + chromé sur demande*

Honey L139 - PLAFONNIER CCT SWITCH

blanc + blanc — *noir + blanc sur demande* — blanc + noir — *noir + noir sur demande* — blanc + or — *noir + or sur demande* — blanc + chromé — *noir + chromé sur demande*

Honey L159 - PLAFONNIER CCT SWITCH

blanc + blanc — *noir + blanc sur demande* — blanc + noir — *noir + noir sur demande* — blanc + or — *noir + or sur demande* — blanc + chromé — *noir + chromé sur demande*

Honey L189 - PLAFONNIER CCT SWITCH

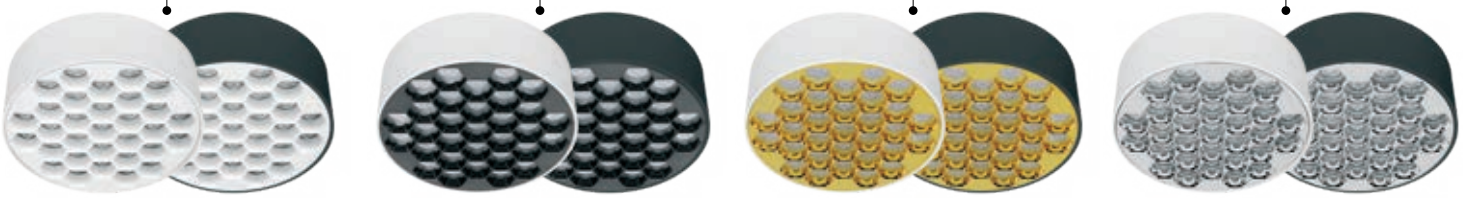

blanc + blanc — *noir + blanc sur demande* — blanc + noir — *noir + noir sur demande* — blanc + or — *noir + or sur demande* — blanc + chromé — *noir + chromé sur demande*

Honey Ø120 - ENCASTRÉ CCT / DIP SWITCH

blanc + blanc — blanc + noir — blanc + or — blanc + chromé

Honey Ø165 - ENCASTRÉ CCT / DIP SWITCH

blanc + blanc — blanc + noir — blanc + or — blanc + chromé

Honey Ø190 - ENCASTRÉ CCT / DIP SWITCH

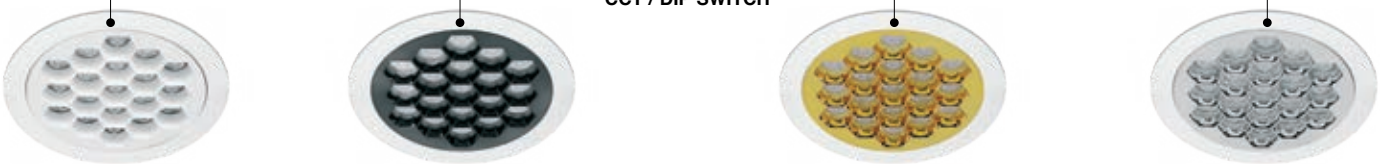

blanc + blanc — blanc + noir — blanc + or — blanc + chromé

Honey Ø225 - ENCASTRÉ CCT / DIP SWITCH

blanc + blanc — blanc + noir — blanc + or — blanc + chromé

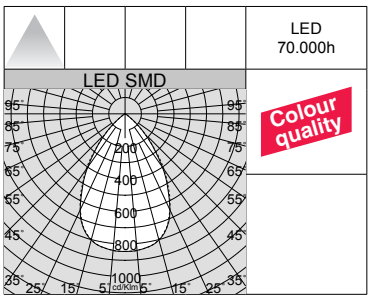

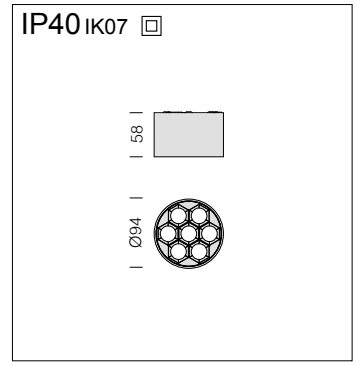

LED : maintien du flux lumineux à 80%: 70.000h (L80B10).
Facteur de puissance >0,9.

Honey L94 - CCT SWITCH

		CLD			LUMEN SORTANT (tq= 25 °C)
LED	couleur	poids	code	W tot	K - ølm - CRI
SMD	blanc + blanc	0,30	220**73110**-00	**10**	2700K - 974lm - **CRI>90**
					3000K - 1116lm - **CRI>90**
					4000K - 1123lm - **CRI>90**
SMD	blanc + noir	0,30	220**73111**-00	**10**	2700K - 708lm - **CRI>90**
					3000K - 812lm - **CRI>90**
					4000K - 816lm - **CRI>90**
SMD	blanc + or	0,30	220**73112**-00	**10**	2700K - 945lm - **CRI>90**
					3000K - 1083lm - **CRI>90**
					4000K - 1089lm - **CRI>90**
SMD	blanc + chromé	0,30	220**73113**-00	**10**	2700K - 994lm - **CRI>90**
					3000K - 1139lm - **CRI>90**
					4000K - 1145lm - **CRI>90**

Sur demande : version avec corps noir.

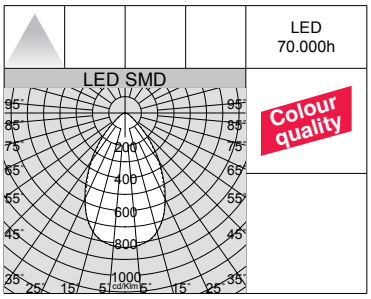

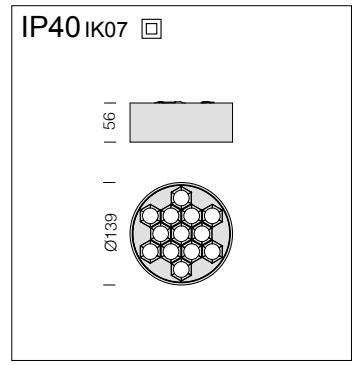

LED : maintien du flux lumineux à 80%: 70.000h (L80B10).
Facteur de puissance >0,9.

Honey L139 - CCT SWITCH

		CLD			LUMEN SORTANT (tq= 25 °C)
LED	couleur	poids	code	W tot	K - ølm - CRI
SMD	blanc + blanc	0,50	220**73210**-00	**14**	2700K - 1473lm - **CRI>90**
					3000K - 1650lm - **CRI>90**
					4000K - 1657lm - **CRI>90**
SMD	blanc + noir	0,50	220**73211**-00	**14**	2700K - 1070lm - **CRI>90**
					3000K - 1199lm - **CRI>90**
					4000K - 1205lm - **CRI>90**
SMD	blanc + or	0,50	220**73212**-00	**14**	2700K - 1429lm - **CRI>90**
					3000K - 1600lm - **CRI>90**
					4000K - 1607lm - **CRI>90**
SMD	blanc + chromé	0,50	220**73213**-00	**14**	2700K - 1502lm - **CRI>90**
					3000K - 1682lm - **CRI>90**
					4000K - 1690lm - **CRI>90**

Sur demande : version avec corps noir.

IP40 IK07

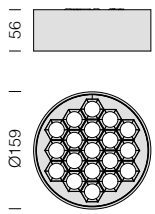

LED : maintien du flux lumineux à 80%: 70.000h (L80B10).
Facteur de puissance >0,9.

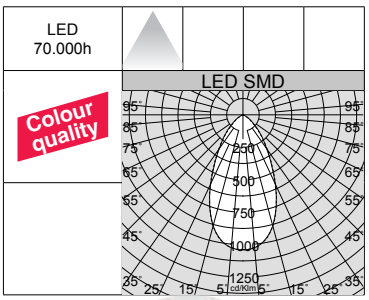

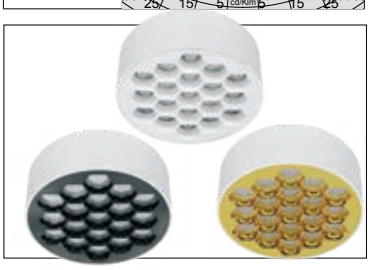

Honey L159 - CCT SWITCH					
		CLD			LUMEN SORTANT (tq= 25 °C)
LED	couleur	poids	code	W tot	K - ølm - CRI
SMD	blanc + blanc	0,60	220**73310**-00	**20**	2700K - 2062lm - **CRI>90**
					3000K - 2336lm - **CRI>90**
					4000K - 2365lm - **CRI>90**
SMD	blanc + noir	0,60	220**73311**-00	**20**	2700K - 1499lm - **CRI>90**
					3000K - 1698lm - **CRI>90**
					4000K - 1720lm - **CRI>90**
SMD	blanc + or	0,60	220**73312**-00	**20**	2700K - 2000lm - **CRI>90**
					3000K - 2266lm - **CRI>90**
					4000K - 2295lm - **CRI>90**
SMD	blanc + chromé	0,60	220**73313**-00	**20**	2700K - 2104lm - **CRI>90**
					3000K - 2383lm - **CRI>90**
					4000K - 2413lm - **CRI>90**
Sur demande : version avec corps noir.					

IP40 IK07

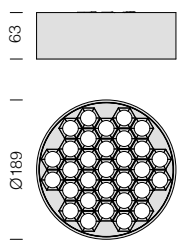

LED : maintien du flux lumineux à 80%: 70.000h (L80B10).
Facteur de puissance >0,9.

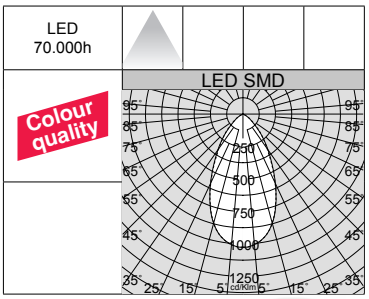

Honey L189 - CCT SWITCH					
		CLD			LUMEN SORTANT (tq= 25 °C)
LED	couleur	poids	code	W tot	K - ølm - CRI
SMD	blanc + blanc	0,80	220**73410**-00	**23**	2700K - 2578lm - **CRI>90**
					3000K - 2825lm - **CRI>90**
					4000K - 2893lm - **CRI>90**
SMD	blanc + noir	0,80	220**73411**-00	**23**	2700K - 1874lm - **CRI>90**
					3000K - 2054lm - **CRI>90**
					4000K - 2103lm - **CRI>90**
SMD	blanc + or	0,80	220**73412**-00	**23**	2700K - 2501lm - **CRI>90**
					3000K - 2740lm - **CRI>90**
					4000K - 2806lm - **CRI>90**
SMD	blanc + chromé	0,80	220**73413**-00	**23**	2700K - 2630lm - **CRI>90**
					3000K - 2881lm - **CRI>90**
					4000K - 2951lm - **CRI>90**
Sur demande : version avec corps noir.					

Honey - CCT / DIP SWITCH - **UGR<19**

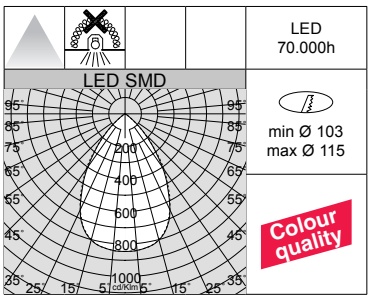

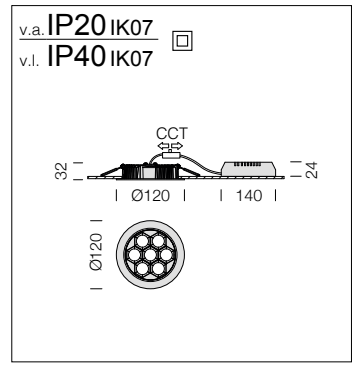

LED : maintien du flux lumineux à 80%: 70.000h (L80B10).
Facteur de puissance >0,9.

Honey Ø120 - CCT / DIP SWITCH

LED	couleur	poids	CLD code	I out	W tot	LUMEN SORTANT (tq= 25 °C) K - ølm - CRI
SMD	blanc + blanc	0,30	22**130310**-00	***250***	**10**	2700K - 974lm - **CRI>90**
						3000K - 1116lm - **CRI>90**
						4000K - 1123lm - **CRI>90**
SMD	blanc + noir	0,30	22**130311**-00	***250***	**10**	2700K - 708lm - **CRI>90**
						3000K - 812lm - **CRI>90**
						4000K - 816lm - **CRI>90**
SMD	blanc + or	0,30	22**130312**-00	***250***	**10**	2700K - 945lm - **CRI>90**
						3000K - 1083lm - **CRI>90**
						4000K - 1089lm - **CRI>90**
SMD	blanc + chromé	0,30	22**130313**-00	***250***	**10**	2700K - 994lm - **CRI>90**
						3000K - 1139lm - **CRI>90**
						4000K - 1145lm - **CRI>90**

Sur demande : version avec bord noir y version DIMM DALI (**-1241**).

GRADATION PAR DIP SWITCH

I out	W tot	LUMEN SORTANT (tq= 25 °C) K - ølm - CRI
200	8	2700K - 799lm - **CRI>90**
250	***10***	*2700K - 974lm - **CRI>90***
300	12	2700K - 1138lm - **CRI>90**
200	8	3000K - 902lm - **CRI>90**
250	***10***	*3000K - 1116m - **CRI>90***
300	12	3000K - 1315lm - **CRI>90**
200	8	4000K - 923lm - **CRI>90**
250	***10***	*4000K - 1123lm - **CRI>90***
300	12	4000K - 1348lm - **CRI>90**

GRADATION PAR DIP SWITCH

I out	W tot	LUMEN SORTANT (tq= 25 °C) K - ølm - CRI
200	8	2700K - 593lm - **CRI>90**
250	***10***	*2700K - 708lm - **CRI>90***
300	12	2700K - 827lm - **CRI>90**
200	8	3000K - 668lm - **CRI>90**
250	***10***	*3000K - 812lm - **CRI>90***
300	12	3000K - 956lm - **CRI>90**
200	8	4000K - 684lm - **CRI>90**
250	***10***	*4000K - 816lm - **CRI>90***
300	12	4000K - 979lm - **CRI>90**

GRADATION PAR DIP SWITCH

I out	W tot	LUMEN SORTANT (tq= 25 °C) K - ølm - CRI
200	8	2700K - 775lm - **CRI>90**
250	***10***	*2700K - 945lm - **CRI>90***
300	12	2700K - 1104lm - **CRI>90**
200	8	3000K - 875lm - **CRI>90**
250	***10***	*3000K - 1083lm - **CRI>90***
300	12	3000K - 1276lm - **CRI>90**
200	8	4000K - 895lm - **CRI>90**
250	***10***	*4000K - 1089lm - **CRI>90***
300	12	4000K - 1307lm - **CRI>90**

GRADATION PAR DIP SWITCH

I out	W tot	LUMEN SORTANT (tq= 25 °C) K - ølm - CRI
200	8	2700K - 815lm - **CRI>90**
250	***10***	*2700K - 994lm - **CRI>90***
300	12	2700K - 1161lm - **CRI>90**
200	8	3000K - 920lm - **CRI>90**
250	***10***	*3000K - 1139lm - **CRI>90***
300	12	3000K - 1342lm - **CRI>90**
200	8	4000K - 941lm - **CRI>90**
250	***10***	*4000K - 1145lm - **CRI>90***
300	12	4000K - 1374lm - **CRI>90**

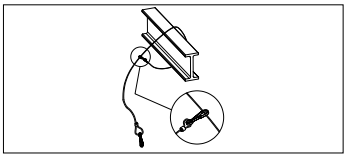

Câble de sécurité

22004**112**-00

En acier, à utiliser pour la fixation de sécurité des luminaires à l'intérieur du faux-plafond.

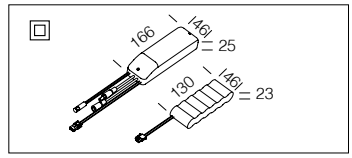

Kit alimentation EM

1h	220**96035**-00
3h	220**96037**-00

Kit pour l'alimentation en version urgence avec connectique.

v.a. IP20 IK07
v.l. IP40 IK07

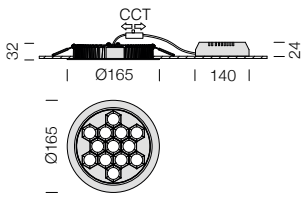

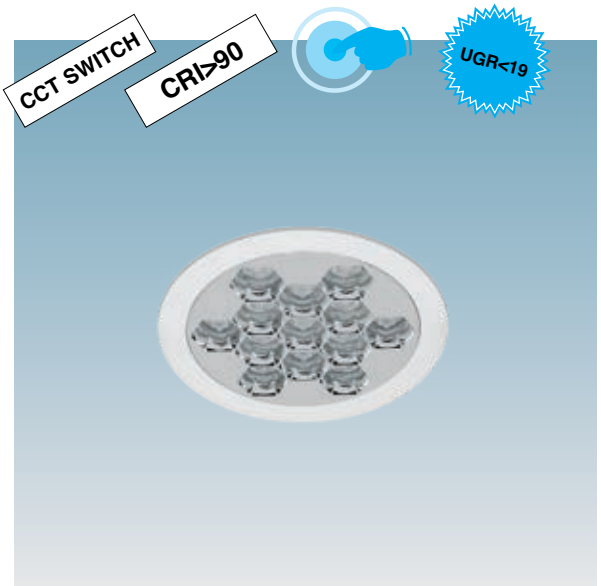

LED 70.000h

min Ø 148
max Ø 160

Colour quality

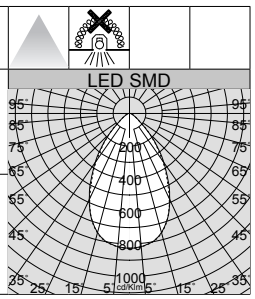

LED : maintien du flux lumineux à 80%: 70.000h (L80B10).
Facteur de puissance >0,9.

Honey Ø165 - CCT / DIP SWITCH

		CLD				LUMEN SORTANT (tq= 25 °C)
LED	couleur	poids	code	I out	W tot	K - ølm - CRI
SMD	blanc + blanc	0,50	22**130410**-00	***350***	**14**	2700K - 1473lm - **CRI>90** 3000K - 1650lm - **CRI>90** 4000K - 1657lm - **CRI>90**

GRADATION PAR DIP SWITCH

I out	W tot	LUMEN SORTANT (tq= 25 °C) K - ølm - CRI
250	**10**	2700K - 1090lm - **CRI>90**
300	**12**	2700K - 1286lm - **CRI>90**
350	***14***	*2700K - 1473lm - **CRI>90***
250	**10**	3000K - 1200lm - **CRI>90**
300	**12**	3000K - 1425lm - **CRI>90**
350	***14***	*3000K - 1650lm - **CRI>90***
250	**10**	4000K - 1225lm - **CRI>90**
300	**12**	4000K - 1448lm - **CRI>90**
350	***14***	*4000K - 1657lm - **CRI>90***

SMD	blanc + noir	0,50	22**130411**-00	***350***	**14**	2700K - 1070lm - **CRI>90** 3000K - 1199lm - **CRI>90** 4000K - 1205lm - **CRI>90**

GRADATION PAR DIP SWITCH

I out	W tot	LUMEN SORTANT (tq= 25 °C) K - ølm - CRI
250	**10**	2700K - 808lm - **CRI>90**
300	**12**	2700K - 935lm - **CRI>90**
350	***14***	*2700K - 1070lm - **CRI>90***
250	**10**	3000K - 890lm - **CRI>90**
300	**12**	3000K - 1036lm - **CRI>90**
350	***14***	*3000K - 1199lm - **CRI>90***
250	**10**	4000K - 908lm - **CRI>90**
300	**12**	4000K - 1052lm - **CRI>90**
350	***14***	*4000K - 1205lm - **CRI>90***

SMD	blanc + or	0,50	22**130412**-00	***350***	**14**	2700K - 1429lm - **CRI>90** 3000K - 1600lm - **CRI>90** 4000K - 1607lm - **CRI>90**

GRADATION PAR DIP SWITCH

I out	W tot	LUMEN SORTANT (tq= 25 °C) K - ølm - CRI
250	**10**	2700K - 1057lm - **CRI>90**
300	**12**	2700K - 1247lm - **CRI>90**
350	***14***	*2700K - 1429lm - **CRI>90***
250	**10**	3000K - 1164lm - **CRI>90**
300	**12**	3000K - 1383lm - **CRI>90**
350	***14***	*3000K - 1600lm - **CRI>90***
250	**10**	4000K - 1188lm - **CRI>90**
300	**12**	4000K - 1404lm - **CRI>90**
350	***14***	*4000K - 1607lm - **CRI>90***

SMD	blanc + chromé	0,50	22**130413**-00	***350***	**14**	2700K - 1502lm - **CRI>90** 3000K - 1682lm - **CRI>90** 4000K - 1690lm - **CRI>90**

Sur demande : version avec bord noir y version DIMM DALI (**-1241**).

GRADATION PAR DIP SWITCH

I out	W tot	LUMEN SORTANT (tq= 25 °C) K - ølm - CRI
250	**10**	2700K - 1111lm - **CRI>90**
300	**12**	2700K - 1311lm - **CRI>90**
350	***14***	*2700K - 1502lm - **CRI>90***
250	**10**	3000K - 1224lm - **CRI>90**
300	**12**	3000K - 1454lm - **CRI>90**
350	***14***	*3000K - 1682lm - **CRI>90***
250	**10**	4000K - 1249lm - **CRI>90**
300	**12**	4000K - 1476lm - **CRI>90**
350	***14***	*4000K - 1690lm - **CRI>90***

Kit alimentation EM	
1h	220**96035**-00
3h	220**96037**-00

Kit pour l'alimentation en version urgence avec connectique.

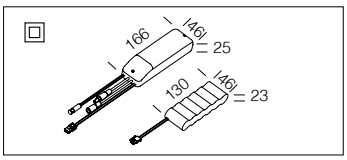

Honey - CCT / DIP SWITCH - **UGR<19**

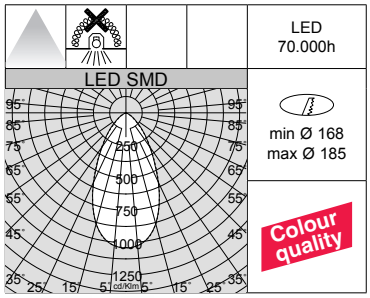

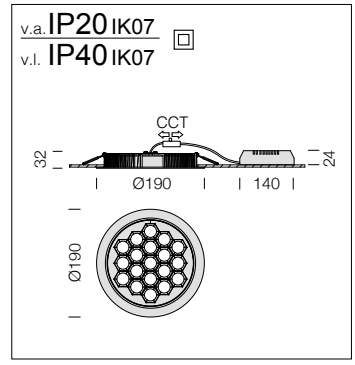

LED : maintien du flux lumineux à 80%: 70.000h (L80B10).
Facteur de puissance >0,9.

Honey Ø190 - CCT / DIP SWITCH

LED	couleur	poids	CLD code	I out	W tot	LUMEN SORTANT (tq= 25 °C) K - ølm - CRI
SMD	blanc + blanc	0,60	22**130510**-00	***500***	**20**	2700K - 2062lm - **CRI>90** 3000K - 2336lm - **CRI>90** 4000K - 2365lm - **CRI>90**
SMD	blanc + noir	0,60	22**130511**-00	***500***	**20**	2700K - 1499lm - **CRI>90** 3000K - 1698lm - **CRI>90** 4000K - 1720lm - **CRI>90**
SMD	blanc + or	0,60	22**130512**-00	***500***	**20**	2700K - 2000lm - **CRI>90** 3000K - 2266lm - **CRI>90** 4000K - 2295lm - **CRI>90**
SMD	blanc + chromé	0,60	22**130513**-00	***500***	**20**	2700K - 2104lm - **CRI>90** 3000K - 2383lm - **CRI>90** 4000K - 2413lm - **CRI>90**

Sur demande : version avec bord noir y version DIMM DALI (**-1241**).

GRADATION PAR DIP SWITCH

I out	W tot	LUMEN SORTANT (tq= 25 °C) K - ølm - CRI
400	16	2700K - 1686lm - **CRI>90**
450	18	2700K - 1870lm - **CRI>90**
500	***20***	*2700K - 2062lm - **CRI>90***
400	16	3000K - 1896lm - **CRI>90**
450	18	3000K - 2134lm - **CRI>90**
500	***20***	*3000K - 2336lm - **CRI>90***
400	16	4000K - 1935lm - **CRI>90**
450	18	4000K - 2152lm - **CRI>90**
500	***20***	*4000K - 2365lm - **CRI>90***

GRADATION PAR DIP SWITCH

I out	W tot	LUMEN SORTANT (tq= 25 °C) K - ølm - CRI
400	16	2700K - 1250lm - **CRI>90**
450	18	2700K - 1359lm - **CRI>90**
500	***20***	*2700K - 1499lm - **CRI>90***
400	16	3000K - 1406lm - **CRI>90**
450	18	3000K - 1551lm - **CRI>90**
500	***20***	*3000K - 1698lm - **CRI>90***
400	16	4000K - 1435lm - **CRI>90**
450	18	4000K - 1565lm - **CRI>90**
500	***20***	*4000K - 1720lm - **CRI>90***

GRADATION PAR DIP SWITCH

I out	W tot	LUMEN SORTANT (tq= 25 °C) K - ølm - CRI
400	16	2700K - 1635lm - **CRI>90**
450	18	2700K - 1814lm - **CRI>90**
500	***20***	*2700K - 2000lm - **CRI>90***
400	16	3000K - 1839lm - **CRI>90**
450	18	3000K - 2070lm - **CRI>90**
500	***20***	*3000K - 2266lm - **CRI>90***
400	16	4000K - 1877lm - **CRI>90**
450	18	4000K - 2088lm - **CRI>90**
500	***20***	*4000K - 2295lm - **CRI>90***

GRADATION PAR DIP SWITCH

I out	W tot	LUMEN SORTANT (tq= 25 °C) K - ølm - CRI
400	16	2700K - 1720lm - **CRI>90**
450	18	2700K - 1907lm - **CRI>90**
500	***20***	*2700K - 2104lm - **CRI>90***
400	16	3000K - 1934lm - **CRI>90**
450	18	3000K - 2177lm - **CRI>90**
500	***20***	*3000K - 2383lm - **CRI>90***
400	16	4000K - 1974lm - **CRI>90**
450	18	4000K - 2196lm - **CRI>90**
500	***20***	*4000K - 2413lm - **CRI>90***

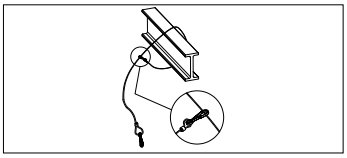

Câble de sécurité

22004**112**-00

En acier, à utiliser pour la fixation de sécurité des luminaires à l'intérieur du faux-plafond.

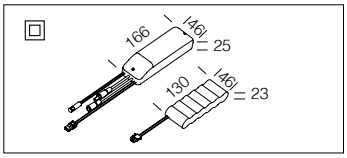

Kit alimentation EM

1h	220**96035**-00
3h	220**96037**-00

Kit pour l'alimentation en version urgence avec connectique.

v.a. IP20 IK07
v.l. IP40 IK07

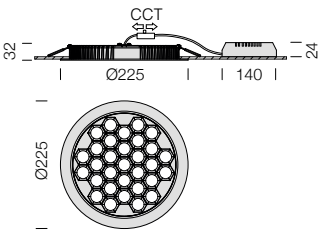

LED : maintien du flux lumineux à 80%: 70.000h (L80B10).
Facteur de puissance >0,9.

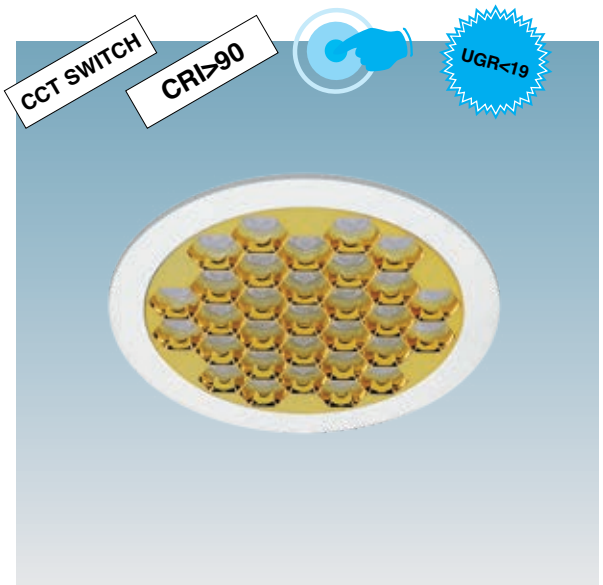

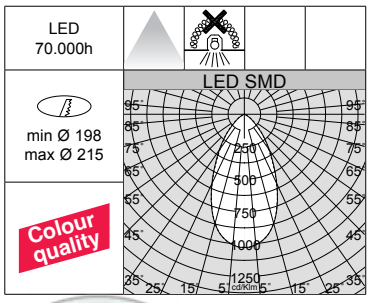

Honey Ø225 - CCT / DIP SWITCH

LED	couleur	poids	CLD code	I out	W tot	LUMEN SORTANT (tq= 25 °C) K - ølm - CRI
SMD	blanc + blanc	0,80	22**130610**-00	***600***	**21**	2700K - 2578lm - **CRI>90** 3000K - 2825lm - **CRI>90** 4000K - 2893lm - **CRI>90**
SMD	blanc + noir	0,80	22**130611**-00	***600***	**21**	2700K - 1874lm - **CRI>90** 3000K - 2054lm - **CRI>90** 4000K - 2103lm - **CRI>90**
SMD	blanc + or	0,80	22**130612**-00	***600***	**21**	2700K - 2501lm - **CRI>90** 3000K - 2740lm - **CRI>90** 4000K - 2806lm - **CRI>90**
SMD	blanc + chromé	0,80	22**130613**-00	***600***	**21**	2700K - 2630lm - **CRI>90** 3000K - 2881lm - **CRI>90** 4000K - 2951lm - **CRI>90**

Sur demande : version avec bord noir y version DIMM DALI (**-1241**).

GRADATION PAR DIP SWITCH

I out	W tot	LUMEN SORTANT (tq= 25 °C) K - ølm - CRI
500	17	2700K - 2176lm - **CRI>90**
550	19	2700K - 2377lm - **CRI>90**
600	***21***	*2700K - 2578lm - **CRI>90***
500	17	3000K - 2359lm - **CRI>90**
550	19	3000K - 2589lm - **CRI>90**
600	***21***	*3000K - 2825lm - **CRI>90***
500	17	4000K - 2440lm - **CRI>90**
550	19	4000K - 2670lm - **CRI>90**
600	***21***	*4000K - 2893lm - **CRI>90***

GRADATION PAR DIP SWITCH

I out	W tot	LUMEN SORTANT (tq= 25 °C) K - ølm - CRI
500	17	2700K - 1613lm - **CRI>90**
550	19	2700K - 1728lm - **CRI>90**
600	***21***	*2700K - 1874lm - **CRI>90***
500	17	3000K - 1749lm - **CRI>90**
550	19	3000K - 1882lm - **CRI>90**
600	***21***	*3000K - 2054lm - **CRI>90***
500	17	4000K - 1809lm - **CRI>90**
550	19	4000K - 1941lm - **CRI>90**
600	***21***	*4000K - 2103lm - **CRI>90***

GRADATION PAR DIP SWITCH

I out	W tot	LUMEN SORTANT (tq= 25 °C) K - ølm - CRI
500	17	2700K - 2110lm - **CRI>90**
550	19	2700K - 2305lm - **CRI>90**
600	***21***	*2700K - 2501lm - **CRI>90***
500	17	3000K - 2288lm - **CRI>90**
550	19	3000K - 2511lm - **CRI>90**
600	***21***	*3000K - 2740lm - **CRI>90***
500	17	4000K - 2367lm - **CRI>90**
550	19	4000K - 2590lm - **CRI>90**
600	***21***	*4000K - 2806lm - **CRI>90***

GRADATION PAR DIP SWITCH

I out	W tot	LUMEN SORTANT (tq= 25 °C) K - ølm - CRI
500	17	2700K - 2219lm - **CRI>90**
550	19	2700K - 2424lm - **CRI>90**
600	***21***	*2700K - 2630lm - **CRI>90***
500	17	3000K - 2406lm - **CRI>90**
550	19	3000K - 2640lm - **CRI>90**
600	***21***	*3000K - 2881lm - **CRI>90***
500	17	4000K - 2489lm - **CRI>90**
550	19	4000K - 2724lm - **CRI>90**
600	***21***	*4000K - 2951lm - **CRI>90***

Kit alimentation EM	
1h	220**96035**-00
3h	220**96037**-00
Kit pour l'alimentation en version urgence avec connectique.	

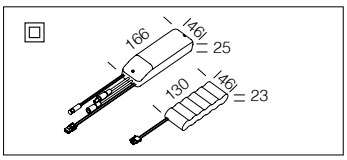

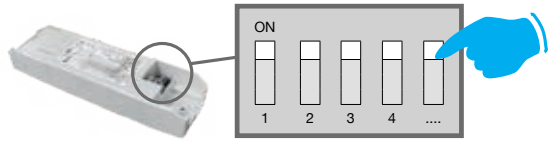

CHOISISSEZ LE JUSTE COURANT POUR OPTIMISER LE FLUX LUMINEUX

GRADATION PAR DIP SWITCH : le luminaire est équipé d'un driver avec *DIP SWITCH* intégré pour **RÉGLER LE COURANT** de sortie. Il est ainsi possible de **CHOISIR LE FLUX LUMINEUX** idéal pour chaque projet d'éclairage.

La possibilité de choisir le courant de pilotage des LED permet de disposer toujours de la puissance adaptée à une condition conceptuelle spécifique. Le choix d'un courant plus faible augmentera l'efficacité, en améliorant donc l'économie d'énergie, tandis qu'un courant plus fort permettra d'obtenir davantage de lumière et de réduire le nombre des appareils.

Corps : aluminium moulé sous pression.

Réflecteur : optique basse luminance en aluminium antireflet permettant d'optimiser l'efficacité lumineuse.

Equipement : les downlights sont équipés d'étriers en acier galvanisé avec logement pour ressorts de fixation au faux-plafond.

LED : maintien du flux lumineux à 80%: 50.000h (L80B10). Facteur de puissance >0,9.

Sur demande :
- disponible version avec bornier pour alimentation électrique en classe II avec possibilité de connexion en loop-in (**-90**).
- version avec solution de pointe pour le contrôle de l'éclairage CASAMBI (luminaires **à installer dans des faux-plafonds/panneaux NON métalliques**). Pour de plus amples informations, veuillez consulter le chapitre *Composants techniques.*

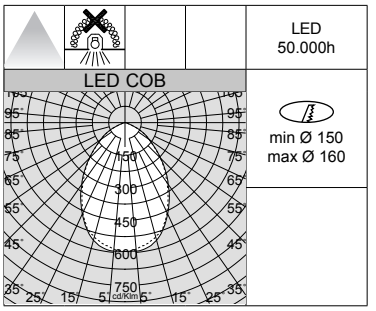

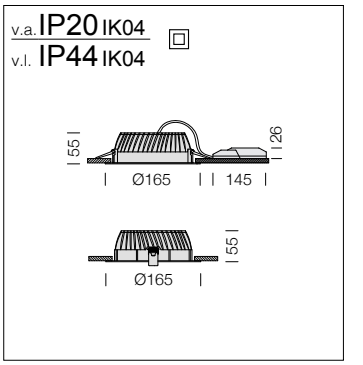

LED : maintien du flux lumineux à 80%: 50.000h (L80B10).
Facteur de puissance >0,9.

GRADATION PAR DIP SWITCH		
		LUMEN SORTANT (tq= 25 °C)
I out	W tot	K - ølm - CRI
200	***6****	*4000K - 712lm - CRI 85*
250	**8**	4000K - 875lm - CRI 85
300	**9**	4000K - 1037lm - CRI 85
350	**10**	4000K - 1187lm - CRI 85

GRADATION PAR DIP SWITCH		
		LUMEN SORTANT (tq= 25 °C)
I out	W tot	K - ølm - CRI
200	***6****	*3000K - 676lm - CRI 85*
250	**8**	3000K - 831lm - CRI 85
300	**9**	3000K - 986lm - CRI 85
350	**10**	3000K - 1128lm - CRI 85

Saving 165 - DIP SWITCH

		CLD				LUMEN SORTANT (tq= 25 °C)
LED	couleur	poids	code	I out	W tot	K - ølm - CRI
LED	blanc	0,40	22**176411**-00	***200***	**6**	4000K - 712lm - CRI 85
			22**176410**-00			3000K - 676lm - CRI 85
Sur demande : version DIMM DALI (**-1241**).						

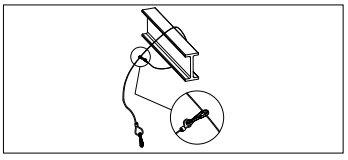

Câble de sécurité
2200**4112**-00
En acier, à utiliser pour la fixation de sécurité des luminaires à l'intérieur du faux-plafond.

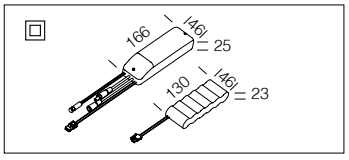

Kit alimentation EM	
1h	220**96015**-00
3h	220**96033**-00
Kit pour l'alimentation en version urgence avec connectique.	

v.a. IP20 IK04
v.l. IP44 IK04

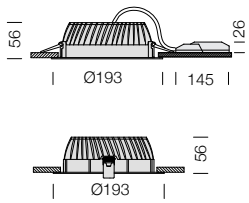

LED
50.000h

min Ø 175
max Ø 185

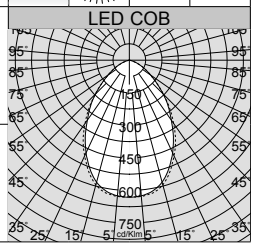

LED : maintien du flux lumineux à 80%: 50.000h (L80B10).
Facteur de puissance >0,9.

Saving 193 - DIP SWITCH						
		CLD				LUMEN SORTANT (tq= 25 °C)
LED	couleur	poids	code	I out	W tot	K - ølm - CRI
LED	blanc	0,60	22**176511**-00	***250***	**10**	4000K - 1181lm - CRI 85
			22**176510**-00			3000K - 1122lm - CRI 85
Sur demande : version DIMM DALI (**-1241**).						

GRADATION PAR DIP SWITCH		
		LUMEN SORTANT (tq= 25 °C)
I out	W tot	K - ølm - CRI
250	***10****	*4000K - 1181lm - CRI 85*
300	**12**	4000K - 1399lm - CRI 85
350	**13**	4000K - 1600lm - CRI 85

GRADATION PAR DIP SWITCH		
		LUMEN SORTANT (tq= 25 °C)
I out	W tot	K - ølm - CRI
250	***10****	*3000K - 1122lm - CRI 85*
300	**12**	3000K - 1329lm - CRI 85
350	**13**	3000K - 1520lm - CRI 85

Kit alimentation EM	
1h	220**96015**-00
3h	220**96033**-00
Kit pour l'alimentation en version urgence avec connectique.	

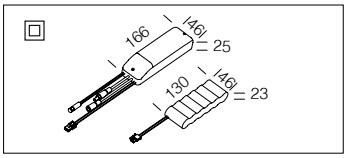

v.a. IP20 IK04
v.l. IP44 IK04

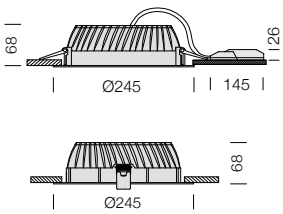

LED
50.000h

min Ø 215
max Ø 240

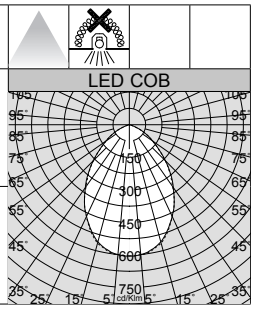

LED : maintien du flux lumineux à 80%: 50.000h (L80B10).
Facteur de puissance >0,9.

Saving 245 - DIP SWITCH						
		CLD				LUMEN SORTANT (tq= 25 °C)
LED	couleur	poids	code	I out	W tot	K - ølm - CRI
LED	blanc	0,90	22**176711**-00	***450***	**17**	4000K - 2107lm - CRI 85
			22**176710**-00			3000K - 2001lm - CRI 85
Sur demande : version DIMM DALI (**-1241**).						

GRADATION PAR DIP SWITCH		
		LUMEN SORTANT (tq= 25 °C)
I out	W tot	K - ølm - CRI
450	***17****	*4000K - 2107lm - CRI 85*
500	**19**	4000K - 2318lm - CRI 85
550	**21**	4000K - 2535lm - CRI 85
600	**23**	4000K - 2738lm - CRI 85

GRADATION PAR DIP SWITCH		
		LUMEN SORTANT (tq= 25 °C)
I out	W tot	K - ølm - CRI
450	***17****	*3000K - 2001lm - CRI 85*
500	**19**	3000K - 2202lm - CRI 85
550	**21**	3000K - 2408lm - CRI 85
600	**23**	3000K - 2601lm - CRI 85

Kit alimentation EM	
1h	220**96015**-00
3h	220**96033**-00
Kit pour l'alimentation en version urgence avec connectique.	

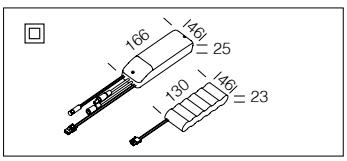

Gamme de downlights avec LED de dernière génération. Cette gamme répond à toutes les exigences les plus pointes en matière d'éclairage intérieur. La lumière doit faire preuve d'efficacité et de souplesse pour s'adapter parfaitement à toutes les applications. Elle doit époustoufler sans coûter, et elle doit durer longtemps. Elle doit dessiner des scénographies spéciales, mettre en valeur ou créer l'ambiance.

Corps : downlight fixe en aluminium moulé sous pression avec ressorts pour l'encastrement.

Réflecteur : optique basse luminance en aluminium brillant antireflet permettant d'optimiser l'efficacité lumineuse.

Lentille : version standard avec grille de défilement anti-éblouissement.

LED : maintien du flux lumineux à 80% : 50.000h (L80B20). Facteur de puissance >0,9.
Groupe de risque photobiologique : groupe 0 (exempt de risque).

Sur demande :
• disponible en version DIMM-DALI (**-1241**).
• version avec solution de pointe pour le contrôle de l'éclairage CASAMBI (luminaires **à installer dans des faux-plafonds/panneaux NON métalliques**). Pour de plus amples informations, veuillez consulter le chapitre *Composants techniques.*

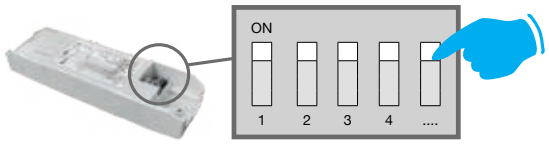

CHOISISSEZ LE JUSTE COURANT POUR OPTIMISER LE FLUX LUMINEUX

GRADATION PAR DIP SWITCH : le luminaire est équipé d'un driver avec *DIP SWITCH* intégré pour **RÉGLER LE COURANT** de sortie. Il est ainsi possible de **CHOISIR LE FLUX LUMINEUX** idéal pour chaque projet d'éclairage.

La possibilité de choisir le courant de pilotage des LED permet de disposer toujours de la puissance adaptée à une condition conceptuelle spécifique. Le choix d'un courant plus faible augmentera l'efficacité, en améliorant donc l'économie d'énergie, tandis qu'un courant plus fort permettra d'obtenir davantage de lumière et de réduire le nombre des appareils.

Accessoires: versions avec différentes finitions esthétiques colorées adaptables à tous les contextes architecturaux.

Anneau Techno B 114	
noir	220**93030**-00

Anneau avec verre Techno B 114	
blanc	220**93011**-00
noir	220**93031**-00

Anneau carrée Techno B 114	
blanc	220**93012**-00
noir	220**93032**-00

Anneau Techno B 174	
noir	220**93033**-00

Anneau avec verre Techno B 174	
blanc	220**93014**-00
noir	220**93034**-00

Anneau carrée Techno B 174	
blanc	220**93015**-00
noir	220**93035**-00

Anneau Techno B 232	
noir	220**93036**-00

Anneau avec verre Techno B 232	
blanc	220**93017**-00
noir	220**93037**-00

Anneau carrée Techno B 232	
blanc	220**93018**-00
noir	220**93038**-00

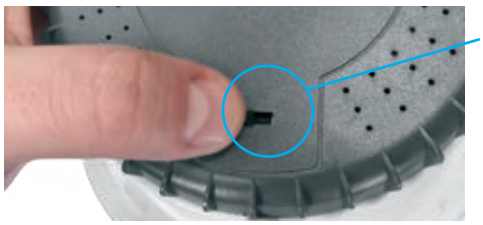

La caractéristique principale de ce luminaire est la technologie de « changement de température de couleur » : intégré à son corps, le sélecteur permet de choisir la température de couleur préférée (3000K-4000K-5700K) pour s'adapter à la plupart des installations.

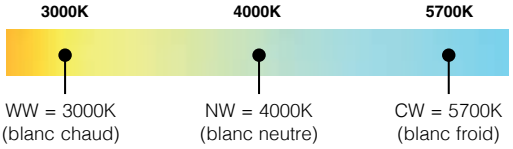

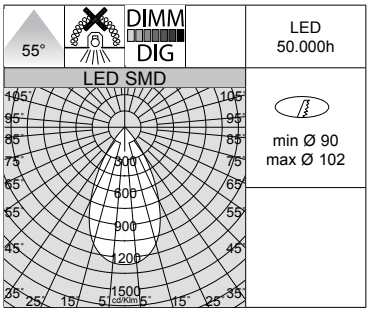

e.g. Techno B 114 + acc. 220**93030**-00

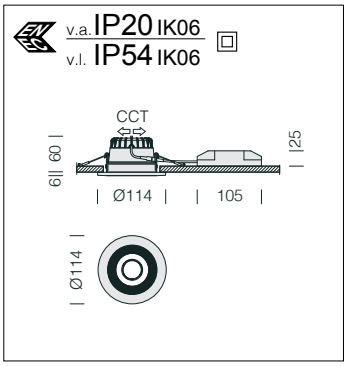

LED : maintien du flux lumineux à 80%: 50.000h (L80B20).
Facteur de puissance >0,9.

Techno B 114 - CCT / DIP SWITCH

		CLD				LUMEN SORTANT (tq= 25 °C)
LED	couleur	poids	code	I out	W tot	K - ølm - CRI - degrés
SMD	blanc	0,30	22**163013**-00	***250***	**10**	3000K - 956lm - CRI>80 - 55°
						4000K - 1007lm - CRI>80 - 55°
						5700K - 981lm - CRI>80 - 55°

		CLD D-DIG (DALI)			LUMEN SORTANT (tq= 25 °C)
LED	couleur	poids	code	W tot	K - ølm - CRI - degrés
SMD	blanc	0,30	22**163013-1241**	**10**	3000K - 956lm - CRI>80 - 55°
					4000K - 1007lm - CRI>80 - 55°
					5700K - 981lm - CRI>80 - 55°

GRADATION PAR DIP SWITCH		
		LUMEN SORTANT (tq= 25 °C)
I out	W tot	K - ølm - CRI - degrés
150	6	3000K - 579lm - CRI>80 - 55°
200	8	3000K - 766lm - CRI>80 - 55°
250	*10*	*3000K - 956lm - CRI>80 - 55°*

GRADATION PAR DIP SWITCH		
		LUMEN SORTANT (tq= 25 °C)
I out	W tot	K - ølm - CRI - degrés
150	6	4000K - 610lm - CRI>80 - 55°
200	8	4000K - 807lm - CRI>80 - 55°
250	*10*	*4000K - 1007lm - CRI>80 - 55°*

GRADATION PAR DIP SWITCH		
		LUMEN SORTANT (tq= 25 °C)
I out	W tot	K - ølm - CRI - degrés
150	6	5700K - 594lm - CRI>80 - 55°
200	8	5700K - 786lm - CRI>80 - 55°
250	*10*	*5700K - 981lm - CRI>80 - 55°*

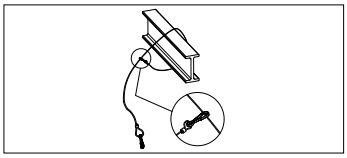

Câble de sécurité
2200**4112**-00
En acier, à utiliser pour la fixation de sécurité des luminaires à l'intérieur du faux-plafond.

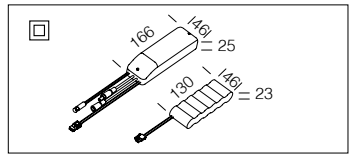

Kit alimentation EM	
1h	220**96035**-00
3h	220**96037**-00
Kit pour l'alimentation en version urgence avec connectique.	

v.a. IP20 IK06
v.l. IP54 IK06

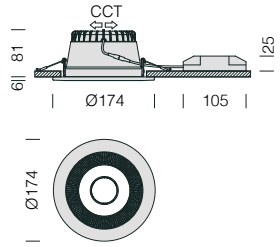

LED : maintien du flux lumineux à 80%: 50.000h (L80B20).
Facteur de puissance >0,9.

min Ø 145
max Ø 155

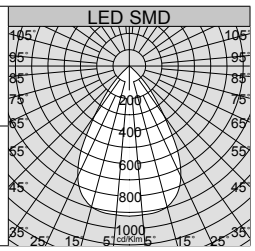

e.g. Techno B 174 + acc. 22**093014**-00

Techno B 174 - CCT / DIP SWITCH

		CLD				LUMEN SORTANT (tq= 25 °C)
LED	couleur	poids	code	I out	W tot	K - ølm - CRI - degrés
SMD	blanc	0,40	22**163113**-00	***500***	**20**	3000K - 2066lm - CRI>80 - 66°
						4000K - 2175lm - CRI>80 - 66°
						5700K - 2120lm - CRI>80 - 66°

		CLD D-DIG (DALI)			LUMEN SORTANT (tq= 25 °C)
LED	couleur	poids	code	W tot	K - ølm - CRI - degrés
SMD	blanc	0,40	22**163113-1241**	**20**	3000K - 2066lm - CRI>80 - 66°
					4000K - 2175lm - CRI>80 - 66°
					5700K - 2120lm - CRI>80 - 66°

GRADATION PAR DIP SWITCH		
		LUMEN SORTANT (tq= 25 °C)
I out	W tot	K - ølm - CRI - degrés
400	16	3000K - 1662lm - CRI>80 - 66°
450	18	3000K - 1861lm - CRI>80 - 66°
500	***20***	*3000K - 2066lm - CRI>80 - 66°*

GRADATION PAR DIP SWITCH		
		LUMEN SORTANT (tq= 25 °C)
I out	W tot	K - ølm - CRI - degrés
400	16	4000K - *1750lm* - CRI>80 - 66°
450	18	4000K - 1960lm - CRI>80 - 66°
500	***20***	*4000K - 2175lm - CRI>80 - 66°*

GRADATION PAR DIP SWITCH		
		LUMEN SORTANT (tq= 25 °C)
I out	W tot	K - ølm - CRI - degrés
400	16	5700K - 1705lm - CRI>80 - 66°
450	18	5700K - 1910lm - CRI>80 - 66°
500	***20***	5700K - *2120lm* - CRI>80 - 66°

Kit alimentation EM	
1h	22**096035**-00
3h	22**096037**-00
Kit pour l'alimentation en version urgence avec connectique.	

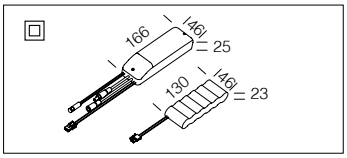

v.a. IP20 IK06
v.l. IP54 IK06

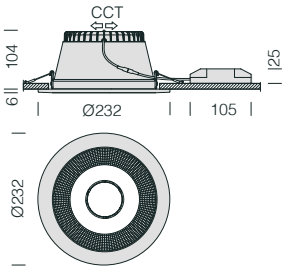

LED : maintien du flux lumineux à 80%: 50.000h (L80B20).
Facteur de puissance >0,9.

min Ø 195
max Ø 210

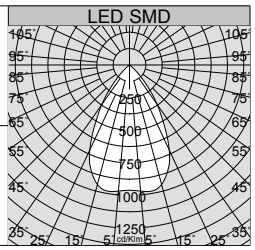

e.g. Techno B 232 + acc. 22**093038**-00

Techno B 232 - CCT / DIP SWITCH

		CLD				LUMEN SORTANT (tq= 25 °C)
LED	couleur	poids	code	I out	W tot	K - ølm - CRI - degrés
SMD	blanc	0,60	22**163213**-00	***700***	**28**	3000K - 2717lm - CRI>80 - 62°
						4000K - 2860lm - CRI>80 - 62°
						5700K - 2789lm - CRI>80 - 62°

		CLD D-DIG (DALI)			LUMEN SORTANT (tq= 25 °C)
LED	couleur	poids	code	W tot	K - ølm - CRI - degrés
SMD	blanc	0,60	22**163213-1241**	**28**	3000K - 2717lm - CRI>80 - 62°
					4000K - 2860lm - CRI>80 - 62°
					5700K - 2789lm - CRI>80 - 62°

GRADATION PAR DIP SWITCH		
		LUMEN SORTANT (tq= 25 °C)
I out	W tot	K - ølm - CRI - degrés
500	19	3000K - 1960lm - CRI>80 - 62°
600	24	3000K - 2337lm - CRI>80 - 62°
650	26	3000K - 2527lm - CRI>80 - 62°
700	***28***	*3000K - 2717lm - CRI>80 - 62°*

GRADATION PAR DIP SWITCH		
		LUMEN SORTANT (tq= 25 °C)
I out	W tot	K - ølm - CRI - degrés
500	19	4000K - 2063lm - CRI>80 - 62°
600	24	4000K - 2460lm - CRI>80 - 62°
650	26	4000K - 2660lm - CRI>80 - 62°
700	***28***	*4000K - 2860lm - CRI>80 - 62°*

GRADATION PAR DIP SWITCH		
		LUMEN SORTANT (tq= 25 °C)
I out	W tot	K - ølm - CRI - degrés
500	19	5700K - 2011lm - CRI>80 - 62°
600	24	5700K - 2378lm - CRI>80 - 62°
650	26	5700K - 2567lm - CRI>80 - 62°
700	***28***	5700K - *2789lm* - CRI>80 - 62°

Kit alimentation EM	
1h	22**096035**-00
3h	22**096037**-00
Kit pour l'alimentation en version urgence avec connectique.	

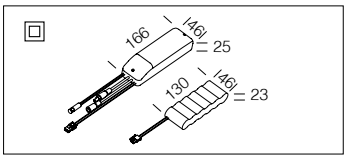

Studio - URG<19

Corps : aluminium moulé sous pression avec écran en PMMA transparent.

Réflecteur : optique basse luminance en aluminium oxydé et brillanté.

LED : maintien du flux lumineux à 80%: 70.000h (L80B10).
Facteur de puissance >0,9.

Studio B - URG<22

Corps : aluminium moulé sous pression avec écran en polycarbonate transparent.

Réflecteur : optique basse luminance en aluminium brillant antireflet permettant d'optimiser l'efficacité lumineuse.

Lentille : en PMMA, haute performance avec facteur d'éblouissement très faible.

LED : maintien du flux lumineux à 80%: 70.000h (L80B10). Facteur de puissance >0,9.

Sur demande :
• disponible version avec LED 2700K et 5000K.
• disponible version avec bornier pour alimentation électrique en classe II avec possibilité de connexion en loop-in (**-90**).
• version avec solution de pointe pour le contrôle de l'éclairage CASAMBI (luminaires **à installer dans des faux-plafonds/panneaux NON métalliques**). Pour de plus amples informations, veuillez consulter le chapitre *Composants techniques.*

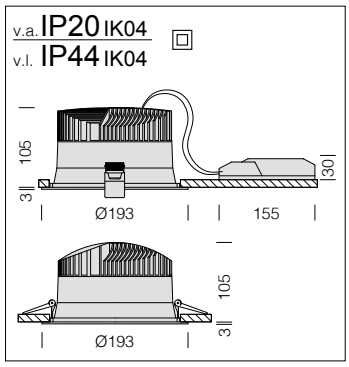

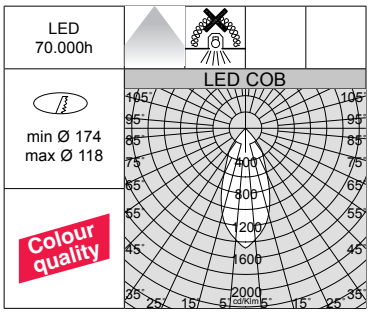

LED : maintien du flux lumineux à 80%: 70.000h (L80B10).
Facteur de puissance >0,9.

Studio 193 - DIP SWITCH						
		CLD				LUMEN SORTANT (tq= 25 °C)
LED	couleur	poids	code	I out	W tot	K - ølm - CRI
COB	blanc	1,10	22**161010**-00	***650***	**24**	4000K - 2805lm - **CRI>90**
			22**161010-39**			3000K - 2665lm - **CRI>90**
Sur demande : disponible en version DIMM DALI (**-1241** et **-3941**).						

GRADATION PAR DIP SWITCH		
		LUMEN SORTANT (tq= 25 °C)
I out	W tot	K - ølm - CRI
600	22*	4000K - 2618lm - **CRI>90**
650	***24****	*4000K - 2805lm - **CRI>90***
750	28*	4000K - 3188lm - **CRI>90**
850	31	4000K - 3579lm - **CRI>90**

GRADATION PAR DIP SWITCH		
		LUMEN SORTANT (tq= 25 °C)
I out	W tot	K - ølm - CRI
600	22*	3000K - 2487lm - **CRI>90**
650	***24****	*3000K - 2665lm - **CRI>90***
750	28*	3000K - 3029lm - **CRI>90**
850	31	3000K - 3400lm - **CRI>90**

Kit alimentation EM	
1h	2209**6015**-00
3h	2209**6033**-00
Kit pour l'alimentation en version urgence avec connectique.	

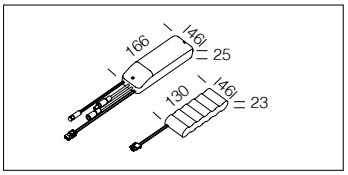

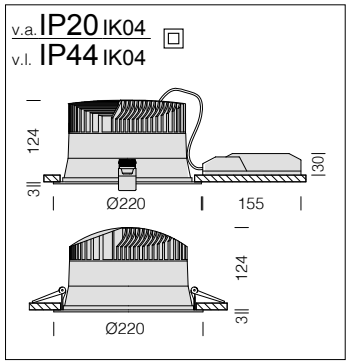

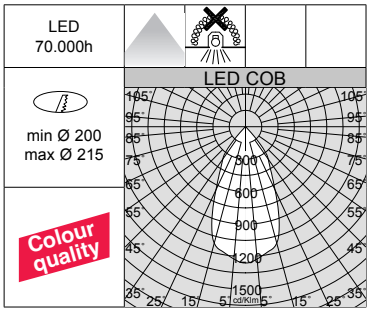

LED : maintien du flux lumineux à 80%: 70.000h (L80B10).
Facteur de puissance >0,9.

Studio 220 - DIP SWITCH						
		CLD				LUMEN SORTANT (tq= 25 °C)
LED	couleur	poids	code	I out	W tot	K - ølm - CRI
COB	blanc	1,50	22**161110**-00	***950***	**36**	4000K - 3940lm - **CRI>90**
			22**161110-39**			3000K - 3743lm - **CRI>90**
Sur demande : disponible en version DIMM DALI (**-1241** et **-3941**).						

GRADATION PAR DIP SWITCH		
		LUMEN SORTANT (tq= 25 °C)
I out	W tot	K - ølm - CRI
900	34	4000K - 3775lm - **CRI>90**
950	***36***	*4000K - 3940lm - **CRI>90***
1050	40	4000K - 4286lm - **CRI>90**

GRADATION PAR DIP SWITCH		
		LUMEN SORTANT (tq= 25 °C)
I out	W tot	K - ølm - CRI
900	34	3000K - 3586lm - **CRI>90**
950	***36***	*3000K - 3743lm - **CRI>90***
1050	40	3000K - 4072lm - **CRI>90**

Kit alimentation EM	
1h	2209**6015**-00
3h	2209**6033**-00
Kit pour l'alimentation en version urgence avec connectique.	

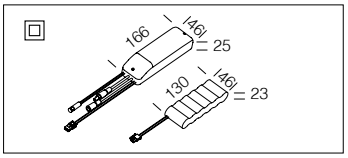

Câble de sécurité
2200**4112**-00
En acier, à utiliser pour la fixation de sécurité des luminaires à l'intérieur du faux-plafond.

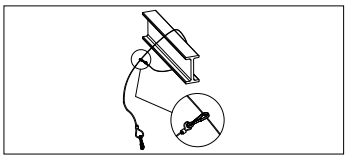

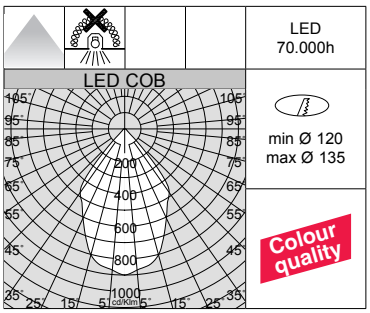

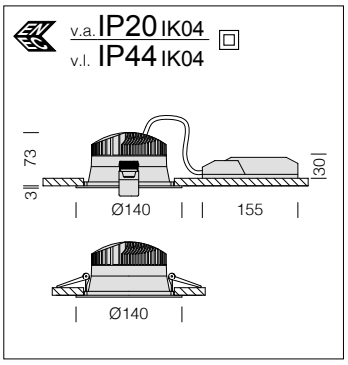

LED : maintien du flux lumineux à 80% : 70.000h (L80B10).
Facteur de puissance >0,9.

Studio B 140 - DIP SWITCH

		CLD				LUMEN SORTANT (tq= 25 °C)
LED	couleur	poids	code	I out	W tot	K - ølm - CRI
COB	blanc	0,50	22**160811**-00	***350***	**13**	4000K - 1520lm - **CRI>90**
			22**160811-39**			3000K - 1444lm - **CRI>90**

Sur demande : disponible en version DIMM DALI (**-1241** et **-3941**).

GRADATION PAR DIP SWITCH		
		LUMEN SORTANT (tq= 25 °C)
I out	W tot	K - ølm - CRI
250	9	4000K - 1099lm - **CRI>90**
300	11	4000K - 1310lm - **CRI>90**
350	***13***	*4000K - 1520lm - **CRI>90***

GRADATION PAR DIP SWITCH		
		LUMEN SORTANT (tq= 25 °C)
I out	W tot	K - ølm - CRI
250	9	3000K - 1044lm - **CRI>90**
300	11	3000K - 1244lm - **CRI>90**
350	***13***	*3000K - 1444lm - **CRI>90***

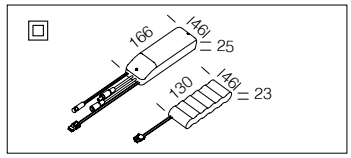

Kit alimentation EM	
1h	220**96015**-00
3h	220**96033**-00

Kit pour l'alimentation en version urgence avec connectique.

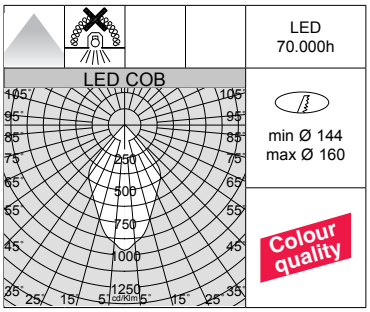

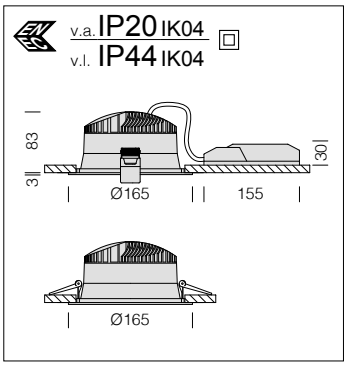

LED : maintien du flux lumineux à 80% : 70.000h (L80B10).
Facteur de puissance >0,9.

Studio B 165 - DIP SWITCH

		CLD				LUMEN SORTANT (tq= 25 °C)
LED	couleur	poids	code	I out	W tot	K - ølm - CRI
COB	blanc	0,60	22**160911**-00	***550***	**20**	4000K - 2290lm - **CRI>90**
			22**160911-39**			3000K - 2176lm - **CRI>90**

Sur demande : disponible en version DIMM DALI (**-1241** et **-3941**).

GRADATION PAR DIP SWITCH		
		LUMEN SORTANT (tq= 25 °C)
I out	W tot	K - ølm - CRI
550	***20***	*4000K - 2290lm - **CRI>90***
600	22	4000K - 2450lm - **CRI>90**
650	24	4000K - 2722lm - **CRI>90**
700	25	4000K - 2914lm - **CRI>90**

GRADATION PAR DIP SWITCH		
		LUMEN SORTANT (tq= 25 °C)
I out	W tot	K - ølm - CRI
550	***20***	*3000K - 2176lm - **CRI>90***
600	22	3000K - 2328lm - **CRI>90**
650	24	3000K - 2586lm - **CRI>90**
700	25	3000K - 2768lm - **CRI>90**

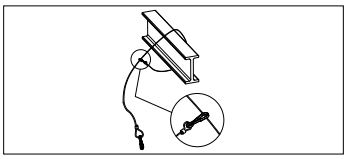

Câble de sécurité
2200**4112**-00
En acier, à utiliser pour la fixation de sécurité des luminaires à l'intérieur du faux-plafond.

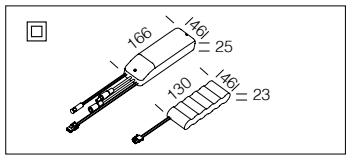

Kit alimentation EM	
1h	220**96015**-00
3h	220**96033**-00

Kit pour l'alimentation en version urgence avec connectique.

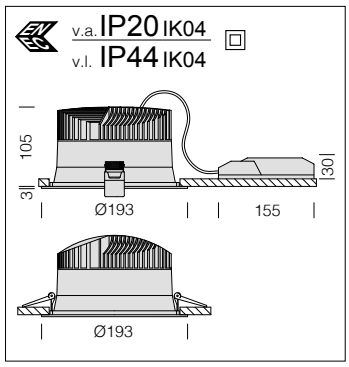

LED : maintien du flux lumineux à 80% : 70.000h (L80B10).
Facteur de puissance >0,9.

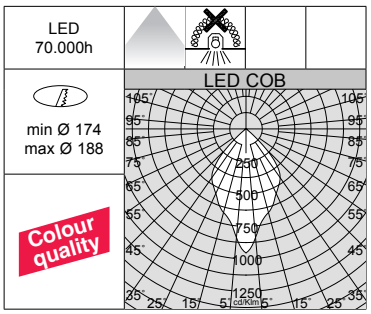

Studio B 193 - DIP SWITCH

		CLD				LUMEN SORTANT (tq= 25 °C)
LED	couleur	poids	code	I out	W tot	K - ølm - CRI
COB	blanc	1,10	22**161011**-00	***600***	**22**	4000K - 2718lm - **CRI>90**
			22**161011-39**			3000K - 2582lm - **CRI>90**

Sur demande : disponible en version DIMM DALI (**-1241** et **-3941**).

GRADATION PAR DIP SWITCH		
		LUMEN SORTANT (tq= 25 °C)
I out	W tot	K - ølm - CRI
600	***22****	*4000K - 2718lm - **CRI>90***
650	**24**	4000K - 2913lm - **CRI>90**
750	**28**	4000K - 3340lm - **CRI>90**
800	**30**	4000K - 3492lm - **CRI>90**

GRADATION PAR DIP SWITCH		
		LUMEN SORTANT (tq= 25 °C)
I out	W tot	K - ølm - CRI
600	***22****	*3000K - 2582lm - **CRI>90***
650	**24**	3000K - 2767lm - **CRI>90**
750	**28**	3000K - 3173lm - **CRI>90**
800	**30**	3000K - 3317lm - **CRI>90**

Kit alimentation EM	
1h	220**96015**-00
3h	220**96033**-00

Kit pour l'alimentation en version urgence avec connectique.

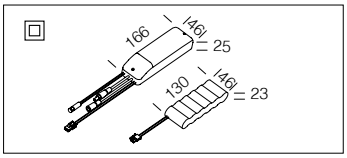

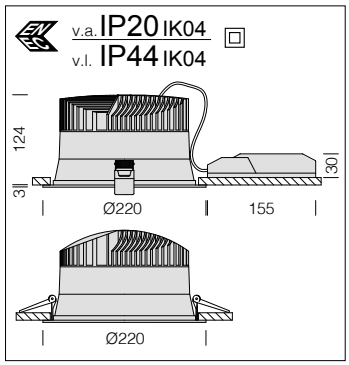

LED : maintien du flux lumineux à 80% : 70.000h (L80B10).
Facteur de puissance >0,9.

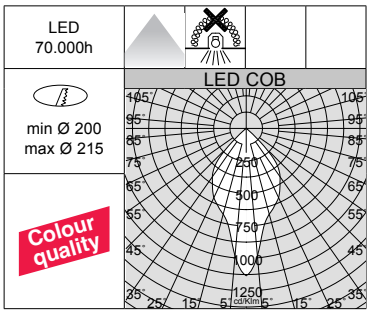

Studio B 220 - DIP SWITCH

		CLD				LUMEN SORTANT (tq= 25 °C)
LED	couleur	poids	code	I out	W tot	K - ølm - CRI
COB	blanc	1,50	22**161111**-00	***950***	**36**	4000K - 4070lm - **CRI>90**
			22**161111-39**			3000K - 3867lm - **CRI>90**

Sur demande : disponible en version DIMM DALI (**-1241** et **-3941**).

GRADATION PAR DIP SWITCH		
		LUMEN SORTANT (tq= 25 °C)
I out	W tot	K - ølm - CRI
900	**34**	4000K - 3899lm - **CRI>90**
950	***36***	*4000K - 4070lm - **CRI>90***
1050	**40**	4000K - 4451lm - **CRI>90**

GRADATION PAR DIP SWITCH		
		LUMEN SORTANT (tq= 25 °C)
I out	W tot	K - ølm - CRI
900	**34**	3000K - 3704lm - **CRI>90**
950	***36***	*3000K - 3867lm - **CRI>90***
1050	**40**	3000K - 4228lm - **CRI>90**

Kit alimentation EM	
1h	220**96015**-00
3h	220**96033**-00

Kit pour l'alimentation en version urgence avec connectique.

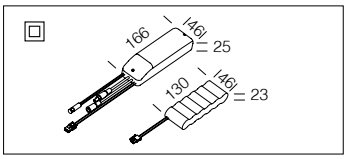

Famille d'appareils conçus pour offrir à la fois un haut rendement énergétique et une excellente qualité de lumière émise afin de répondre aux différents exigences de sécurité et d'entretien. Le design de l'appareil est extrêmement simple et fonctionnel. produits conformes aux normes EN12464 pour VDT.

Corps - réflecteur: polycarbonate incassable et auto-extinguible V2, métallisé à la poudre d'aluminium haute efficacité avec ventelles antireflets et antiéblouissement. Cadre faux-plafond photolithographié de couleur blanche ou aluminium. Étriers en acier galvanisé avec logement pour ressorts de fixation au faux-plafond en fil d'acier galvanisé. Angle de défilement 65°.

LED : maintien du flux lumineux à 80% : 70.000h (L80B10). Facteur de puissance >0,95
Groupe de risque photobiologique : groupe 0 (exempt de risque).

Sur demande :
• disponible en version DIMM-DALI (**-1241** et **-3941**).
• disponible version avec bornier pour alimentation électrique en classe II avec possibilité de connexion en loop-in (**-90**).
• version avec solution de pointe pour le contrôle de l'éclairage CASAMBI (luminaires **à installer dans des faux-plafonds/panneaux NON métalliques**). Pour de plus amples informations, veuillez consulter le chapitre *Composants techniques.*

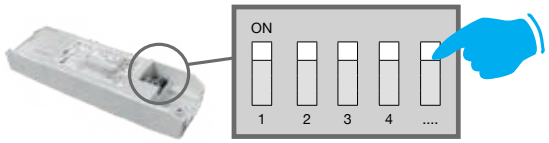

CHOISISSEZ LE JUSTE COURANT POUR OPTIMISER LE FLUX LUMINEUX

GRADATION PAR DIP SWITCH : le luminaire est équipé d'un driver avec *DIP SWITCH* intégré pour **RÉGLER LE COURANT** de sortie. Il est ainsi possible de **CHOISIR LE FLUX LUMINEUX** idéal pour chaque projet d'éclairage.

La possibilité de choisir le courant de pilotage des LED permet de disposer toujours de la puissance adaptée à une condition conceptuelle spécifique. Le choix d'un courant plus faible augmentera l'efficacité, en améliorant donc l'économie d'énergie, tandis qu'un courant plus fort permettra d'obtenir davantage de lumière et de réduire le nombre des appareils.

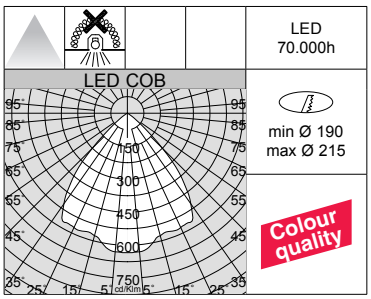

Réflecteur Dark light: polycar-bonate, auto-extinguible V2, métallisé avec des poudres d'aluminium sous vide poussé avec un procédé de C.V.D. pour un meilleur contrôle et rendement de la lumière.

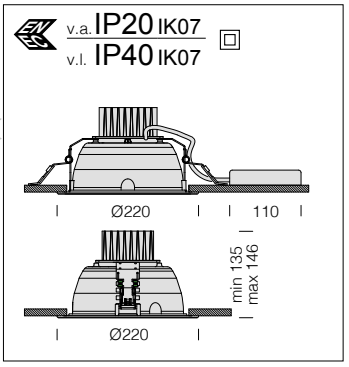

LED : maintien du flux lumineux à 80%: 70.000h (L80B10).
Facteur de puissance >0,95.

***UGR<19** = 13W
****UGR<22** = 17W ÷ 24W

Office 1 DARK - DIP SWITCH

		CLD				LUMEN SORTANT (tq= 25 °C)
LED	couleur	poids	code	I out	W tot	K - ølm - CRI
COB	aluminium	0,90	22**152972**-00	***350***	**13**	4000K - 1484lm - **CRI>90**
			22**152972-39**			3000K - 1409lm - **CRI>90**

Sur demande : version avec bord blanc y version DIMM DALI (**-1241** et **-3941**).

GRADATION PAR DIP SWITCH		
		LUMEN SORTANT (tq= 25 °C)
I out	W tot	K - ølm - CRI
350	***13****	*4000K - 1484lm - **CRI>90***
450	**17****	4000K - 1889lm - **CRI>90**
550	**20****	4000K - 2302lm - **CRI>90**
650	**24****	4000K - 2682lm - **CRI>90**

GRADATION PAR DIP SWITCH		
		LUMEN SORTANT (tq= 25 °C)
I out	W tot	K - ølm - CRI
350	***13****	*3000K - 1409lm - **CRI>90***
450	**17****	3000K - 1714lm - **CRI>90**
550	**20****	3000K - 2186lm - **CRI>90**
650	**24****	3000K - 2548lm - ***CRI>90***

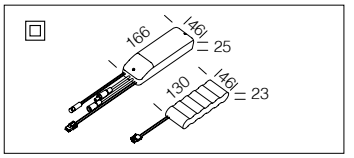

Kit alimentation EM	
1h	220**96035**-00
3h	220**96037**-00

Kit pour l'alimentation en version urgence avec connectique.

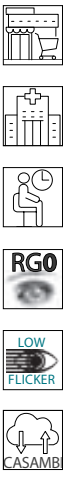

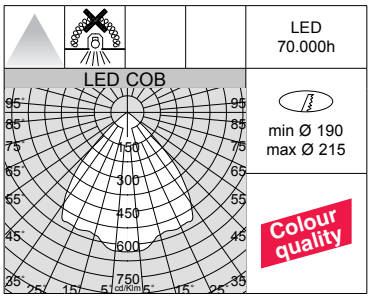

Réflecteur Dark light: polycar-bonate, auto-extinguible V2, métallisé avec des poudres d'aluminium sous vide poussé avec un procédé de C.V.D. pour un meilleur contrôle et rendement de la lumière.

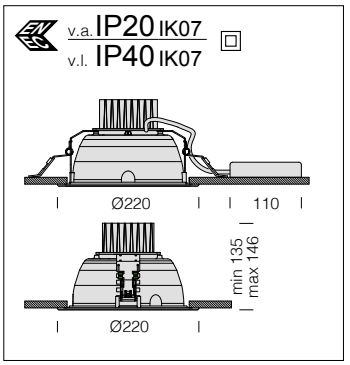

LED : maintien du flux lumineux à 80%: 70.000h (L80B10).
Facteur de puissance >0,95.

****UGR<22** = 31W

Office 1 DARK - DIP SWITCH

		CLD				LUMEN SORTANT (tq= 25 °C)
LED	couleur	poids	code	I out	W tot	K - ølm - CRI
COB	aluminium	0,90	22**152973**-00	***850***	**31**	4000K - 3412lm - **CRI>90**
			22**152973-39**			3000K - 3241lm - **CRI>90**

Sur demande : version avec bord blanc y version DIMM DALI (**-1241** et **-3941**).

GRADATION PAR DIP SWITCH		
		LUMEN SORTANT (tq= 25 °C)
I out	W tot	K - ølm - CRI
850	***31****	*4000K - 3412lm - **CRI>90***
950	**35**	4000K - 3771lm - **CRI>90**
1050	**39**	4000K - 4090lm - **CRI>90**

GRADATION PAR DIP SWITCH		
		LUMEN SORTANT (tq= 25 °C)
I out	W tot	K - ølm - CRI
850	***31****	*3000K - 3241lm - **CRI>90***
950	**35**	3000K - 3582lm - **CRI>90**
1050	**39**	3000K - 3885lm - **CRI>90**

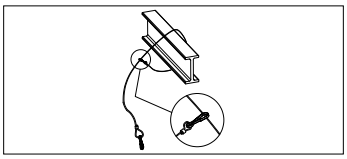

Câble de sécurité
2200**4112**-00
En acier, à utiliser pour la fixation de sécurité des luminaires à l'intérieur du faux-plafond.

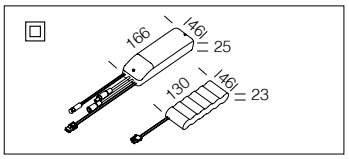

Kit alimentation EM	
1h	220**96035**-00
3h	220**96037**-00

Kit pour l'alimentation en version urgence avec connectique.

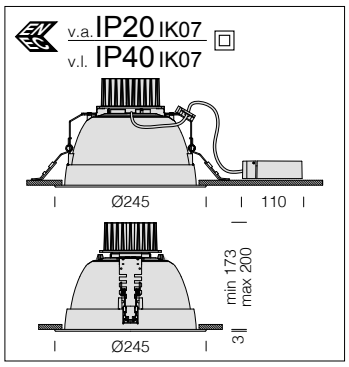

LED : maintien du flux lumineux à 80%: 70.000h (L80B10).
Facteur de puissance >0,95.

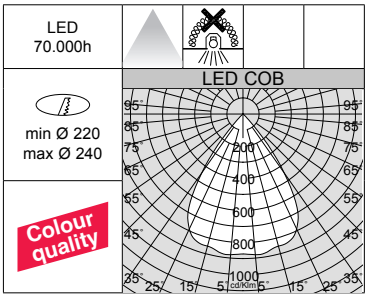

Réflecteur Dark light: polycar-bonate, auto-extinguible V2, métallisé avec des poudres d'aluminium sous vide poussé avec un procédé de C.V.D. pour un meilleur contrôle et rendement de la lumière.

Office 2 Dark - DIP SWITCH

		CLD				LUMEN SORTANT (tq= 25 °C)
LED	couleur	poids	code	I out	W tot	K - ølm - CRI
COB	aluminium	1,00	22**152577**-00	***600***	**21**	4000K - 2550lm - **CRI>90**
			22**152577-39**			3000K - 2422lm - **CRI>90**

Sur demande : version avec bord blanc y version DIMM DALI (**-1241** et **-3941**).

GRADATION PAR DIP SWITCH		
		LUMEN SORTANT (tq= 25 °C)
I out	W tot	K - ølm - CRI
600	***21***	*4000K - 2550lm - **CRI>90***
650	**23**	4000K - 2741lm - **CRI>90**
700	**25**	4000K - 2920lm - **CRI>90**
800	**29**	4000K - 3206lm - **CRI>90**

GRADATION PAR DIP SWITCH		
		LUMEN SORTANT (tq= 25 °C)
I out	W tot	K - ølm - CRI
600	***21***	*3000K - 2422lm - **CRI>90***
650	**23**	3000K - 2604lm - **CRI>90**
700	**25**	3000K - 2774lm - **CRI>90**
800	**29**	3000K - 3046lm - **CRI>90**

Kit alimentation EM	
1h	220**96035**-00
3h	220**96037**-00
Kit pour l'alimentation en version urgence avec connectique.	

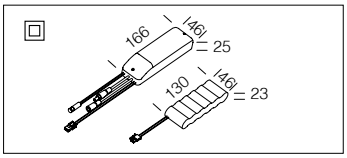

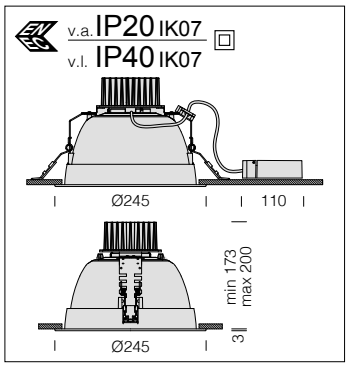

LED : maintien du flux lumineux à 80%: 70.000h (L80B10).
Facteur de puissance >0,95.

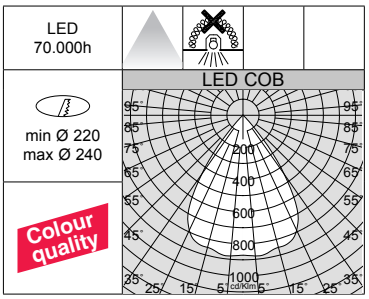

Réflecteur Dark light: polycar-bonate, auto-extinguible V2, métallisé avec des poudres d'aluminium sous vide poussé avec un procédé de C.V.D. pour un meilleur contrôle et rendement de la lumière.

Office 2 Dark - DIP SWITCH

		CLD				LUMEN SORTANT (tq= 25 °C)
LED	couleur	poids	code	I out	W tot	K - ølm - CRI
COB	aluminium	1,00	22**152578**-00	***1050***	**38**	4000K - 4028lm - **CRI>90**
			22**152578-39**			3000K - 3827lm - **CRI>90**

Sur demande : version avec bord blanc y version DIMM DALI (**-1241** et **-3941**).

GRADATION PAR DIP SWITCH		
		LUMEN SORTANT (tq= 25 °C)
I out	W tot	K - ølm - CRI
900	**33**	4000K - 3591lm - **CRI>90**
950	**35**	4000K - 3748lm - **CRI>90**
1050	***38***	*4000K - 4028lm - **CRI>90***

GRADATION PAR DIP SWITCH		
		LUMEN SORTANT (tq= 25 °C)
I out	W tot	K - ølm - CRI
900	**33**	3000K - 3412lm - **CRI>90**
950	**35**	3000K - 3561lm - **CRI>90**
1050	***38***	*3000K - 3827lm - **CRI>90***

Kit alimentation EM	
1h	220**96035**-00
3h	220**96037**-00
Kit pour l'alimentation en version urgence avec connectique.	

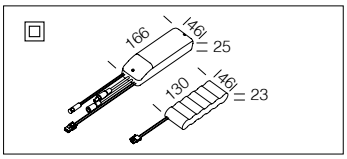

Milano - CCT / DIP SWITCH - **UGR<19**

Un bon éclairage assure une bonne interprétation de l'ambiance et permet de mieux y vivre. C'est sur cette base que naît le projecteur à encastrer Milano, installable rapidement et à des coûts réduits dans toute ambiance d'exposition et répondant à n'importe quelle exigence d'éclairage artificiel dans les projets d'intérieur.

Corps : en aluminium avec logement pour ressorts de fixation au faux-plafond.

Réflecteur : en aluminium métallisé et prismatisé.

Lentille : version standard avec grille de défilement anti-éblouissement.

Sur demande :
- disponible version avec bornier pour alimentation électrique en classe II avec possibilité de connexion en loop-in (**-90**).
- version avec solution de pointe pour le contrôle de l'éclairage CASAMBI (luminaires **à installer dans des faux-plafonds/panneaux NON métalliques**). Pour de plus amples informations, veuillez consulter le chapitre *Composants techniques*.

La caractéristique principale de ce luminaire est la technologie de « changement de température de couleur » : intégré à son corps, le sélecteur permet de choisir la température de couleur préférée (3000K-4000K-6000K) pour s'adapter à la plupart des installations.

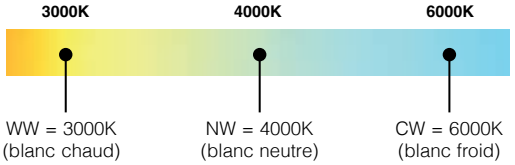

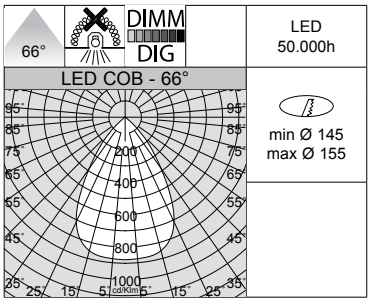

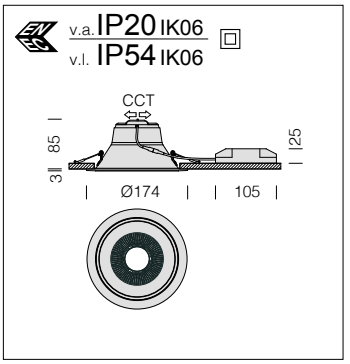

LED : maintien du flux lumineux à 80%: 50.000h (L80B20).
Facteur de puissance >0,9.

Milano small - UGR<19 - CCT / DIP SWITCH

		CLD				LUMEN SORTANT (tq= 25 °C)
LED	couleur	poids	code	I out	W tot	K - ølm - CRI - degrés
LED	blanc	0,40	220**83101**-00	***400***	**17**	3000K - 1728lm - CRI>80 - 66°
						4000K - 1819lm - CRI>80 - 66°
						6000K - 1733lm - CRI>80 - 66°

		CLD D-DIG (DALI)			LUMEN SORTANT (tq= 25 °C)
LED	couleur	poids	code	W tot	K - ølm - CRI - degrés
LED	blanc	0,40	220**83101-1241**	**17**	3000K - 1728lm - CRI>80 - 66°
					4000K - 1819lm - CRI>80 - 66°
					6000K - 1733lm - CRI>80 - 66°

GRADATION PAR DIP SWITCH		
		LUMEN SORTANT (tq= 25 °C)
I out	W tot	K - ølm - CRI - degrés
400	***17***	*3000K - 1728lm - CRI>80 - 66°*
450	**19**	3000K - 1903lm - CRI>80 - 66°
500	**21**	3000K - 2066lm - CRI>80 - 66°

GRADATION PAR DIP SWITCH		
		LUMEN SORTANT (tq= 25 °C)
I out	W tot	K - ølm - CRI - degrés
400	***17***	*4000K - 1819lm - CRI>80 - 66°*
450	**19**	4000K - 2003lm - CRI>80 - 66°
500	**21**	4000K - 2175lm - CRI>80 - 66°

GRADATION PAR DIP SWITCH		
		LUMEN SORTANT (tq= 25 °C)
I out	W tot	K - ølm - CRI - degrés
400	***17***	*6000K - 1733lm - CRI>80 - 66°*
450	**19**	6000K - 1953lm - CRI>80 - 66°
500	**21**	6000K - 2120lm - CRI>80 - 66°

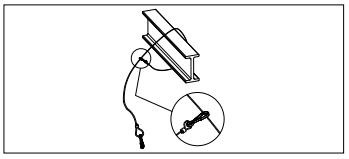

Câble de sécurité
2200**4112**-00
En acier, à utiliser pour la fixation de sécurité des luminaires à l'intérieur du faux-plafond.

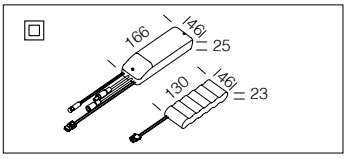

Kit alimentation EM	
1h	220**96035**-00
3h	220**96037**-00
Kit pour l'alimentation en version urgence avec connectique.	

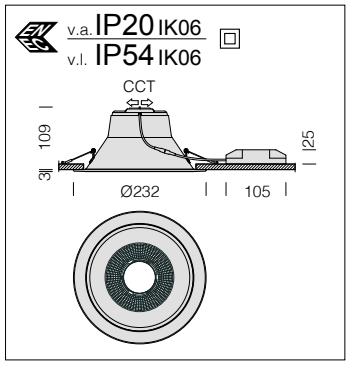

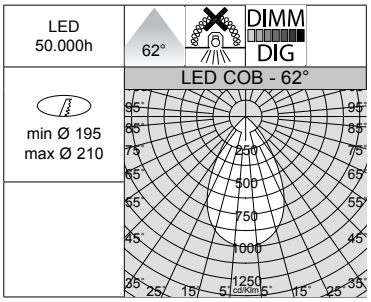

LED : maintien du flux lumineux à 80%: 50.000h (L80B20).
Facteur de puissance >0,9.

Milano big - UGR<19 - CCT / DIP SWITCH

		CLD				LUMEN SORTANT (tq= 25 °C)
LED	couleur	poids	code	I out	W tot	K - ølm - CRI - degrés
LED	blanc	0,50	220**83002**-00	***600***	**23**	3000K - 2437lm - CRI>80 - 62°
						4000K - 2566lm - CRI>80 - 62°
						6000K - 2501lm - CRI>80 - 62°

		CLD D-DIG (DALI)			LUMEN SORTANT (tq= 25 °C)
LED	couleur	poids	code	W tot	K - ølm - CRI - degrés
LED	blanc	0,50	220**83002-1241**	**23**	3000K - 2437lm - CRI>80 - 62°
					4000K - 2566lm - CRI>80 - 62°
					6000K - 2501lm - CRI>80 - 62°

GRADATION PAR DIP SWITCH		
		LUMEN SORTANT (tq= 25 °C)
I out	W tot	K - ølm - CRI - degrés
500	**19**	3000K - 2052lm - CRI>80 - 62°
550	**21**	3000K - 2251lm - CRI>80 - 62°
600	***23***	*3000K - 2437lm - CRI>80 - 62°*
700	**26**	3000K - 2791lm - CRI>80 - 62°

GRADATION PAR DIP SWITCH		
		LUMEN SORTANT (tq= 25 °C)
I out	W tot	K - ølm - CRI - degrés
500	**19**	4000K - 2160lm - CRI>80 - 62°
550	**21**	4000K - 2370lm - CRI>80 - 62°
600	***23***	*4000K - 2566lm - CRI>80 - 62°*
700	**26**	4000K - 2938lm - CRI>80 - 62°

GRADATION PAR DIP SWITCH		
		LUMEN SORTANT (tq= 25 °C)
I out	W tot	K - ølm - CRI - degrés
500	**19**	6000K - 2106lm - CRI>80 - 62°
550	**21**	6000K - 2311lm - CRI>80 - 62°
600	***23***	*6000K - 2501lm - CRI>80 - 62°*
700	**26**	6000K - 2864lm - CRI>80 - 62°

Kit alimentation EM	
1h	220**96035**-00
3h	220**96037**-00
Kit pour l'alimentation en version urgence avec connectique.	

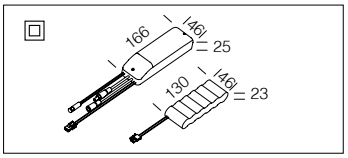

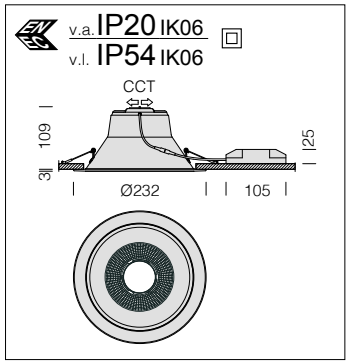

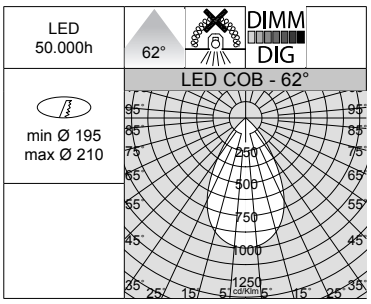

LED : maintien du flux lumineux à 80%: 50.000h (L80B20).
Facteur de puissance >0,9.

Milano big - UGR<19 - CCT / DIP SWITCH

		CLD				LUMEN SORTANT (tq= 25 °C)
LED	couleur	poids	code	I out	W tot	K - ølm - CRI - degrés
LED	blanc	0,50	220**83001**-00	***800***	**31**	3000K - 3082lm - CRI>80 - 62°
						4000K - 3245lm - CRI>80 - 62°
						6000K - 3163lm - CRI>80 - 62°

		CLD D-DIG (DALI)			LUMEN SORTANT (tq= 25 °C)
LED	couleur	poids	code	W tot	K - ølm - CRI - degrés
LED	blanc	0,50	220**83001-1241**	**31**	3000K - 3082lm - CRI>80 - 62°
					4000K - 3245lm - CRI>80 - 62°
					6000K - 3163lm - CRI>80 - 62°

GRADATION PAR DIP SWITCH		
		LUMEN SORTANT (tq= 25 °C)
I out	W tot	K - ølm - CRI - degrés
800	***31***	*3000K - 3082lm - CRI>80 - 62°*
850	**33**	3000K - 3236lm - CRI>80 - 62°
900	**35**	3000K - 3447lm - CRI>80 - 62°

GRADATION PAR DIP SWITCH		
		LUMEN SORTANT (tq= 25 °C)
I out	W tot	K - ølm - CRI - degrés
800	***31***	*4000K - 3245lm - CRI>80 - 62°*
850	**33**	4000K - 3406lm - CRI>80 - 62°
900	**35**	4000K - 3629lm - CRI>80 - 62°

GRADATION PAR DIP SWITCH		
		LUMEN SORTANT (tq= 25 °C)
I out	W tot	K - ølm - CRI - degrés
800	***31***	*6000K - 3163lm - CRI>80 - 62°*
850	**33**	6000K - 3321lm - CRI>80 - 62°
900	**35**	6000K - 3538lm - CRI>80 - 62°

Kit alimentation EM	
1h	220**96035**-00
3h	220**96037**-00
Kit pour l'alimentation en version urgence avec connectique.	

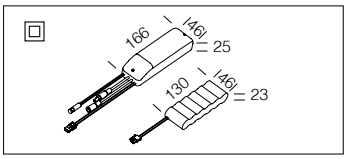

Corps : aluminium moulé sous pression avec logement pour ressorts de fixation au faux-plafond.

Réflecteur : optique basse luminance en aluminium brillant antireflet qui permet d'optimiser l'efficacité lumineuse. Sur demande version avec optique extensif satinée.

LED : maintien du flux lumineux à 80%: 70.000h (L80B10).
Facteur de puissance >0,9.

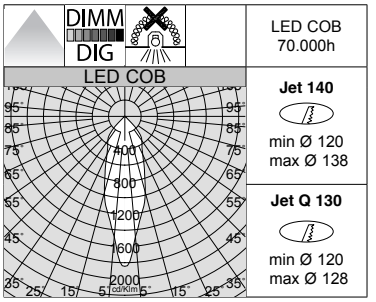

3-4 Sur demande version avec optique extensif satinée.

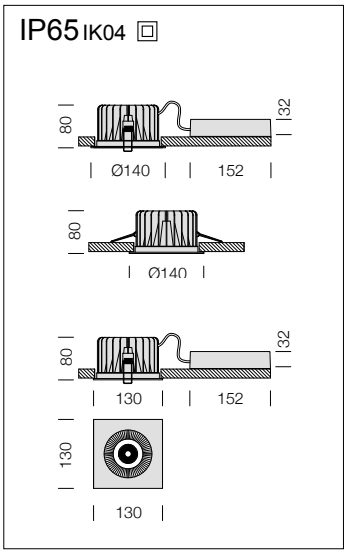

Jet 140 - IP65 (1)						
			CLD	CLD D-DIG (DALI)		LUMEN SORTANT (tq= 25 °C)
LED	couleur	poids	code	code	W tot	K - ølm - CRI
COB	blanc	1,10	2206**5612**-00	2206**5612-1241**	**23**	4000K - 1892lm - **CRI>90**
			2206**5612-39**	2206**5612-3941**		3000K - 1797lm - **CRI>90**

Jet Q 130 - IP65 (2)						
			CLD	CLD D-DIG (DALI)		LUMEN SORTANT (tq= 25 °C)
LED	couleur	poids	code	code	W tot	K - ølm - CRI
COB	blanc	1,10	2206**5712**-00	2206**5712-1241**	**23**	4000K - 1892lm - **CRI>90**
			2206**5712-39**	2206**5712-3941**		3000K - 1797lm - **CRI>90**

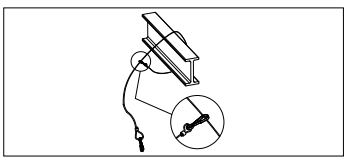

Câble de sécurité
2200**4112**-00
En acier, à utiliser pour la fixation de sécurité des luminaires à l'intérieur du faux-plafond.

IP65 IK04

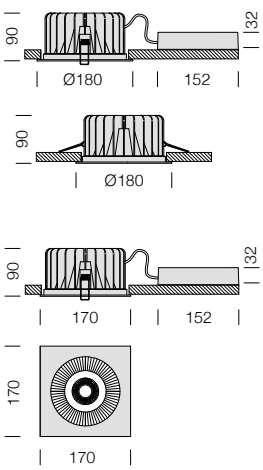

LED COB
70.000h

DIMM
DIG

Jet 180
min Ø 158
max Ø 178

Jet Q 170
min Ø 158
max Ø 168

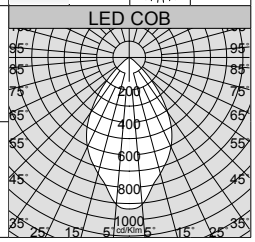

3-4 Sur demande version avec optique extensif satinée.

Jet 180 - IP65 (1)

		CLD		CLD D-DIG (DALI)		LUMEN SORTANT (tq= 25 °C)
LED	couleur	poids	code	code	W tot	K - ølm - CRI
COB	blanc	1,60	220**65613**-00	220**65613-1241**	**32**	4000K - 3423lm - **CRI>90**
			220**65613-39**	220**65613-3941**		3000K - 3251lm - **CRI>90**

Jet Q 170 - IP65 (2)

		CLD		CLD D-DIG (DALI)		LUMEN SORTANT (tq= 25 °C)
LED	couleur	poids	code	code	W tot	K - ølm - CRI
COB	blanc	1,60	220**65713**-00	220**65713-1241**	**32**	4000K - 3423lm - **CRI>90**
			220**65713-39**	220**65713-3941**		3000K - 3251lm - **CRI>90**

IP65 IK04

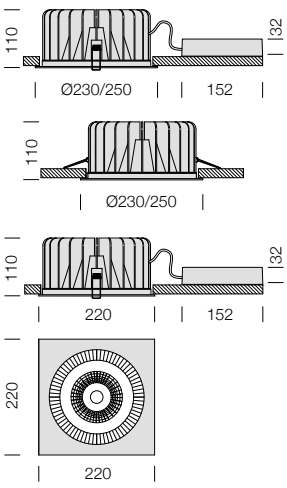

LED COB
70.000h

EM
S.A.
DIMM
DIG

Jet 230-250
min Ø 208
max Ø 228-245

Jet Q 220
min Ø 208
max Ø 218

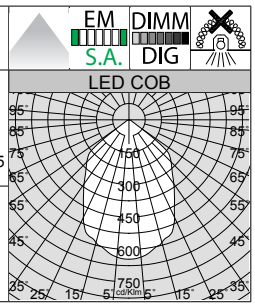

3-4 Sur demande version avec optique extensif satinée.

Jet 230 - IP65 (1)

		CLD		CLD E	CLD D-DIG (DALI)		LUMEN SORTANT (tq= 25 °C)
LED	couleur	poids	code	code	code	W tot	K - ølm - CRI
COB	blanc	2,40	220**65616**-00	220**65616-09**	220**65616-1241**	**45**	4000K - 5584lm - **CRI>90**
			220**65616-39**	220**65616-0928**	220**65616-3941**		3000K - 5304lm - **CRI>90**

Jet Q 220 - IP65 (2)

		CLD		CLD E	CLD D-DIG (DALI)		LUMEN SORTANT (tq= 25 °C)
LED	couleur	poids	code	code	code	W tot	K - ølm - CRI
COB	blanc	2,40	220**65716**-00	220**65716-09**	220**65716-1241**	**45**	4000K - 5584lm - **CRI>90**
			220**65716-39**	220**65716-0928**	220**65716-3941**		3000K - 5304lm - **CRI>90**

Jet 250 - IP65

		CLD		CLD E	CLD D-DIG (DALI)		LUMEN SORTANT (tq= 25 °C)
LED	couleur	poids	code	code	code	W tot	K - ølm - CRI
COB	blanc	2,50	220**65618**-00	220**65618-09**	220**65618-1241**	**45**	4000K - 5584lm - **CRI>90**
			220**65618-39**	220**65618-0928**	220**65618-3941**		3000K - 5304lm - **CRI>90**
Équipé d'anneau; peut être une simple finition esthétique ou couvrir les trous avec diamètre jusqu'à 245 mm. max.							

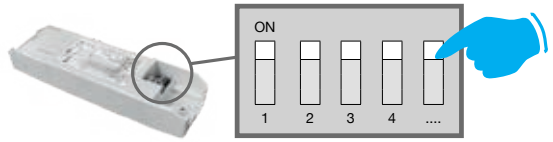

CHOISISSEZ LE JUSTE COURANT POUR OPTIMISER LE FLUX LUMINEUX

GRADATION PAR DIP SWITCH : le luminaire est équipé d'un driver avec *DIP SWITCH* intégré pour **RÉGLER LE COURANT** de sortie. Il est ainsi possible de **CHOISIR LE FLUX LUMINEUX** idéal pour chaque projet d'éclairage.

La possibilité de choisir le courant de pilotage des LED permet de disposer toujours de la puissance adaptée à une condition conceptuelle spécifique. Le choix d'un courant plus faible augmentera l'efficacité, en améliorant donc l'économie d'énergie, tandis qu'un courant plus fort permettra d'obtenir davantage de lumière et de réduire le nombre des appareils.

Corps : aluminium moulé sous pression avec logement pour ressorts de fixation au faux-plafond.

Réflecteur : optique basse luminance en aluminium brillant antireflet qui permet d'optimiser l'efficacité lumineuse.

Lentille : en polycarbonate, haute performance avec facteur d'éblouissement très faible.

Sur demande :
- disponible version avec bornier pour alimentation électrique en classe II avec possibilité de connexion en loop-in (**-90**).
- version avec solution de pointe pour le contrôle de l'éclairage CASAMBI (luminaires **à installer dans des faux-plafonds/panneaux NON métalliques**). Pour de plus amples informations, veuillez consulter le chapitre *Composants techniques*.

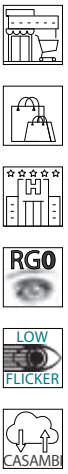

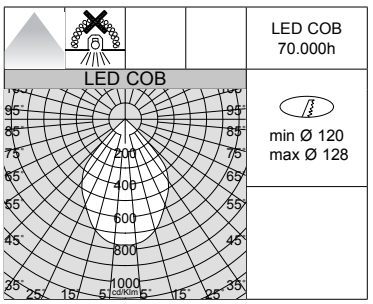

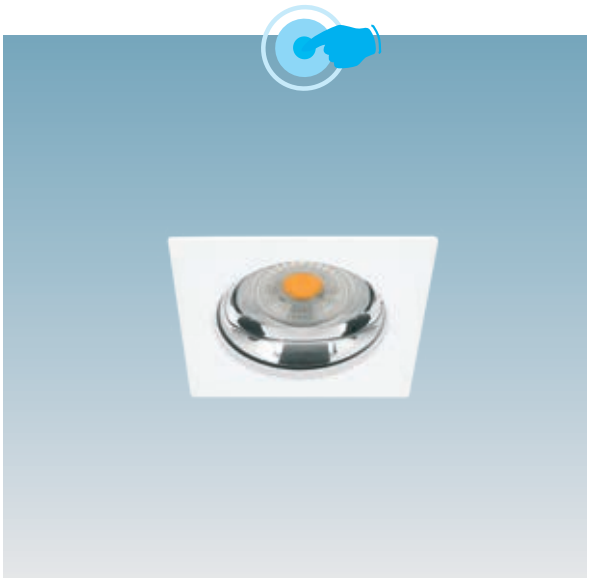

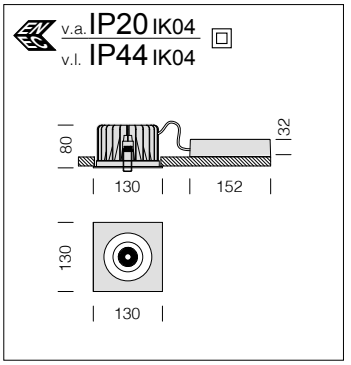

LED : maintien du flux lumineux à 80%: 70.000h (L80B10).
Facteur de puissance >0,95.

Jet Q 130 - IP44 - DIP SWITCH						
		CLD				LUMEN SORTANT (tq= 25 °C)
LED	couleur	poids	code	I out	W tot	K - ølm - CRI
COB	blanc	0,70	2206**5710**-00	***600***	**22**	4000K - 2942lm - CRI>80
			2206**5710-39**			3000K - 2795lm - CRI>80
Sur demande : disponible en version DIMM DALI (**-1241** et **-3941**).						

GRADATION PAR DIP SWITCH		
		LUMEN SORTANT (tq= 25 °C)
I out	W tot	K - ølm - CRI
450	**16**	4000K - 2271lm - CRI>80
500	**18**	4000K - 2494lm - CRI>80
600	***22***	*4000K - 2942lm - CRI>80*

GRADATION PAR DIP SWITCH		
		LUMEN SORTANT (tq= 25 °C)
I out	W tot	K - ølm - CRI
450	**16**	3000K - 2157lm - CRI>80
500	**18**	3000K - 2369lm - CRI>80
600	***22***	*3000K - 2795lm - CRI>80*

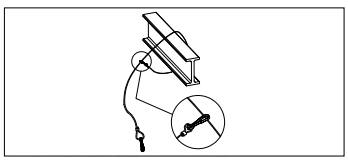

Câble de sécurité
2200**4112**-00
En acier, à utiliser pour la fixation de sécurité des luminaires à l'intérieur du faux-plafond.

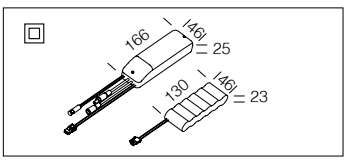

Kit alimentation EM	
1h	2209**6015**-00
3h	2209**6033**-00
Kit pour l'alimentation en version urgence avec connectique.	

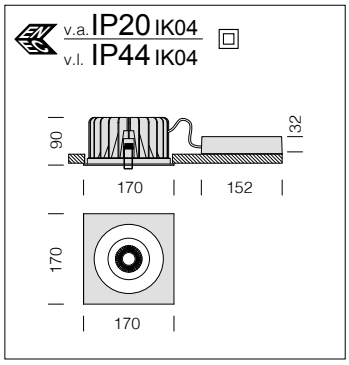

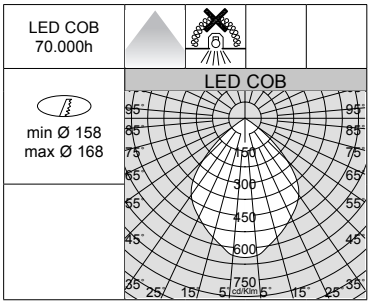

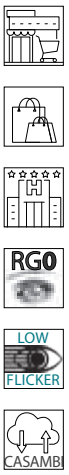

LED : maintien du flux lumineux à 80%: 70.000h (L80B10).
Facteur de puissance >0,95.

Jet Q 170 - IP44 - DIP SWITCH						
		CLD				LUMEN SORTANT (tq= 25 °C)
LED	couleur	poids	code	I out	W tot	K - ølm - CRI
COB	blanc	1,10	220**65714**-00	***1050***	**38**	4000K - 5099lm - CRI>80
			220**65714-39**			3000K - 4844lm - CRI>80
Sur demande : disponible en version DIMM DALI (**-1241** et **-3941**).						

GRADATION PAR DIP SWITCH		
		LUMEN SORTANT (tq= 25 °C)
I out	W tot	K - ølm - CRI
900	**33**	4000K - 4479lm - CRI>80
950	**35**	4000K - 4887lm - CRI>80
1050	***38***	*4000K - 5099lm - CRI>80*

GRADATION PAR DIP SWITCH		
		LUMEN SORTANT (tq= 25 °C)
I out	W tot	K - ølm - CRI
900	**33**	3000K - 4255lm - CRI>80
950	**35**	3000K - 4643lm - CRI>80
1050	***38***	*3000K - 4844lm - CRI>80*

Kit alimentation EM	
1h	220**96015**-00
3h	220**96033**-00
Kit pour l'alimentation en version urgence avec connectique.	

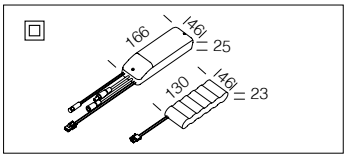

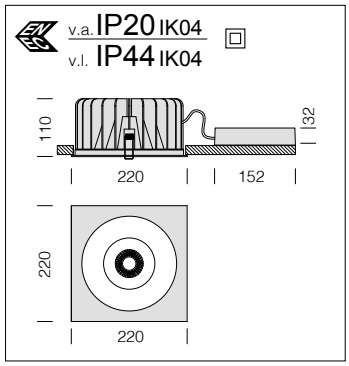

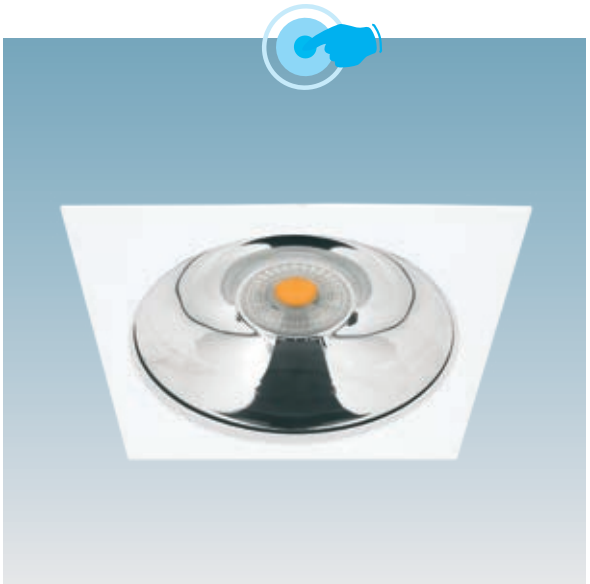

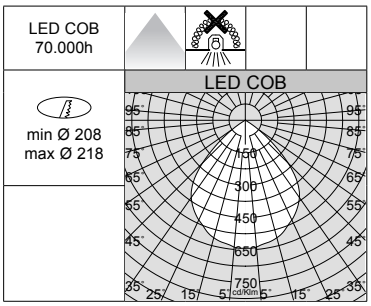

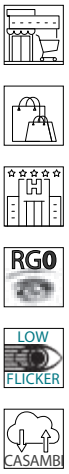

LED : maintien du flux lumineux à 80%: 70.000h (L80B10).
Facteur de puissance >0,95.

Jet Q 220 - IP44 - DIP SWITCH						
		CLD				LUMEN SORTANT (tq= 25 °C)
LED	couleur	poids	code	I out	W tot	K - ølm - CRI
COB	blanc	1,90	220**65717**-00	***1400***	**52**	4000K - 6616lm - CRI>80
			220**65717-39**			3000K - 6285lm - CRI>80
Sur demande : disponible en version DIMM DALI (**-1241** et **-3941**).						

GRADATION PAR DIP SWITCH		
		LUMEN SORTANT (tq= 25 °C)
I out	W tot	K - ølm - CRI
1050	**38**	4000K - 5181lm - CRI>80
1200	**44**	4000K - 5801lm - CRI>80
1400	***52***	*4000K - 6616lm - CRI>80*

GRADATION PAR DIP SWITCH		
		LUMEN SORTANT (tq= 25 °C)
I out	W tot	K - ølm - CRI
1050	**38**	3000K - 4922lm - CRI>80
1200	**44**	3000K - 5511lm - CRI>80
1400	***52***	*3000K - 6285lm - CRI>80*

Kit alimentation EM	
1h	220**96015**-00
3h	220**96033**-00
Kit pour l'alimentation en version urgence avec connectique.	

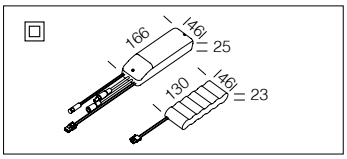

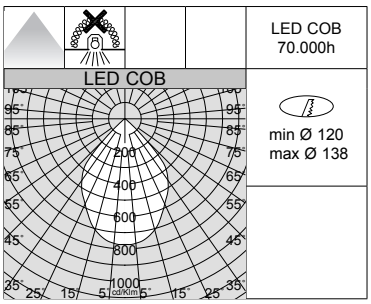

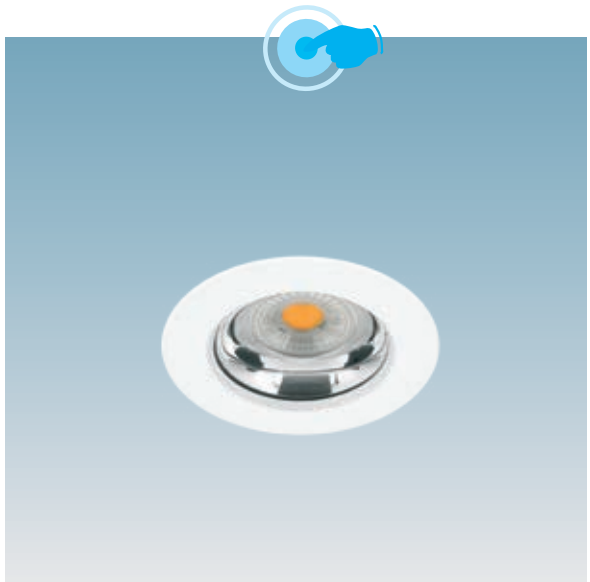

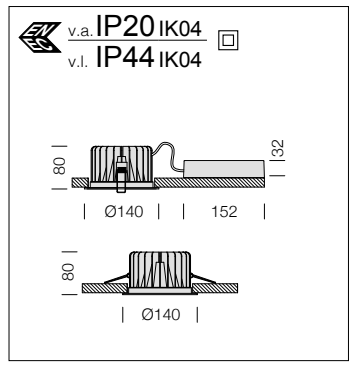

LED : maintien du flux lumineux à 80%: 70.000h (L80B10).
Facteur de puissance >0,95.

Jet 140 - IP44 - DIP SWITCH

		CLD				LUMEN SORTANT (tq= 25 °C)
LED	couleur	poids	code	I out	W tot	K - ølm - CRI
COB	blanc	0,70	220**65610**-00	***600***	**22**	4000K - 2942lm - CRI>80
			220**65610-39**			3000K - 2795lm - CRI>80

Sur demande : disponible en version DIMM DALI (**-1241** et **-3941**).

GRADATION PAR DIP SWITCH		
		LUMEN SORTANT (tq= 25 °C)
I out	W tot	K - ølm - CRI
450	**16**	4000K - 2271lm - CRI>80
500	**18**	4000K - 2494lm - CRI>80
600	***22***	*4000K - 2942lm - CRI>80*

GRADATION PAR DIP SWITCH		
		LUMEN SORTANT (tq= 25 °C)
I out	W tot	K - ølm - CRI
450	**16**	3000K - 2157lm - CRI>80
500	**18**	3000K - 2369lm - CRI>80
600	***22***	*3000K - 2795lm - CRI>80*

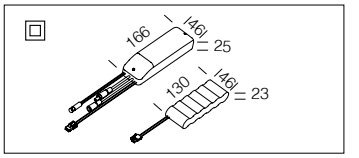

Kit alimentation EM	
1h	220**96015**-00
3h	220**96033**-00

Kit pour l'alimentation en version urgence avec connectique.

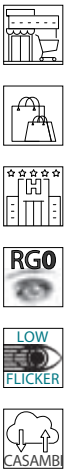

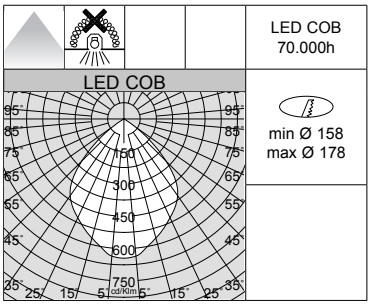

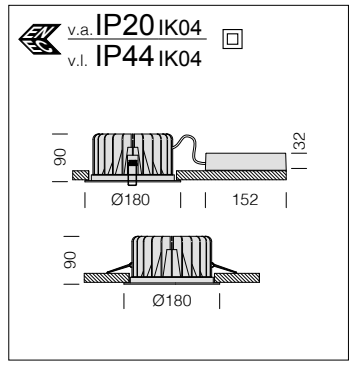

LED : maintien du flux lumineux à 80%: 70.000h (L80B10).
Facteur de puissance >0,95.

Jet 180 - IP44 - DIP SWITCH

		CLD				LUMEN SORTANT (tq= 25 °C)
LED	couleur	poids	code	I out	W tot	K - ølm - CRI
COB	blanc	1,10	220**65614**-00	***1050***	**38**	4000K - 5099lm - CRI>80
			220**65614-39**			3000K - 4844lm - CRI>80

Sur demande : disponible en version DIMM DALI (**-1241** et **-3941**).

GRADATION PAR DIP SWITCH		
		LUMEN SORTANT (tq= 25 °C)
I out	W tot	K - ølm - CRI
900	**33**	4000K - 4479lm - CRI>80
950	**35**	4000K - 4887lm - CRI>80
1050	***38***	*4000K - 5099lm - CRI>80*

GRADATION PAR DIP SWITCH		
		LUMEN SORTANT (tq= 25 °C)
I out	W tot	K - ølm - CRI
900	**33**	3000K - 4255lm - CRI>80
950	**35**	3000K - 4643lm - CRI>80
1050	***38***	*3000K - 4844lm - CRI>80*

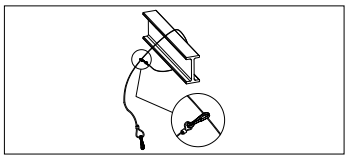

Câble de sécurité
2200**4112**-00
En acier, à utiliser pour la fixation de sécurité des luminaires à l'intérieur du faux-plafond.

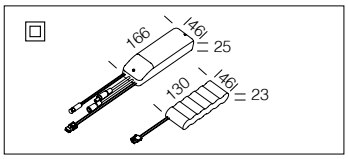

Kit alimentation EM	
1h	220**96015**-00
3h	220**96033**-00

Kit pour l'alimentation en version urgence avec connectique.

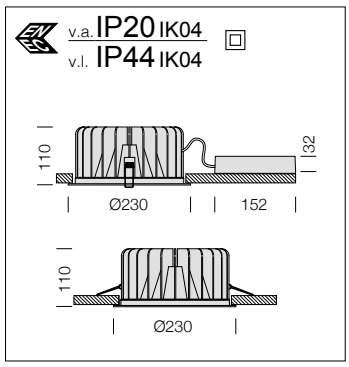

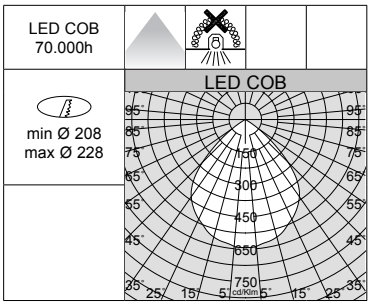

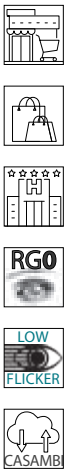

LED : maintien du flux lumineux à 80%: 70.000h (L80B10).
Facteur de puissance >0,95.

Jet 230 - IP44 - DIP SWITCH						
		CLD				LUMEN SORTANT (tq= 25 °C)
LED	couleur	poids	code	I out	W tot	K - ølm - CRI
COB	blanc	1,90	2206**5617**-00	***1400***	**52**	4000K - 6616lm - CRI>80
			2206**5617-39**			3000K - 6285lm - CRI>80
Sur demande : disponible en version DIMM DALI (**-1241** et **-3941**).						

GRADATION PAR DIP SWITCH		
		LUMEN SORTANT (tq= 25 °C)
I out	W tot	K - ølm - CRI
1050	**38**	4000K - 5181lm - CRI>80
1200	**44**	4000K - 5801lm - CRI>80
1400	***52***	*4000K - 6616lm - CRI>80*

GRADATION PAR DIP SWITCH		
		LUMEN SORTANT (tq= 25 °C)
I out	W tot	K - ølm - CRI
1050	**38**	3000K - 4922lm - CRI>80
1200	**44**	3000K - 5511lm - CRI>80
1400	***52***	*3000K - 6285lm - CRI>80*

Kit alimentation EM	
1h	2209**6015**-00
3h	2209**6033**-00
Kit pour l'alimentation en version urgence avec connectique.	

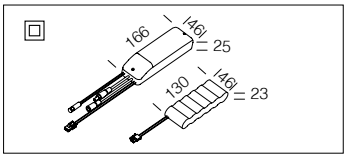

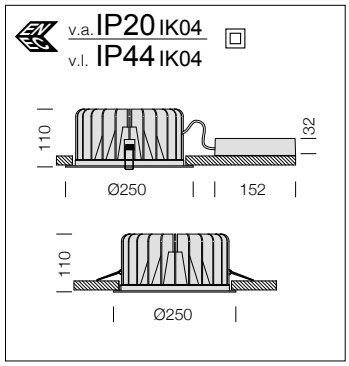

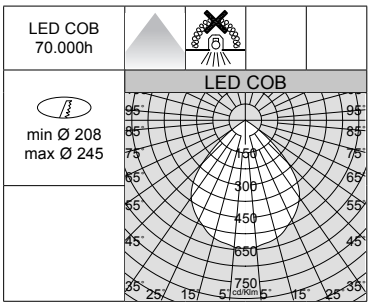

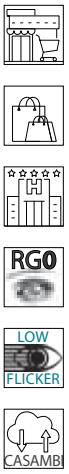

LED : maintien du flux lumineux à 80%: 70.000h (L80B10).
Facteur de puissance >0,95.

Jet 250 - IP44 - DIP SWITCH						
		CLD				LUMEN SORTANT (tq= 25 °C)
LED	couleur	poids	code	I out	W tot	K - ølm - CRI
COB	blanc	2,00	2206**5615**-00	***1400***	**52**	4000K - 6616lm - CRI>80
			2206**5615-39**			3000K - 6285lm - CRI>80
Équipé d'anneau; peut être une simple finition esthétique ou couvrir les trous avec diamètre jusqu'à 245 mm. max.. **Sur demande** : disponible en version DIMM DALI (**-1241** et **-3941**).						

GRADATION PAR DIP SWITCH		
		LUMEN SORTANT (tq= 25 °C)
I out	W tot	K - ølm - CRI
1050	**38**	4000K - 5181lm - CRI>80
1200	**44**	4000K - 5801lm - CRI>80
1400	***52***	*4000K - 6616lm - CRI>80*

GRADATION PAR DIP SWITCH		
		LUMEN SORTANT (tq= 25 °C)
I out	W tot	K - ølm - CRI
1050	**38**	3000K - 4922lm - CRI>80
1200	**44**	3000K - 5511lm - CRI>80
1400	***52***	*3000K - 6285lm - CRI>80*

Kit alimentation EM	
1h	2209**6015**-00
3h	2209**6033**-00
Kit pour l'alimentation en version urgence avec connectique.	

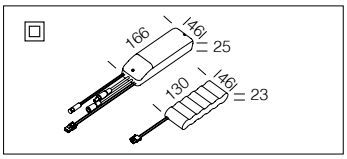

La gamme des downlights Luthor présente maintenant les trois dimensions. Ainsi elle peut être installée dans tous les trous d'encastrement. Les downlights orientables Luthor LED font une lumière d'avant-garde. Ces produits sont très robustes, d'excellente qualité et à haute performance. Ils sont parfaits pour l'éclairage des grandes surfaces commerciales.

Corps : orientable en aluminium moulé sous pression avec ressorts pour l'encastrement.

Réflecteur : en aluminium prismatique et brillant haut rendement avec écran en verre.

Peinture : en poudre avec peinture époxydique en polyester résistant aux rayons UV.

LED : maintien du flux lumineux à 80%: 70.000h (L80B10). Facteur de puissance >0,95.
Groupe de risque photobiologique : groupe 0 (exempt de risque).

Sur demande :
• disponible en version DIMM-DALI (**-1241** et **-3941**) et PUSH-DIMM (**-1245** et **-3945**).
• disponible version avec bornier pour alimentation électrique en classe II avec possibilité de connexion en loop-in (**-90**).
• version avec solution de pointe pour le contrôle de l'éclairage CASAMBI (luminaires **à installer dans des faux-plafonds/panneaux NON métalliques**). Pour de plus amples informations, veuillez consulter le chapitre *Composants techniques.*

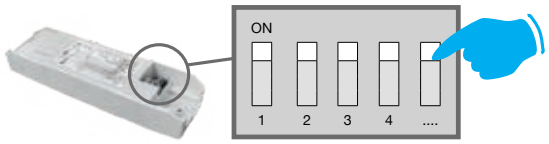

CHOISISSEZ LE JUSTE COURANT POUR OPTIMISER LE FLUX LUMINEUX

GRADATION PAR DIP SWITCH : le luminaire est équipé d'un driver avec *DIP SWITCH* intégré pour **RÉGLER LE COURANT** de sortie. Il est ainsi possible de **CHOISIR LE FLUX LUMINEUX** idéal pour chaque projet d'éclairage.

La possibilité de choisir le courant de pilotage des LED permet de disposer toujours de la puissance adaptée à une condition conceptuelle spécifique. Le choix d'un courant plus faible augmentera l'efficacité, en améliorant donc l'économie d'énergie, tandis qu'un courant plus fort permettra d'obtenir davantage de lumière et de réduire le nombre des appareils.

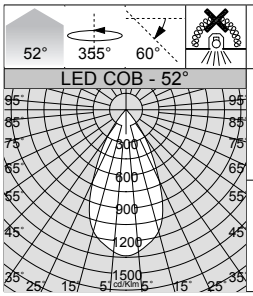

LED COB 70.000h

min Ø 110
max Ø 115

Sur demande : version avec faisceau 23°

Sur demande : disponible en version 4000K, couleur et noir/or (souscode **-170027**).

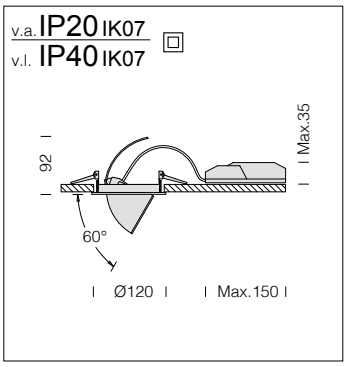

LED : maintien du flux lumineux à 80%: 70.000h (L80B10).
Facteur de puissance >0,95.

Luthor Small - DIP SWITCH - PROFESSIONAL

		CLD				LUMEN SORTANT (tq= 25 °C)
LED	couleur	poids	code	I out	W tot	K - ølm - CRI - degrés
COB	blanc	0.50	220**87808**-00	***250***	**9**	4000K - 1129lm - **CRI 93** - 52°
	noir		220**87831**-00			
COB	blanc	0.50	220**87808-39**	***250***	**9**	3000K - 1072lm - **CRI 93** - 52°
	noir		220**87831-39**			

Sur demande : version DIMM DALI (**-1241** et **-3941**) et PUSH-DIMM (**-1245** et **-3945**).

GRADATION PAR DIP SWITCH		
		LUMEN SORTANT (tq= 25 °C)
I out	W tot	K - ølm - CRI - degrés
250	***9****	*4000K - 1129lm - **CRI 93** - 52°*
300	**11**	4000K - 1328lm - **CRI 93** - 52°
350	**13**	4000K - 1530lm - **CRI 93** - 52°

GRADATION PAR DIP SWITCH		
		LUMEN SORTANT (tq= 25 °C)
I out	W tot	K - ølm - CRI - degrés
250	***9****	*3000K - 1072lm - **CRI 93** - 52°*
300	**11**	3000K - 1263lm - **CRI 93** - 52°
350	**13**	3000K - 1453lm - **CRI 93** - 52°

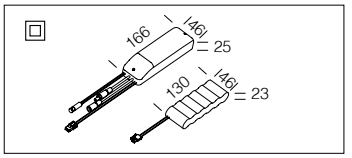

Kit alimentation EM	
1h	220**96015**-00
3h	220**96033**-00

Kit pour l'alimentation en version urgence avec connectique.

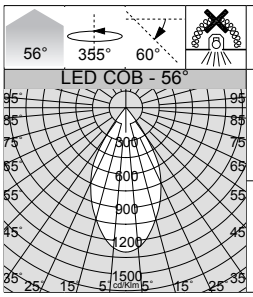

LED COB 70.000h

min Ø 140
max Ø 160

Sur demande : version avec faisceau 19° et 34°

Sur demande : disponible en version 4000K, couleur et noir/or (souscode **-170027**).

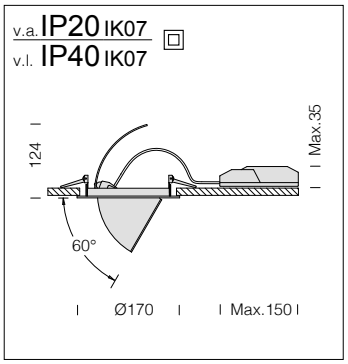

LED : maintien du flux lumineux à 80%: 70.000h (L80B10).
Facteur de puissance >0,95.

Luthor Medium - DIP SWITCH - PROFESSIONAL

		CLD				LUMEN SORTANT (tq= 25 °C)
LED	couleur	poids	code	I out	W tot	K - ølm - CRI - degrés
COB	blanc	1.00	220**87809**-00	***500***	**19**	4000K - 2251lm - **CRI 93** - 56°
	noir		220**87832**-00			
COB	blanc	1.00	220**87809-39**	***500***	**19**	3000K - 2137lm - **CRI 93** - 56°
	noir		220**87832-39**			

Sur demande : version DIMM DALI (**-1241** et **-3941**) et PUSH-DIMM (**-1245** et **-3945**).

GRADATION PAR DIP SWITCH		
		LUMEN SORTANT (tq= 25 °C)
I out	W tot	K - ølm - CRI - degrés
350	**13***	4000K - 1615lm - **CRI 93** - 56°
400	**15***	4000K - 1826lm - **CRI 93** - 56°
500	***19****	*4000K - 2251lm - **CRI 93** - 56°*
600	**22**	4000K - 2643lm - **CRI 93** - 56°
700	**26**	4000K - 3036lm - **CRI 93** - 56°

GRADATION PAR DIP SWITCH		
		LUMEN SORTANT (tq= 25 °C)
I out	W tot	K - ølm - CRI - degrés
350	**13***	3000K - 1534lm - **CRI 93** - 56°
400	**15***	3000K - 1735lm - **CRI 93** - 56°
500	***19****	*3000K - 2137lm - **CRI 93** - 56°*
600	**22**	3000K - 2511lm - **CRI 93** - 56°
700	**26**	3000K - 2884lm - **CRI 93** - 56°

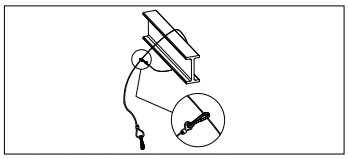

Câble de sécurité
2200**4112**-00
En acier, à utiliser pour la fixation de sécurité des luminaires à l'intérieur du faux-plafond.

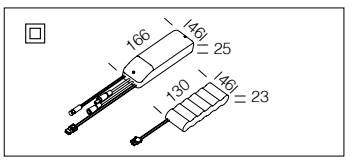

Kit alimentation EM	
1h	220**96015**-00
3h	220**96033**-00

Kit pour l'alimentation en version urgence avec connectique.

v.a. IP20 IK07
v.l. IP40 IK07

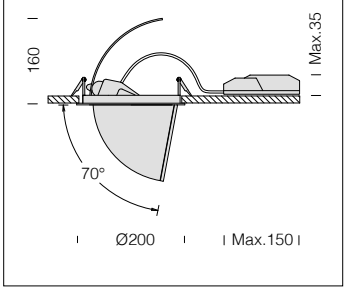

LED : maintien du flux lumineux à 80%: 70.000h (L80B10).
Facteur de puissance >0,95.

LED COB 70.000h

56° 355° 70°

min Ø 170
max Ø 190

Sur demande : version avec faisceau 23° et 32°

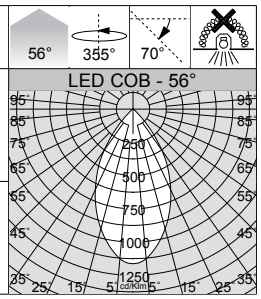

Sur demande : disponible en version 4000K, couleur et noir/or (souscode **-170027**).

Luthor Big - DIP SWITCH - PROFESSIONAL						
		CLD				LUMEN SORTANT (tq= 25 °C)
LED	couleur	poids	code	I out	W tot	K - ølm - CRI - degrés
COB	blanc	1,70	22**85910**-00	***1050***	**39**	4000K - 4409lm - **CRI 93** - 56°
	noir		22**85930**-00			
COB	blanc	1,70	22**85910-39**	***1050***	**39**	3000K - 4189lm - **CRI 93** - 56°
	noir		22**85930-39**			
Sur demande : version DIMM DALI (**-1241** et **-3941**) et PUSH-DIMM (**-1245** et **-3945**).						

GRADATION PAR DIP SWITCH		
		LUMEN SORTANT (tq= 25 °C)
I out	W tot	K - ølm - CRI - degrés
850	**32**	4000K - 3681lm - **CRI 93** - 56°
900	**33**	4000K - 3876lm - **CRI 93** - 56°
950	**36**	4000K - 4091lm - **CRI 93** - 56°
1050	***39***	*4000K - 4409lm - **CRI 93** - 56°*

GRADATION PAR DIP SWITCH		
		LUMEN SORTANT (tq= 25 °C)
I out	W tot	K - ølm - CRI - degrés
850	**32**	3000K - 3497lm - **CRI 93** - 56°
900	**33**	3000K - 3683lm - **CRI 93** - 56°
950	**36**	3000K - 3887lm - **CRI 93** - 56°
1050	***39***	*3000K - 4189lm - **CRI 93** - 56°*

Kit alimentation EM	
1h	22**96015**-00
3h	22**96033**-00
Kit pour l'alimentation en version urgence avec connectique.	

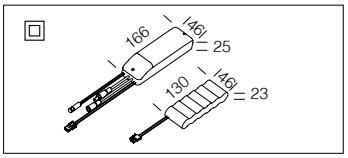

v.a. IP20 IK07
v.l. IP40 IK07

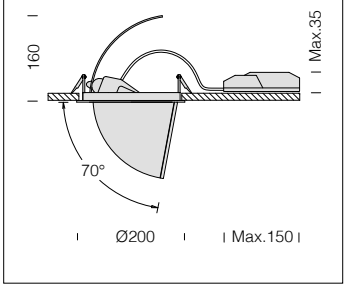

LED : maintien du flux lumineux à 80%: 70.000h (L80B10).
Facteur de puissance >0,95.

LED COB 70.000h

56° 355° 70°

min Ø 170
max Ø 190

Sur demande : version avec faisceau 23° et 32°

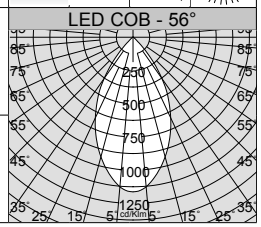

Sur demande : disponible en version 4000K, couleur et noir/or (souscode **-170027**).

Luthor Big - DIP SWITCH - PROFESSIONAL						
		CLD				LUMEN SORTANT (tq= 25 °C)
LED	couleur	poids	code	I out	W tot	K - ølm - CRI - degrés
COB	blanc	1,70	22**85912**-00	***1050***	**57**	4000K - 6395lm - **CRI 93** - 56°
	noir		22**85932**-00			
COB	blanc	1,70	22**85912-39**	***1050***	**57**	3000K - 6075lm - **CRI 93** - 56°
	noir		22**85932-39**			
Sur demande : version DIMM DALI (**-1241** et **-3941**) et PUSH-DIMM (**-1245** et **-3945**).						

GRADATION PAR DIP SWITCH		
		LUMEN SORTANT (tq= 25 °C)
I out	W tot	K - ølm - CRI - degrés
800	**45**	4000K - 5296lm - **CRI 93** - 56°
900	**52**	4000K - 5898lm - **CRI 93** - 56°
950	**55**	4000K - 6200lm - **CRI 93** - 56°
1050	***57***	*4000K - 6395lm - **CRI 93** - 56°*

GRADATION PAR DIP SWITCH		
		LUMEN SORTANT (tq= 25 °C)
I out	W tot	K - ølm - CRI - degrés
800	**45**	3000K - 5031lm - **CRI 93** - 56°
900	**52**	3000K - 5603lm - **CRI 93** - 56°
950	**55**	3000K - 5889lm - **CRI 93** - 56°
1050	***57***	*3000K - 6075lm - **CRI 93** - 56°*

Kit alimentation EM	
1h	22**96015**-00
3h	22**96033**-00
Kit pour l'alimentation en version urgence avec connectique.	

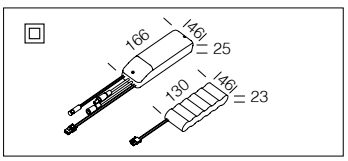

Eco Lex: downlights en mesure de satisfaire aux nombreuses exigences des centres commerciaux, magasins et musées en matière d'éclairage. Leur très grande souplesse d'emploi, compte tenu des nombreux formats disponibles, simplifie leur installation et multiplie leurs applications. Notamment, il est possible de remplacer l'ancien éclairage sans intervenir sur les structures. La maintenance et l'installation sont extrêmement faciles.

Corps : en aluminium moulé sous pression.

Diffuseur : plaque en polycarbonate avec cercles concentriques gravés au laser fait aussi office de lentille. Ces cercles ont un positionnement bien précis à écartements variables. Plus on se rapproche du centre, plus les cercles sont proches, procurant ainsi un excellent effet visuel et anti-éblouissant.

LED : maintien du flux lumineux à 80%: 50.000h (L80B20).
Facteur de puissance >0,9.

Sur demande :
• disponible en version DIMM-DALI (**-1241** et **-3941**).
• disponible version avec bornier pour alimentation électrique en classe II avec possibilité de connexion en loop-in (**-90**).
• version avec solution de pointe pour le contrôle de l'éclairage CASAMBI (luminaires **à installer dans des faux-plafonds/panneaux NON métalliques**). Pour de plus amples informations, veuillez consulter le chapitre *Composants techniques.*

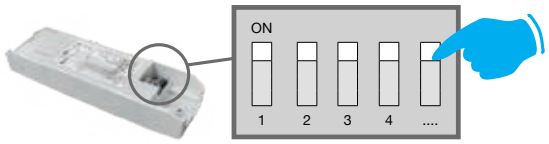

CHOISISSEZ LE JUSTE COURANT POUR OPTIMISER LE FLUX LUMINEUX

GRADATION PAR DIP SWITCH : le luminaire est équipé d'un driver avec *DIP SWITCH* intégré pour **RÉGLER LE COURANT** de sortie. Il est ainsi possible de **CHOISIR LE FLUX LUMINEUX** idéal pour chaque projet d'éclairage.

La possibilité de choisir le courant de pilotage des LED permet de disposer toujours de la puissance adaptée à une condition conceptuelle spécifique. Le choix d'un courant plus faible augmentera l'efficacité, en améliorant donc l'économie d'énergie, tandis qu'un courant plus fort permettra d'obtenir davantage de lumière et de réduire le nombre des appareils.

Eco Lex - DIP SWITCH - **CRI>90**

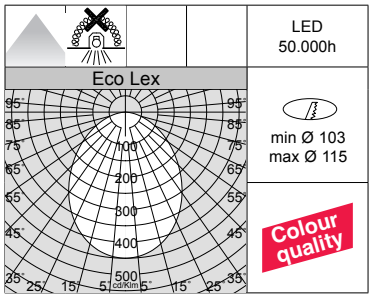

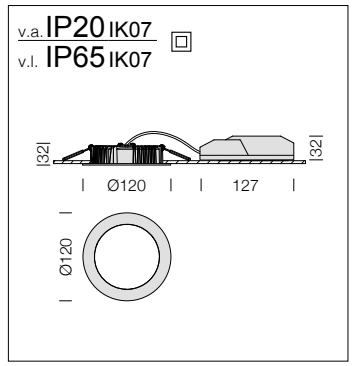

LED : maintien du flux lumineux à 80%: 50.000h (L80B20).
Facteur de puissance >0,9.

Eco Lex - DIP SWITCH						
		CLD				LUMEN SORTANT (tq= 25 °C)
LED	couleur	poids	code	I out	W tot	K - ølm - CRI
LED	blanc	0,20	22**173710**-00	***250***	**10**	4000K - 1220lm - **CRI>90**
			22**173710-39**			3000K - 1150lm - **CRI>90**
Sur demande : version DIMM DALI (**-1241** et **-3941**).						

GRADATION PAR DIP SWITCH		
		LUMEN SORTANT (tq= 25 °C)
I out	W tot	K - ølm - CRI
200	8	4000K - 980lm - **CRI>90**
250	***10***	*4000K - 1220lm - **CRI>90***
300	12	4000K - 1320lm - **CRI>90**

GRADATION PAR DIP SWITCH		
		LUMEN SORTANT (tq= 25 °C)
I out	W tot	K - ølm - CRI
200	8	3000K - 930lm - **CRI>90**
250	***10***	*3000K - 1150lm - **CRI>90***
300	12	3000K - 1250lm - **CRI>90**

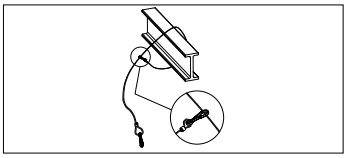

Câble de sécurité
2200**4112**-00
En acier, à utiliser pour la fixation de sécurité des luminaires à l'intérieur du faux-plafond.

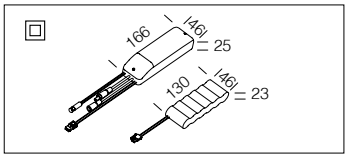

Kit alimentation EM	
1h	220**96015**-00
3h	220**96033**-00
Kit pour l'alimentation en version urgence avec connectique.	

v.a. IP20 IK07
v.l. IP65 IK07

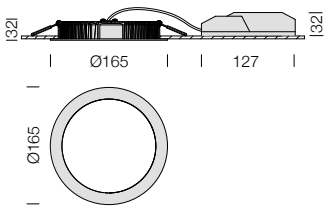

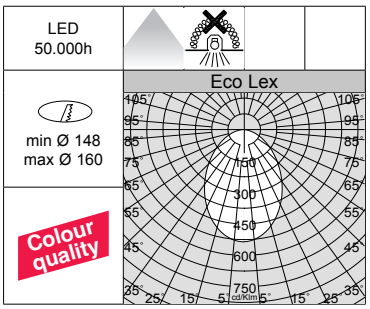

LED : maintien du flux lumineux à 80%: 50.000h (L80B20).
Facteur de puissance >0,9.

Eco Lex 1 - DIP SWITCH						
		CLD				LUMEN SORTANT (tq= 25 °C)
LED	couleur	poids	code	I out	W tot	K - ølm - CRI
LED	blanc	0,40	22**173711**-00	***250***	**10**	4000K - 1220lm - **CRI>90**
			22**173711-39**			3000K - 1150lm - **CRI>90**
Sur demande : version DIMM DALI (**-1241** et **-3941**).						

GRADATION PAR DIP SWITCH		
		LUMEN SORTANT (tq= 25 °C)
I out	W tot	K - ølm - CRI
200	8	4000K - 980lm - **CRI>90**
250	***10***	*4000K - 1220lm - **CRI>90***
300	12	4000K - 1320lm - **CRI>90**

GRADATION PAR DIP SWITCH		
		LUMEN SORTANT (tq= 25 °C)
I out	W tot	K - ølm - CRI
200	8	3000K - 930lm - **CRI>90**
250	***10***	*3000K - 1150lm - **CRI>90***
300	12	3000K - 1250lm - **CRI>90**

Kit alimentation EM	
1h	2209**6015**-00
3h	2209**6033**-00
Kit pour l'alimentation en version urgence avec connectique.	

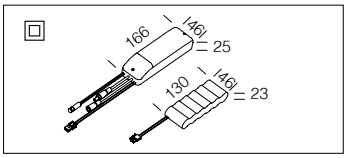

v.a. IP20 IK07
v.l. IP65 IK07

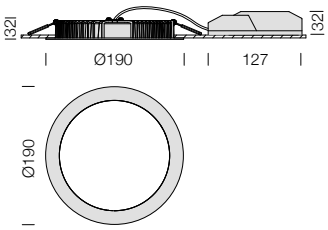

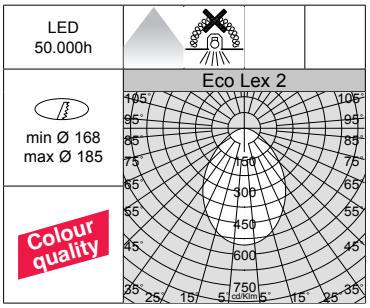

LED : maintien du flux lumineux à 80%: 50.000h (L80B20).
Facteur de puissance >0,9.

Eco Lex 2 - DIP SWITCH						
		CLD				LUMEN SORTANT (tq= 25 °C)
LED	couleur	poids	code	I out	W tot	K - ølm - CRI
LED	blanc	0,50	22**173712**-00	***300***	**12**	4000K - 1450lm - **CRI>90**
			22**173712-39**			3000K - 1370lm - **CRI>90**
Sur demande : version DIMM DALI (**-1241** et **-3941**).						

GRADATION PAR DIP SWITCH		
		LUMEN SORTANT (tq= 25 °C)
I out	W tot	K - ølm - CRI
250	10	4000K - 1250lm - **CRI>90**
300	***12***	*4000K - 1450lm - **CRI>90***
350	14	4000K - 1680lm - **CRI>90**

GRADATION PAR DIP SWITCH		
		LUMEN SORTANT (tq= 25 °C)
I out	W tot	K - ølm - CRI
250	10	3000K - 1180lm - **CRI>90**
300	***12***	*3000K - 1370lm - **CRI>90***
350	14	3000K - 1590lm - **CRI>90**

Kit alimentation EM	
1h	2209**6015**-00
3h	2209**6033**-00
Kit pour l'alimentation en version urgence avec connectique.	

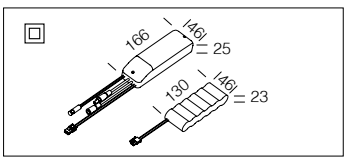

Eco Lex - DIP SWITCH - **CRI>90**

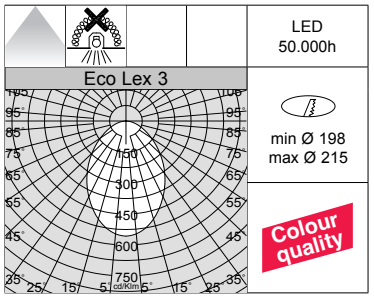

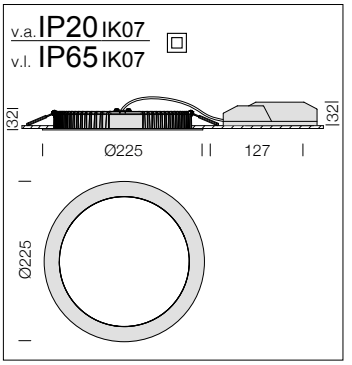

LED : maintien du flux lumineux à 80%: 50.000h (L80B20).
Facteur de puissance >0,9.

Eco Lex 3 - DIP SWITCH						
		CLD				LUMEN SORTANT (tq= 25 °C)
LED	couleur	poids	code	I out	W tot	K - ølm - CRI
LED	blanc	0,70	22**173713**-00	***550***	**20**	4000K - 2690lm - **CRI>90**
			22**173713-39**			3000K - 2555lm - **CRI>90**
Sur demande : version DIMM DALI (**-1241** et **-3941**).						

GRADATION PAR DIP SWITCH		
		LUMEN SORTANT (tq= 25 °C)
I out	W tot	K - ølm - CRI
450	17	4000K - 2208lm - **CRI>90**
500	19	4000K - 2453lm - **CRI>90**
550	***20***	*4000K - 2690lm - **CRI>90***
600	22	4000K - 2910lm - **CRI>90**

GRADATION PAR DIP SWITCH		
		LUMEN SORTANT (tq= 25 °C)
I out	W tot	K - ølm - CRI
450	17	3000K - 2098lm - **CRI>90**
500	19	3000K - 2330lm - **CRI>90**
550	***20***	*3000K - 2555lm - **CRI>90***
600	22	3000K - 2765lm - **CRI>90**

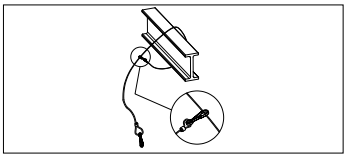

Câble de sécurité
2200**4112**-00
En acier, à utiliser pour la fixation de sécurité des luminaires à l'intérieur du faux-plafond.

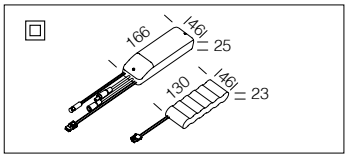

Kit alimentation EM	
1h	220**96015**-00
3h	220**96033**-00
Kit pour l'alimentation en version urgence avec connectique.	

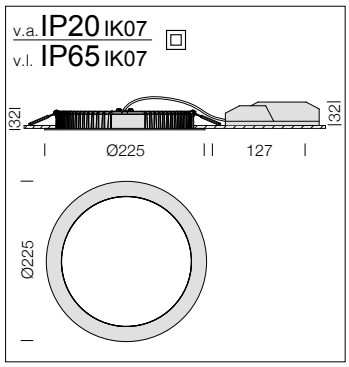

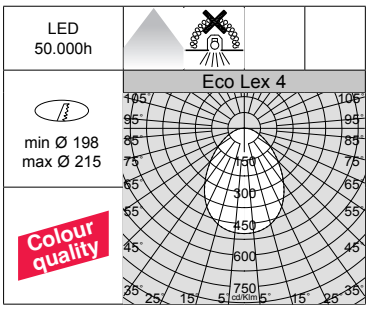

LED : maintien du flux lumineux à 80%: 50.000h (L80B20).
Facteur de puissance >0,9.

Eco Lex 4 - DIP SWITCH						
		CLD				LUMEN SORTANT (tq= 25 °C)
LED	couleur	poids	code	I out	W tot	K - ølm - CRI
LED	blanc	1,00	22**173714**-00	***750***	**29**	4000K - 3490lm - **CRI>90**
			22**173714-39**			3000K - 3310lm - **CRI>90**
Sur demande : version DIMM DALI (**-1241** et **-3941**).						

GRADATION PAR DIP SWITCH		
		LUMEN SORTANT (tq= 25 °C)
I out	W tot	K - ølm - CRI
700	**27**	4000K - 3250lm - **CRI>90**
750	***29***	*4000K - 3490lm - **CRI>90***
800	**31**	4000K - 3750lm - **CRI>90**

GRADATION PAR DIP SWITCH		
		LUMEN SORTANT (tq= 25 °C)
I out	W tot	K - ølm - CRI
700	**27**	3000K - 3080lm - **CRI>90**
750	***29***	*3000K - 3310lm - **CRI>90***
800	**31**	3000K - 3560lm - **CRI>90**

Kit alimentation EM	
1h	220**96015**-00
3h	220**96033**-00
Kit pour l'alimentation en version urgence avec connectique.	

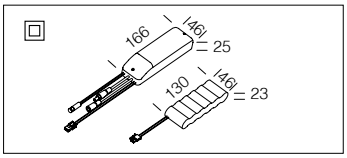

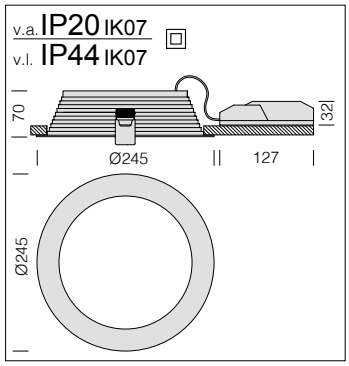

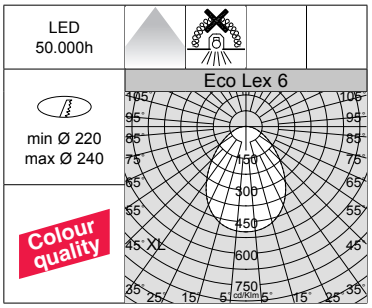

LED : maintien du flux lumineux à 80%: 50.000h (L80B20).
Facteur de puissance >0,9.

Eco Lex 6 - DIP SWITCH						
		CLD				LUMEN SORTANT (tq= 25 °C)
LED	couleur	poids	code	I out	W tot	K - ølm - CRI
LED	blanc	1,00	22**173716**-00	***550***	**20**	4000K - 2450lm - **CRI>90**
			22**173716-39**			3000K - 2320lm - **CRI>90**
Sur demande : version DIMM DALI (**-1241** et **-3941**).						

GRADATION PAR DIP SWITCH		
		LUMEN SORTANT (tq= 25 °C)
I out	W tot	K - ølm - CRI
450	**16**	4000K - 1950lm - **CRI>90**
500	**18**	4000K - 2200lm - **CRI>90**
550	***20***	*4000K - 2450lm - **CRI>90***
600	**22**	4000K - 2680lm - **CRI>90**

GRADATION PAR DIP SWITCH		
		LUMEN SORTANT (tq= 25 °C)
I out	W tot	K - ølm - CRI
450	**16**	3000K - 1850lm - **CRI>90**
500	**18**	3000K - 2090lm - **CRI>90**
550	***20***	*3000K - 2320lm - **CRI>90***
600	**22**	3000K - 2540lm - **CRI>90**

Kit alimentation EM	
1h	220**96015**-00
3h	220**96033**-00
Kit pour l'alimentation en version urgence avec connectique.	

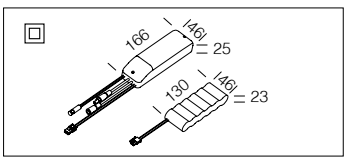

Eco Lex Q - DIP SWITCH - **CRI>90**

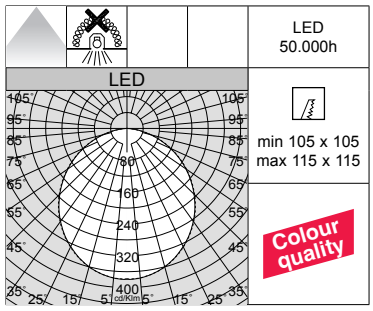

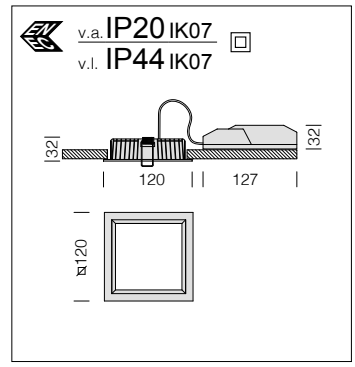

Corps : en aluminium moulé sous pression.

Diffuseur : en polycarbonate.

LED : maintien du flux lumineux à 80%: 50.000h (L80B20).
Facteur de puissance >0,9.

Eco Lex Q1 - DIP SWITCH

		CLD				LUMEN SORTANT (tq= 25 °C)
LED	couleur	poids	code	I out	W tot	K - ølm - CRI
LED	blanc	0,30	22**175610**-00	***300***	**9**	4000K - 870lm - **CRI>90**
			22**175611**-00			3000K - 826lm - **CRI>90**

Sur demande : disponible en version DIMM-DALI (**-1241**).

GRADATION PAR DIP SWITCH		
		LUMEN SORTANT (TQ= 25 °C)
I out	W tot	K - ølm - CRI
250	8	4000K - 725lm - **CRI>90**
300	***9***	*4000K - 870lm* - **CRI>90**
350	11	4000K - 1015lm - **CRI>90**

GRADATION PAR DIP SWITCH		
		LUMEN SORTANT (TQ= 25 °C)
I out	W tot	K - ølm - CRI
250	8	3000K - 689lm - **CRI>90**
300	***9***	*3000K - 826lm* - **CRI>90**
350	11	3000K - 960lm - **CRI>90**

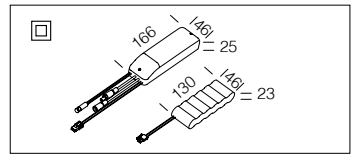

Kit alimentation EM	
1h	220**96015**-00
3h	220**96033**-00

Kit pour l'alimentation en version urgence avec connectique.

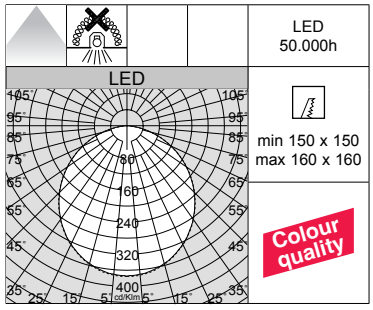

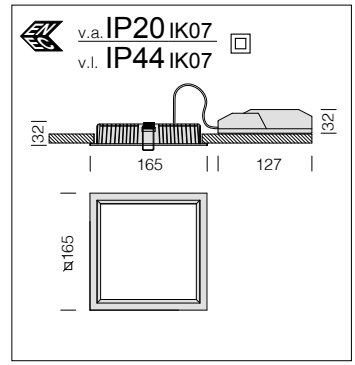

Corps : en aluminium moulé sous pression.

Diffuseur : en polycarbonate.

LED : maintien du flux lumineux à 80%: 50.000h (L80B20).
Facteur de puissance >0,9.

Eco Lex Q2 - DIP SWITCH

		CLD				LUMEN SORTANT (tq= 25 °C)
LED	couleur	poids	code	I out	W tot	K - ølm - CRI
LED	blanc	0,50	22**175710**-00	***450***	**17**	4000K - 1712lm - **CRI>90**
			22**175711**-00			3000K - 1626lm - **CRI>90**

Sur demande : disponible en version DIMM-DALI (**-1241**).

GRADATION PAR DIP SWITCH		
		LUMEN SORTANT (TQ= 25 °C)
I out	W tot	K - ølm - CRI
400	15	4000K - 1522lm - **CRI>90**
450	***17***	*4000K - 1712lm* - ***CRI>90***
500	19	4000K - 1902lm - **CRI>90**

GRADATION PAR DIP SWITCH		
		LUMEN SORTANT (TQ= 25 °C)
I out	W tot	K - ølm - CRI
400	15	3000K - 1446lm - **CRI>90**
450	***17***	*3000K - 1626lm* - ***CRI>90***
500	19	3000K - 1807lm - **CRI>90**

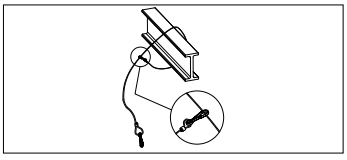

Câble de sécurité
2200**4112**-00
En acier, à utiliser pour la fixation de sécurité des luminaires à l'intérieur du faux-plafond.

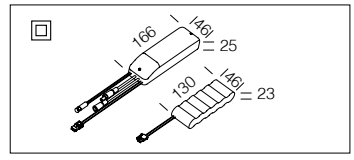

Kit alimentation EM	
1h	220**96015**-00
3h	220**96033**-00

Kit pour l'alimentation en version urgence avec connectique.

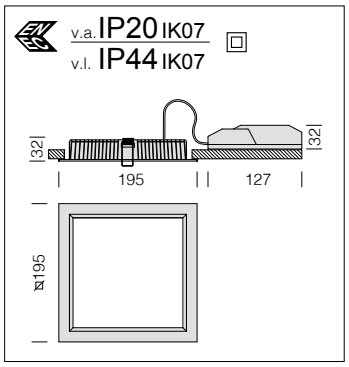

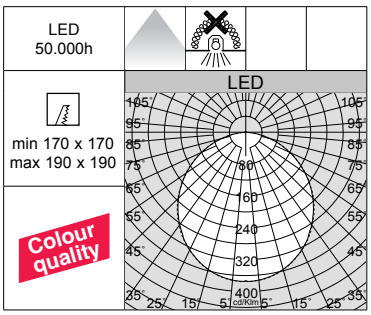

Corps : en aluminium moulé sous pression.

Diffuseur : en polycarbonate.

LED : maintien du flux lumineux à 80%: 50.000h (L80B20).
Facteur de puissance >0,9.

Eco Lex Q3 - DIP SWITCH

		CLD				LUMEN SORTANT (tq= 25 °C)
LED	couleur	poids	code	I out	W tot	K - ølm - CRI
LED	blanc	0,80	22**175810**-00	***550***	**21**	4000K - 1991lm - **CRI>90**
			22**175811**-00			3000K - 1891lm - **CRI>90**

Sur demande : disponible en version DIMM-DALI (**-1241**).

GRADATION PAR DIP SWITCH		
		LUMEN SORTANT (tq= 25 °C)
I out	W tot	K - ølm - CRI
500	19	4000K - 1810lm - **CRI>90**
550	***21***	*4000K - 1991lm - **CRI>90***
600	23	4000K - 2172lm - **CRI>90**

GRADATION PAR DIP SWITCH		
		LUMEN SORTANT (tq= 25 °C)
I out	W tot	K - ølm - CRI
500	19	3000K - 1720lm - **CRI>90**
550	***21***	*3000K - 1891lm - **CRI>90***
600	23	3000K - 2063lm - **CRI>90**

Kit alimentation EM	
1h	220**96015**-00
3h	220**96033**-00

Kit pour l'alimentation en version urgence avec connectique.

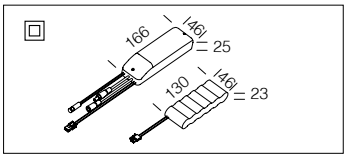

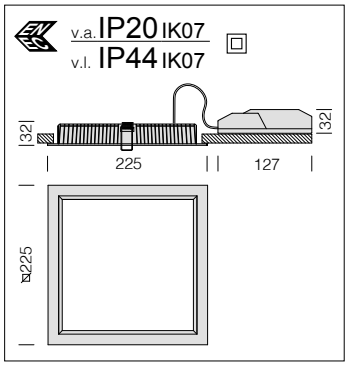

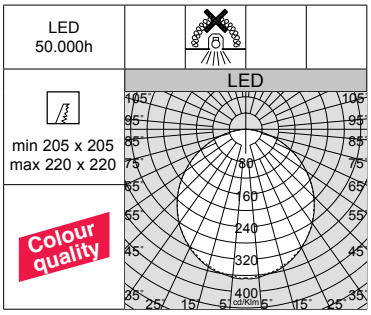

Corps : en aluminium moulé sous pression.

Diffuseur : en polycarbonate.

LED : maintien du flux lumineux à 80%: 50.000h (L80B20).
Facteur de puissance >0,9.

Eco Lex Q4 - DIP SWITCH

		CLD				LUMEN SORTANT (tq= 25 °C)
LED	couleur	poids	code	I out	W tot	K - ølm - CRI
LED	blanc	0,80	22**175910**-00	***700***	**28**	4000K - 2552lm - **CRI>90**
			22**175911**-00			3000K - 2424lm - **CRI>90**

Sur demande : disponible en version DIMM-DALI (**-1241**).

GRADATION PAR DIP SWITCH		
		LUMEN SORTANT (tq= 25 °C)
I out	W tot	K - ølm - CRI
650	26	4000K - 2369lm - **CRI>90**
700	***28***	*4000K - 2552lm - **CRI>90***
800	32	4000K - 2916lm - **CRI>90**

GRADATION PAR DIP SWITCH		
		LUMEN SORTANT (tq= 25 °C)
I out	W tot	K - ølm - CRI
650	26	3000K - 2251lm - **CRI>90**
700	***28***	*3000K - 2424lm - **CRI>90***
800	32	3000K - 2770lm - **CRI>90**

Kit alimentation EM	
1h	220**96015**-00
3h	220**96033**-00

Kit pour l'alimentation en version urgence avec connectique.

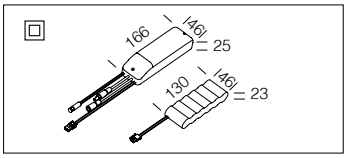

Energy: downlights en mesure de satisfaire aux nombreuses exigences des centres commerciaux, magasins et musées en matière d'éclairage. Leur très grande souplesse d'emploi, compte tenu des nombreux formats disponibles, simplifie leur installation et multiplie leurs applications. Notamment, il est possible de remplacer l'ancien éclairage sans intervenir sur les structures. La maintenance et l'installation sont extrêmement faciles.

Corps : downlight fixe en aluminium moulé sous pression avec ressorts pour l'encastrement.

Diffuseur : en matière thermoplastique résistant aux hautes températures.

Peinture : par pulvérisation avec peinture époxy en polyester résistant aux rayons UV.

Normes : produits conformes aux normes EN 60598-1 CEI 34-21. Indice de protection conforme aux normes EN 60529.

LED : facteur de puissance ≥0,95. Maintien du flux lumineux à 80% : 55.000h (L80B20).
Groupe de risque photobiologique : groupe 0 (exempt de risque).

Sur demande :
• disponible en version DIMM-DALI (**-1241** et **-3941**).
• disponible version avec bornier pour alimentation électrique en classe II avec possibilité de connexion en loop-in (**-90**).
• version avec solution de pointe pour le contrôle de l'éclairage CASAMBI (luminaires **à installer dans des faux-plafonds/panneaux NON métalliques**). Pour de plus amples informations, veuillez consulter le chapitre *Composants techniques.*

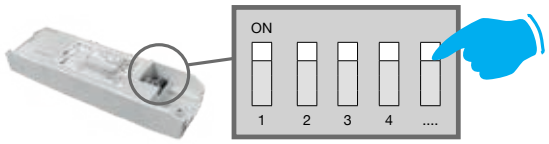

CHOISISSEZ LE JUSTE COURANT POUR OPTIMISER LE FLUX LUMINEUX

GRADATION PAR DIP SWITCH : le luminaire est équipé d'un driver avec *DIP SWITCH* intégré pour **RÉGLER LE COURANT** de sortie. Il est ainsi possible de **CHOISIR LE FLUX LUMINEUX** idéal pour chaque projet d'éclairage.

La possibilité de choisir le courant de pilotage des LED permet de disposer toujours de la puissance adaptée à une condition conceptuelle spécifique. Le choix d'un courant plus faible augmentera l'efficacité, en améliorant donc l'économie d'énergie, tandis qu'un courant plus fort permettra d'obtenir davantage de lumière et de réduire le nombre des appareils.

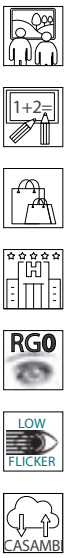

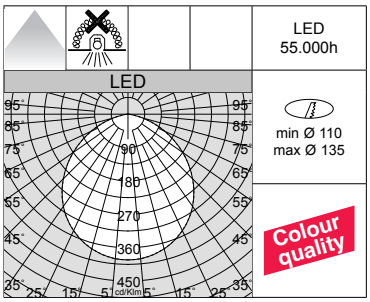

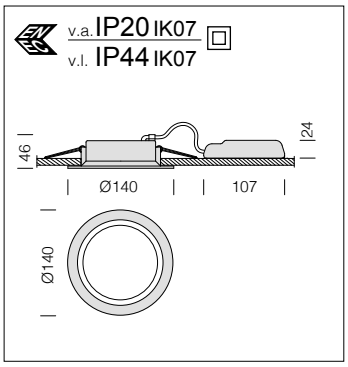

LED : maintien du flux lumineux à 80% : 55.000h (L80B20).
Facteur de puissance ≥0,95.

GRADATION PAR DIP SWITCH		
		LUMEN SORTANT (tq= 25 °C)
I out	W tot	K - ølm - CRI
250	7	4000K - 839lm - **CRI 95**
350	10	4000K - 1164lm - **CRI 95**
400	*11*	*4000K - 1317lm - **CRI 95***

GRADATION PAR DIP SWITCH		
		LUMEN SORTANT (tq= 25 °C)
I out	W tot	K - ølm - CRI
250	7	3000K - 797lm - **CRI 95**
350	10	3000K - 1106lm - **CRI 95**
400	*11*	*3000K - 1252lm - **CRI 95***

Energy 2130 - DIP SWITCH

		CLD				LUMEN SORTANT (tq= 25 °C)
LED	couleur	poids	code	I out	W tot	K - ølm - CRI
LED	blanc	0,30	22**172314**-00	*400*	11	4000K - 1317lm - **CRI 95**
			22**172314-39**			3000K - 1252lm - **CRI 95**

Sur demande : version DIMM DALI (**-1241** et **-3941**).

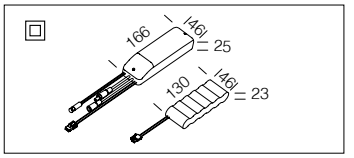

Kit alimentation EM	
1h	220**96035**-00
3h	220**96037**-00

Kit pour l'alimentation en version urgence avec connectique.

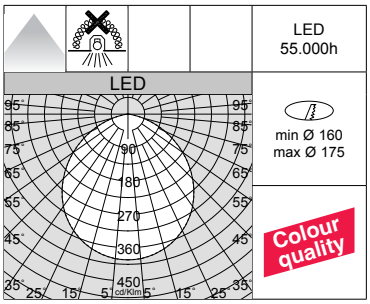

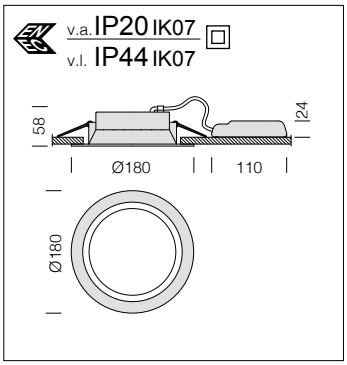

LED : maintien du flux lumineux à 80% : 55.000h (L80B20).
Facteur de puissance ≥0,95.

GRADATION PAR DIP SWITCH		
		LUMEN SORTANT (tq= 25 °C)
I out	W tot	K - ølm - CRI
250	9	4000K - 1147lm - **CRI 95**
350	13	4000K - 1607lm - **CRI 95**
400	*14*	*4000K - 1830lm - **CRI 95***
500	19	4000K - 2247lm - **CRI 95**

GRADATION PAR DIP SWITCH		
		LUMEN SORTANT (tq= 25 °C)
I out	W tot	K - ølm - CRI
250	9	3000K - 1097lm - **CRI 95**
350	13	3000K - 1536lm - **CRI 95**
400	*14*	*3000K - 1702lm - **CRI 95***
500	19	3000K - 2135lm - **CRI 95**

Energy 2180 - DIP SWITCH

		CLD				LUMEN SORTANT (tq= 25 °C)
LED	couleur	poids	code	I out	W tot	K - ølm - CRI
LED	blanc	0,40	22**172515**-00	*400*	14	4000K - 1830lm - **CRI 95**
			22**172515-39**			3000K - 1702lm - **CRI 95**

Sur demande : version DIMM DALI (**-1241** et **-3941**).

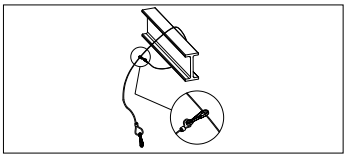

Câble de sécurité
2200**4112**-00
En acier, à utiliser pour la fixation de sécurité des luminaires à l'intérieur du faux-plafond.

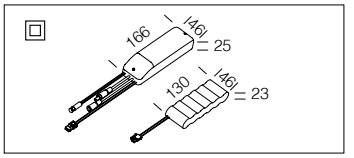

Kit alimentation EM	
1h	220**96035**-00
3h	220**96037**-00

Kit pour l'alimentation en version urgence avec connectique.

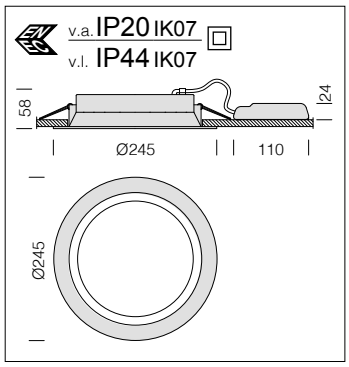

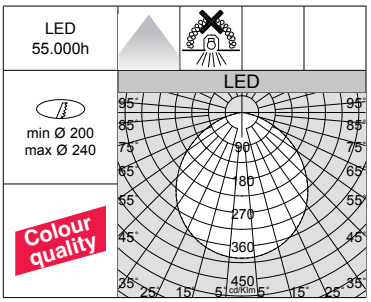

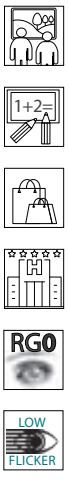

LED : maintien du flux lumineux à 80% : 55.000h (L80B20).
Facteur de puissance ≥0,95.

Energy 2245 - DIP SWITCH

		CLD				LUMEN SORTANT (tq= 25 °C)
LED	couleur	poids	code	I out	W tot	K - ølm - CRI
LED	blanc	0,70	22**172201**-00	***500***	**18**	4000K - 2385lm - **CRI 95**
			22**172201-39**			3000K - 2266lm - **CRI 95**

Sur demande : version DIMM DALI (**-1241** et **-3941**).

GRADATION PAR DIP SWITCH		
		LUMEN SORTANT (tq= 25 °C)
I out	W tot	K - ølm - CRI
450	**14**	4000K - 1926lm - **CRI 95**
500	***18***	*4000K - 2385lm - **CRI 95***
550	**20**	4000K - 2626lm - **CRI 95**
600	**22**	4000K - 2884lm - **CRI 95**

GRADATION PAR DIP SWITCH		
		LUMEN SORTANT (tq= 25 °C)
I out	W tot	K - ølm - CRI
450	**14**	3000K - 1854lm - **CRI 95**
500	***18***	*3000K - 2266lm - **CRI 95***
550	**20**	3000K - 2503lm - **CRI 95**
600	**22**	3000K - 2729lm - **CRI 95**

Kit alimentation EM	
1h	220**96035**-00
3h	220**96037**-00

Kit pour l'alimentation en version urgence avec connectique.

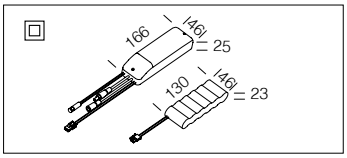

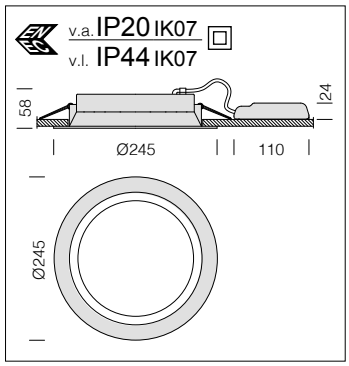

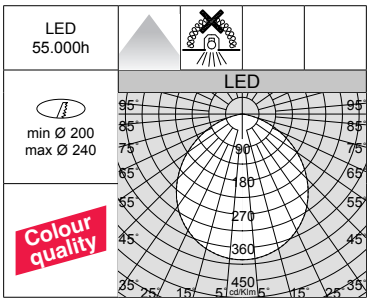

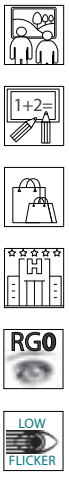

LED : maintien du flux lumineux à 80% : 55.000h (L80B20).
Facteur de puissance ≥0,95.

Energy 2245 - DIP SWITCH

		CLD				LUMEN SORTANT (tq= 25 °C)
LED	couleur	poids	code	I out	W tot	K - ølm - CRI
LED	blanc	0,70	22**172202**-00	***700***	**25**	4000K - 3342lm - **CRI 95**
			22**172202-39**			3000K - 3175lm - **CRI 95**

Sur demande : version DIMM DALI (**-1241** et **-3941**).

GRADATION PAR DIP SWITCH		
		LUMEN SORTANT (tq= 25 °C)
I out	W tot	K - ølm - CRI
700	***25***	*4000K - 3342lm - **CRI 95***
750	**27**	4000K - 3538lm - **CRI 95**
800	**29**	4000K - 3775lm - **CRI 95**

GRADATION PAR DIP SWITCH		
		LUMEN SORTANT (tq= 25 °C)
I out	W tot	K - ølm - CRI
700	***25***	*3000K - 3175lm - **CRI 95***
750	**27**	3000K - 3362lm - **CRI 95**
800	**29**	3000K - 3586lm - **CRI 95**

Kit alimentation EM	
1h	220**96035**-00
3h	220**96037**-00

Kit pour l'alimentation en version urgence avec connectique.

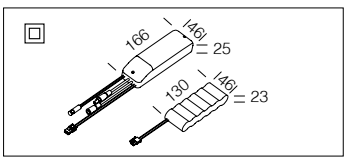

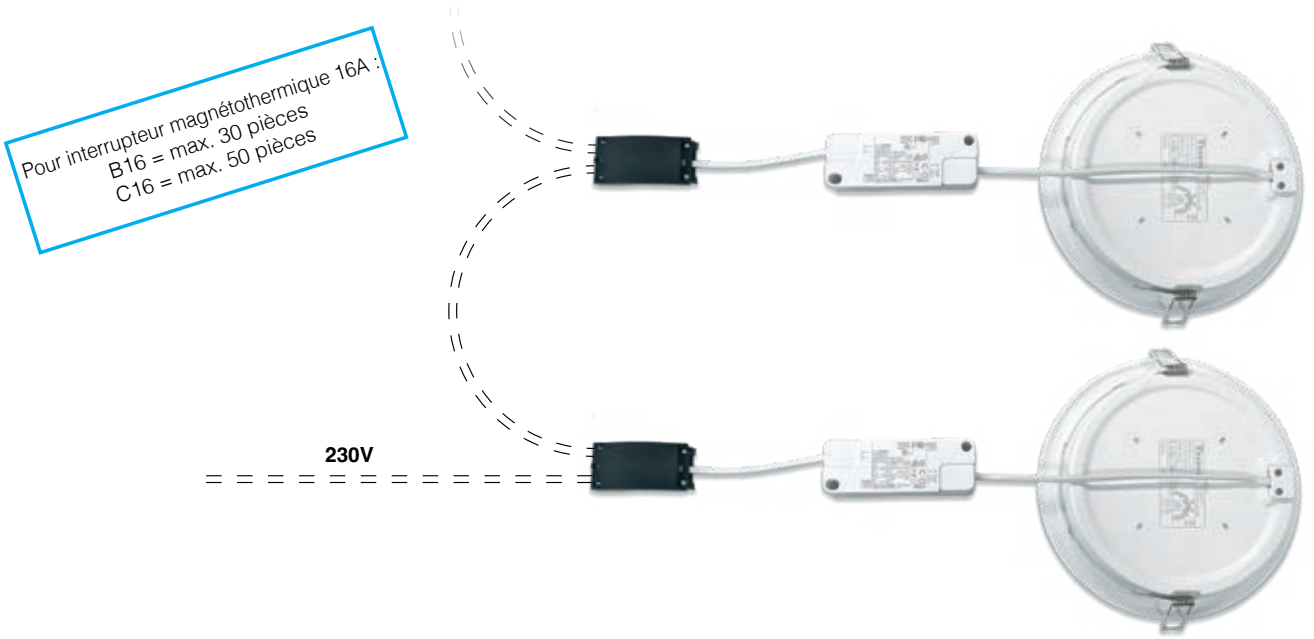

Connecteur extra : installation rapide !

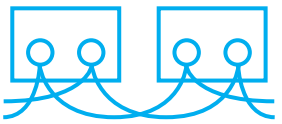

Pour **Slim Lex P**, système « **LOOP-IN** » possible :
système de connexion au réseau électrique de deux ou plusieurs appareils.
Slim Lex P, en version standard, a une borne pour que l'installateur puisse raccorder
le câble électrique au circuit interne par les serre-fils automatiques.

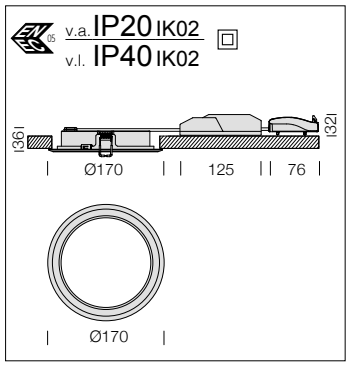

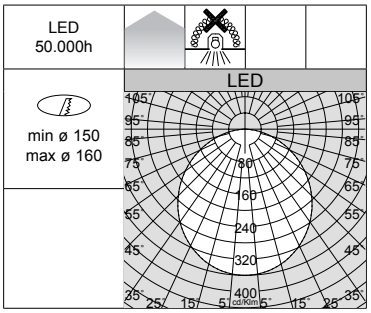

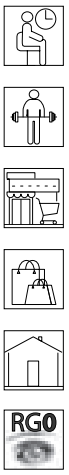

Corps : en aluminium avec ressorts de fixation au faux-plafond.

Anneau/diffuseur : en matériau thermoplastique.

LED : maintien du flux lumineux à 70%: 50.000h (L70).

Slim Lex 1.0 P					
		CLD			LUMEN SORTANT (tq= 25 °C)
LED	couleur	poids	code	W tot	K - ølm - CRI
LED	blanc	0,30	22**169510**-00	**19**	4000K - 2132lm - CRI≥80
			22**169510-39**		3000K - 2070lm - CRI≥80

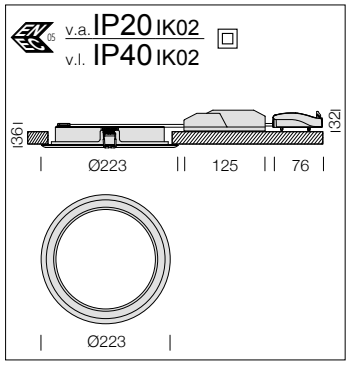

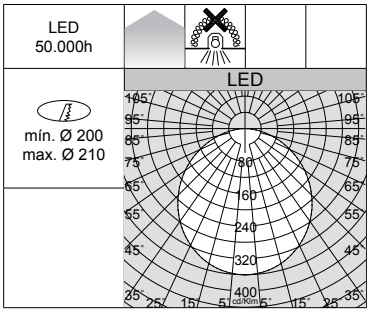

Corps : en aluminium avec ressorts de fixation au faux-plafond.

Anneau/diffuseur : en matériau thermoplastique.

LED : maintien du flux lumineux à 70%: 50.000h (L70).

Slim Lex 2.0 P					
		CLD			LUMEN SORTANT (tq= 25 °C)
LED	couleur	poids	code	W tot	K - ølm - CRI
LED	blanc	0,50	22**169610**-00	**19**	4000K - 2215lm - CRI≥80
			22**169610-39**		3000K - 2150lm - CRI≥80

Câble de sécurité
2200**4112**-00
En acier, à utiliser pour la fixation de sécurité des luminaires à l'intérieur du faux-plafond.

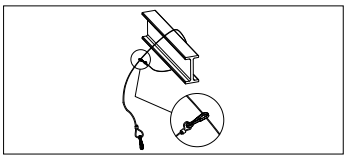

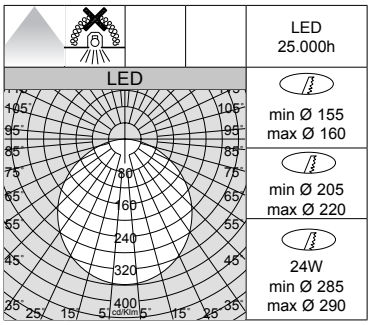

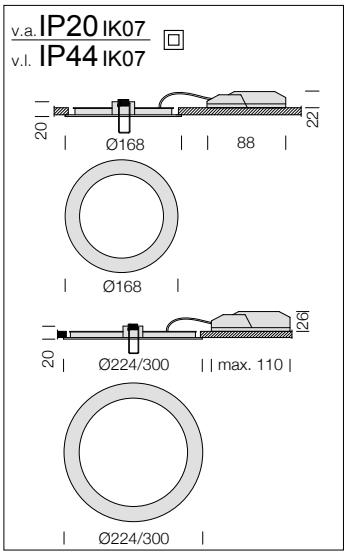

Slim Lex 1.0 B					
		CLD			LUMEN SORTANT (tq= 25 °C)
LED	couleur	poids	code	W tot	K - ølm - CRI
LED	blanc	0,20	22**159512**-00	**12**	4000K - 1000lm - CRI>80
			22**159513**-00		3000K - 930lm - CRI>80

Corps : en aluminium moulé sous pression.

Diffuseur : en PMMA.

LED : maintien du flux lumineux à 70%: 25.000h (L70B50).

Slim Lex 2.0 B					
		CLD			LUMEN SORTANT (tq= 25 °C)
LED	couleur	poids	code	W tot	K - ølm - CRI
LED	blanc	0,40	22**159510**-00	**18**	4000K - 1600lm - CRI>80
			22**159511**-00		3000K - 1500lm - CRI>80
LED	blanc	0,60	22**159516**-00	**24**	4000K - 2000lm - CRI>80
			22**159516-39**		3000K - 1900lm - CRI>80

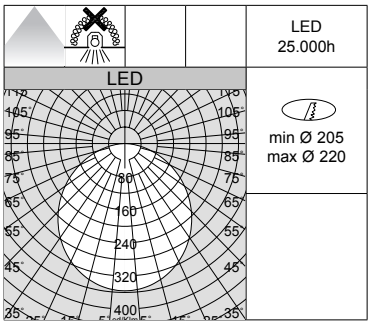

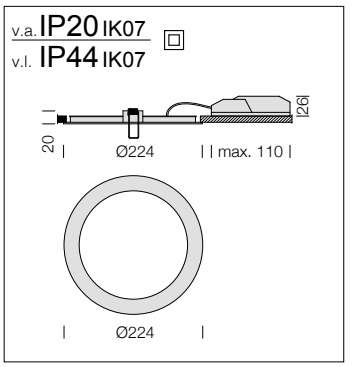

Corps : en aluminium moulé sous pression.

Diffuseur : en PMMA.

LED : maintien du flux lumineux à 70%: 25.000h (L70B50).

Slim Lex 3.0 B					
		CLD			LUMEN SORTANT (tq= 25 °C)
LED	couleur	poids	code	W tot	K - ølm - CRI
LED	blanc	0,40	22**159514**-00	**19**	4000K - 2100lm - CRI>80

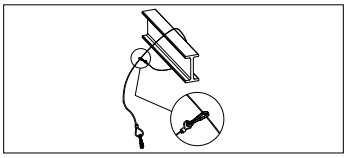

Câble de sécurité
2200**4112**-00
En acier, à utiliser pour la fixation de sécurité des luminaires à l'intérieur du faux-plafond.

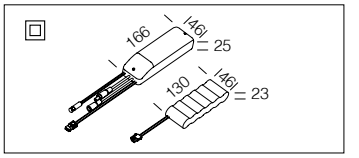

Kit alimentation EM	
3h	220**96038**-00
Kit pour l'alimentation en version urgence avec connectique.	

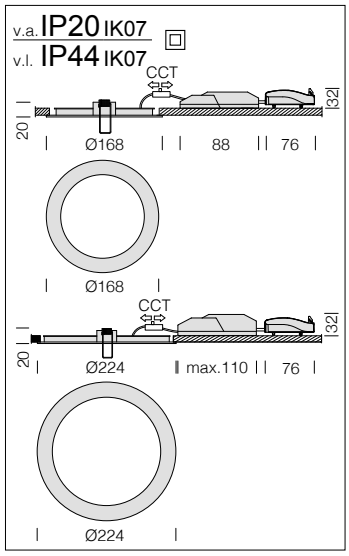

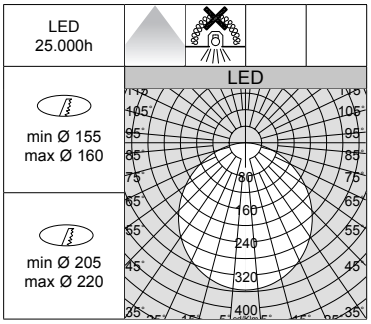

Pour **Slim Lex**, système « **LOOP-IN** » possible : système de connexion au réseau électrique de deux ou plusieurs appareils. Slim Lex, en version standard, a une borne pour que l'installateur puisse raccorder le câble électrique au circuit interne par les serre-fils automatiques.

Corps : en aluminium moulé sous pression.

Diffuseur : en PMMA.

LED : maintien du flux lumineux à 70%: 25.000h (L70B50).

Slim Lex 1.0 B - CCT SWITCH

		CLD			LUMEN SORTANT (tq= 25 °C)
LED	couleur	poids	code	W tot	K - ølm - CRI
LED	blanc	0,20	22**159517**-00	**12**	3000K - 850lm - CRI>80
					4000K - 900lm - CRI>80
					6000K - 900lm - CRI>80

Slim Lex 2.0 B - CCT SWITCH

		CLD			LUMEN SORTANT (tq= 25 °C)
LED	couleur	poids	code	W tot	K - ølm - CRI
LED	blanc	0,40	22**159515**-00	**18**	3000K - 1370lm - CRI>80
					4000K - 1440lm - CRI>80
					6000K - 1440lm - CRI>80

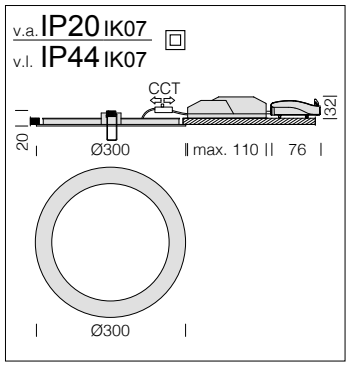

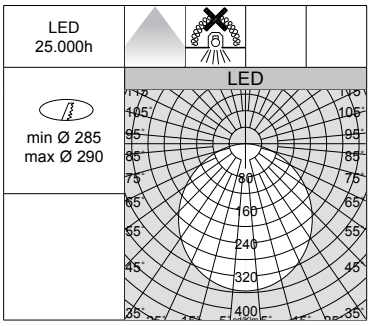

Pour **Slim Lex**, système « **LOOP-IN** » possible : système de connexion au réseau électrique de deux ou plusieurs appareils. Slim Lex, en version standard, a une borne pour que l'installateur puisse raccorder le câble électrique au circuit interne par les serre-fils automatiques.

Corps : en aluminium moulé sous pression.

Diffuseur : en PMMA.

LED : maintien du flux lumineux à 70%: 25.000h (L70B50).

Slim Lex 2.0 B - CCT SWITCH

		CLD			LUMEN SORTANT (tq= 25 °C)
LED	couleur	poids	code	W tot	K - ølm - CRI
LED	blanc	0,60	22**159518**-00	**24**	3000K - 1770lm - CRI>80
					4000K - 1800lm - CRI>80
					6000K - 1800lm - CRI>80

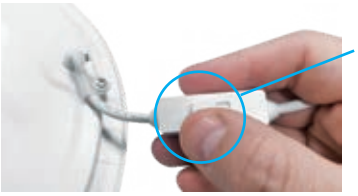

La caractéristique principale de ce luminaire est la technologie de « changement de température de couleur » : intégré à son corps, le sélecteur permet de choisir la température de couleur préférée (3000K-4000K-6000K) pour s'adapter à la plupart des installations.

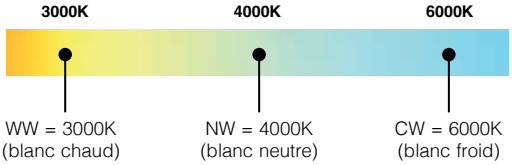

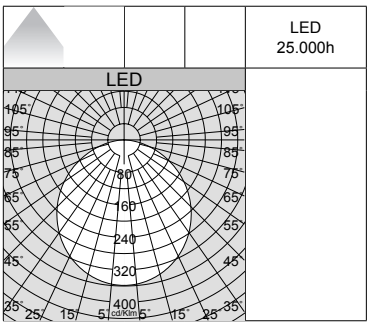

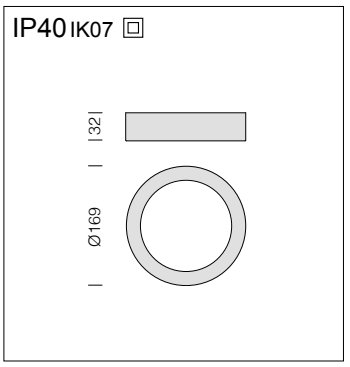

Corps : en aluminium moulé sous pression.

Diffuseur : en PMMA.

LED : maintien du flux lumineux à 70%: 25.000h (L70B50).

Slim Lex 4 small					
		CLD			LUMEN SORTANT (tq= 25 °C)
LED	couleur	poids	code	W tot	K - ølm - CRI
LED	blanc	0,30	22**169314**-00	**12**	4000K - 1082lm - CRI>80
			22**169313**-00		3000K - 1010lm - CRI>80

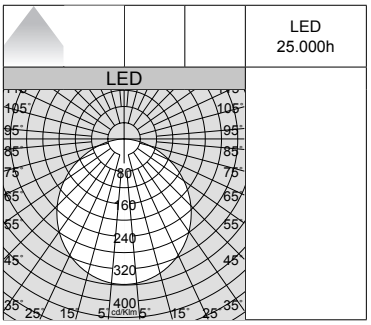

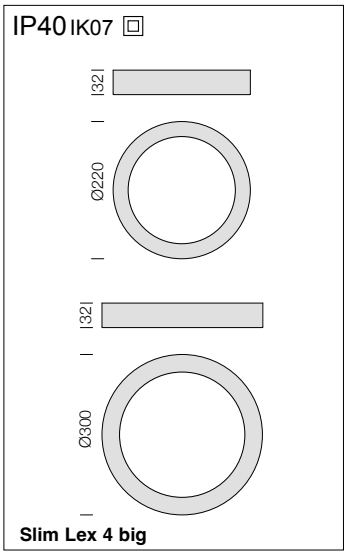

Corps : en aluminium moulé sous pression.

Diffuseur : en PMMA.

LED : maintien du flux lumineux à 70%: 25.000h (L70B50).

Slim Lex 4					
		CLD			LUMEN SORTANT (tq= 25 °C)
LED	couleur	poids	code	W tot	K - ølm - CRI
LED	blanc	0,50	22**169310**-00	**18**	4000K - 1586lm - CRI>80
			22**169311**-00		3000K - 1473lm - CRI>80

Slim Lex 4 big					
		CLD			LUMEN SORTANT (tq= 25 °C)
LED	couleur	poids	code	W tot	K - ølm - CRI
LED	blanc	0,70	22**169315-68**	**24**	4000K - 2121lm - CRI>80
			22**169315**-00		3000K - 2039lm - CRI>80

IP40 IK07

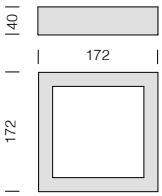

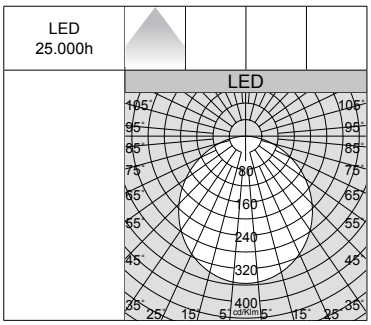

Corps : en aluminium moulé sous pression.

Diffuseur : en PMMA.

LED : maintien du flux lumineux à 70%: 25.000h (L70B50).

Slim Lex 5 small					
		CLD			LUMEN SORTANT (tq= 25 °C)
LED	couleur	poids	code	W tot	K - ølm - CRI
LED	blanc	0,60	22**169414**-00	**12**	4000K - 1082lm - CRI>80
			22**169413**-00		3000K - 1010lm - CRI>80

IP40 IK07

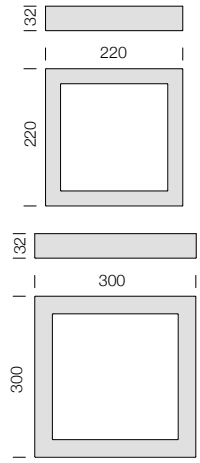

Slim Lex 5 big

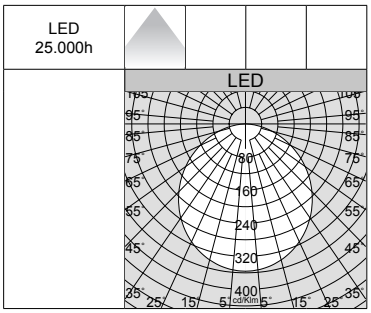

Corps : en aluminium moulé sous pression.

Diffuseur : en PMMA.

LED : maintien du flux lumineux à 70%: 25.000h (L70B50).

Slim Lex 5					
		CLD			LUMEN SORTANT (tq= 25 °C)
LED	couleur	poids	code	W tot	K - ølm - CRI
LED	blanc	0,50	22**169411**-00	**18**	4000K - 1586lm - CRI>80
			22**169410**-00		3000K - 1473lm - CRI>80

Slim Lex 5 big					
		CLD			LUMEN SORTANT (tq= 25 °C)
LED	couleur	poids	code	W tot	K - ølm - CRI
LED	blanc	0,90	22**169415-68**	**24**	4000K - 2121lm - CRI>80
			22**169415**-00		3000K - 2039lm - CRI>80

Antares IP - CCT / DIP SWITCH - **CRI>90**

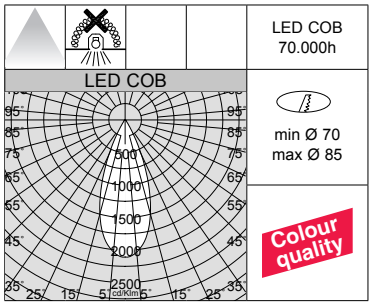

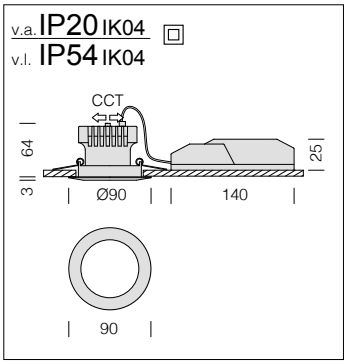

Sur demande : Indice de protection **IP65** avec joint en caoutchouc au silicone

Corps : aluminium moulé sous pression avec ressorts pour encastrement.
Diffuseur : matière plastique opale anti-éblouissement.
LED : maintien du flux lumineux à 80% : 70.000h (L80B10).
Facteur de puissance >0,9.

Antares IP - CCT / DIP SWITCH

		CLD				LUMEN SORTANT (tq= 25 °C)
LED	couleur	poids	code	I out	W tot	K - ølm - CRI
COB	blanc	0,30	220**62410**-00	***250***	**10**	2700K - 666lm - **CRI>90**
						3000K - 710lm - **CRI>90**
						4000K - 739lm - **CRI>90**

Réglementations : produits conformes à la norme NF EN 60598-1 (CEI 34.21). Degré de protection selon la norme NF EN 60529. Joint en caoutchouc silicone conforme au référentiel français **BBC** (Bâtiment Basse Consommation). **Sur demande :** version DIMM DALI (**-1241**).

GRADATION PAR DIP SWITCH

I out	W tot	LUMEN SORTANT (tq= 25 °C) K - ølm - CRI
200	8	2700K - 533lm - **CRI>90**
250	***10***	*2700K - 666lm - **CRI>90***
300	12	2700K - 769lm - **CRI>90**
350	14	2700K - 880lm - **CRI>90**

GRADATION PAR DIP SWITCH

I out	W tot	LUMEN SORTANT (tq= 25 °C) K - ølm - CRI
200	8	3000K - 572lm - **CRI>90**
250	***10***	*3000K - 710lm - **CRI>90***
300	12	3000K - 830lm - **CRI>90**
350	14	3000K - 967lm - **CRI>90**

GRADATION PAR DIP SWITCH

I out	W tot	LUMEN SORTANT (tq= 25 °C) K - ølm - CRI
200	8	4000K - 597lm - **CRI>90**
250	***10***	*4000K - 739lm - **CRI>90***
300	12	4000K - 858lm - **CRI>90**
350	14	4000K - 983lm - **CRI>90**

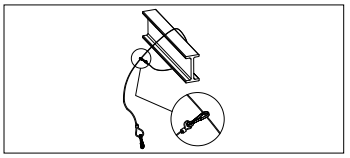

Câble de sécurité
2200**4112**-00
En acier, à utiliser pour la fixation de sécurité des luminaires à l'intérieur du faux-plafond.

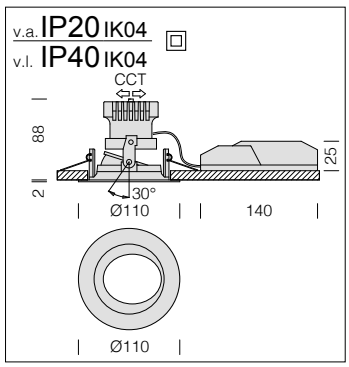

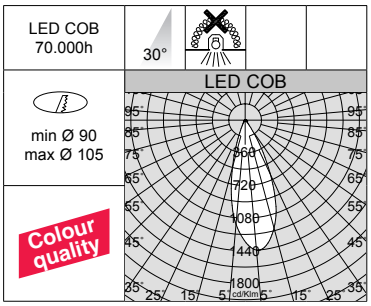

Corps : aluminium moulé sous pression.
Diffuseur : en polycarbonate opale.
Orientables : parfaits pour éclairer les murs ou les objets de décoration.
LED : maintien du flux lumineux à 80% 70.000h (L80B10).
Facteur de puissance >0,9.

iSpot AS "T" - CCT / DIP SWITCH

		CLD				LUMEN SORTANT (tq= 25 °C)
LED	couleur	poids	code	I out	W tot	K - ølm - CRI - degrés
COB	blanc	0,40	220**67213**-00	***350***	**14**	2700K - 880lm - **CRI>90**
						3000K - 967lm - **CRI>90**
						4000K - 983lm - **CRI>90**

Sur demande : version DIMM DALI (**-1241**).

GRADATION PAR DIP SWITCH		
		LUMEN SORTANT (tq= 25 °C)
I out	W tot	K - ølm - CRI - degrés
200	8	2700K - 533lm - **CRI>90**
250	10	2700K - 666lm - **CRI>90**
300	12	2700K - 769lm - **CRI>90**
350	***14***	*2700K - 880lm - **CRI>90***

GRADATION PAR DIP SWITCH		
		LUMEN SORTANT (tq= 25 °C)
I out	W tot	K - ølm - CRI - degrés
200	8	3000K - 572lm - **CRI>90**
250	10	3000K - 710lm - **CRI>90**
300	12	3000K - 830lm - **CRI>90**
350	***14***	*3000K - 967lm - **CRI>90***

GRADATION PAR DIP SWITCH		
		LUMEN SORTANT (tq= 25 °C)
I out	W tot	K - ølm - CRI - degrés
200	8	4000K - 597lm - **CRI>90**
250	10	4000K - 739lm - **CRI>90**
300	12	4000K - 858lm - **CRI>90**
350	***14***	*4000K - 983lm - **CRI>90***

Kit alimentation EM	
1h	220**96015**-00
3h	220**96033**-00

Kit pour l'alimentation en version urgence avec connectique.

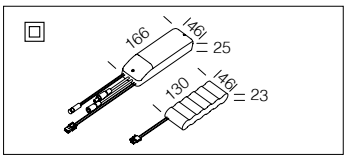

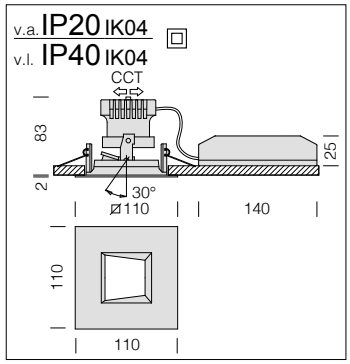

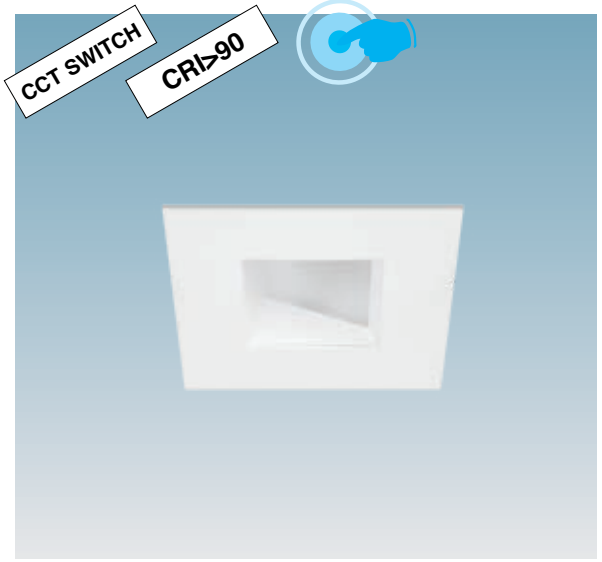

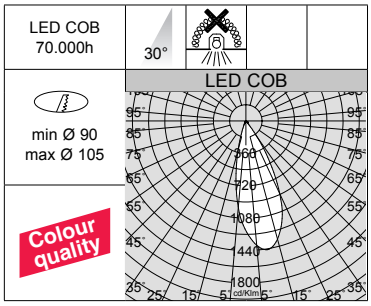

Corps : aluminium moulé sous pression.
Diffuseur : en polycarbonate opale.
Orientables : parfaits pour éclairer les murs ou les objets de décoration.
LED : maintien du flux lumineux à 80% 70.000h (L80B10).
Facteur de puissance >0,9.

iSpot AS "Q" - CCT / DIP SWITCH

		CLD				LUMEN SORTANT (tq= 25 °C)
LED	couleur	poids	code	I out	W tot	K - ølm - CRI - degrés
COB	blanc	0,30	220**67214**-00	***350***	**14**	2700K - 880lm - **CRI>90**
						3000K - 967lm - **CRI>90**
						4000K - 983lm - **CRI>90**

Sur demande : version DIMM DALI (**-1241**).

GRADATION PAR DIP SWITCH		
		LUMEN SORTANT (tq= 25 °C)
I out	W tot	K - ølm - CRI - degrés
200	8	2700K - 533lm - **CRI>90**
250	10	2700K - 666lm - **CRI>90**
300	12	2700K - 769lm - **CRI>90**
350	***14***	*2700K - 880lm - **CRI>90***

GRADATION PAR DIP SWITCH		
		LUMEN SORTANT (tq= 25 °C)
I out	W tot	K - ølm - CRI - degrés
200	8	3000K - 572lm - **CRI>90**
250	10	3000K - 710lm - **CRI>90**
300	12	3000K - 830lm - **CRI>90**
350	***14***	*3000K - 967lm - **CRI>90***

GRADATION PAR DIP SWITCH		
		LUMEN SORTANT (tq= 25 °C)
I out	W tot	K - ølm - CRI - degrés
200	8	4000K - 597lm - **CRI>90**
250	10	4000K - 739lm - **CRI>90**
300	12	4000K - 858lm - **CRI>90**
350	***14***	*4000K - 983lm - **CRI>90***

Kit alimentation EM	
1h	220**96015**-00
3h	220**96033**-00

Kit pour l'alimentation en version urgence avec connectique.

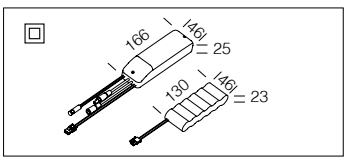

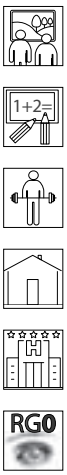

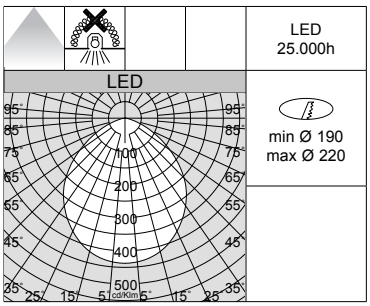

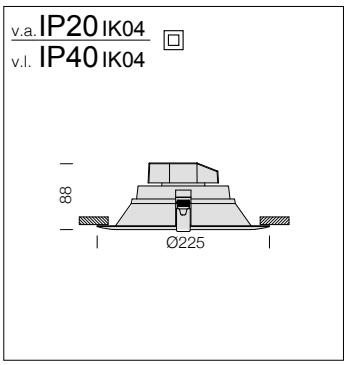

Corps/Réflecteur : en aluminium verni blanc.

LED : maintien du flux lumineux à 70%: 25.000h (L70B50).
Facteur de puissance >0,9.

Speaker 3 B					
		CLD			LUMEN SORTANT (tq= 25 °C)
LED	couleur	poids	code	W tot	K - ølm - CRI
LED	blanc	0,40	220**84711**-00	**23**	4000K - 2050lm - CRI>80
			220**84710**-00		3000K - 1952lm - CRI>80

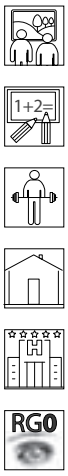

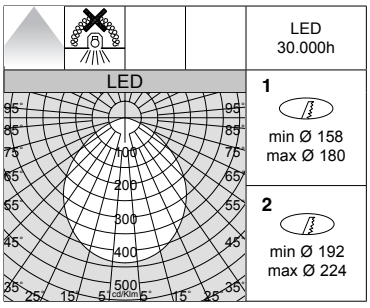

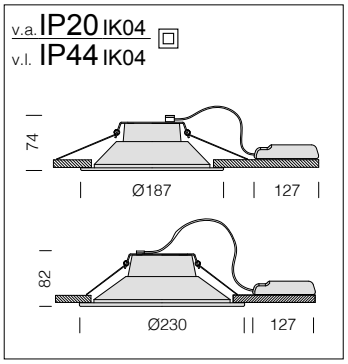

Corps/Réflecteur : en aluminium verni blanc.

LED : Maintien du flux lumineux à 70%: 30.000h (L70B50).
Facteur de puissance >0,95

Speaker 1					
		CLD CELL			LUMEN SORTANT (tq= 25 °C)
LED	couleur	poids	code	W tot	K - ølm - CRI
LED	blanc	0,30	220**84411**-00	**13**	4000K - 1300lm - CRI>80
			220**84410**-00		3000K - 1200lm - CRI>80

Speaker 2					
		CLD CELL			LUMEN SORTANT (tq= 25 °C)
LED	couleur	poids	code	W tot	K - ølm - CRI
LED	blanc	0,40	220**84416**-00	**25**	4000K - 2119lm - CRI>80
			220**84415**-00		3000K - 2013lm - CRI>80

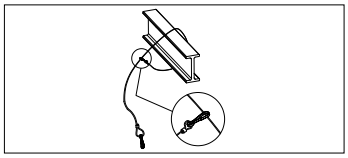

Câble de sécurité
2200**4112**-00
En acier, à utiliser pour la fixation de sécurité des luminaires à l'intérieur du faux-plafond.

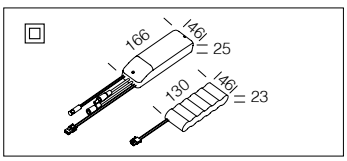

Kit alimentation EM	
1h	220**96035**-00
3h	220**96037**-00
Kit pour l'alimentation en version urgence avec connectique.	

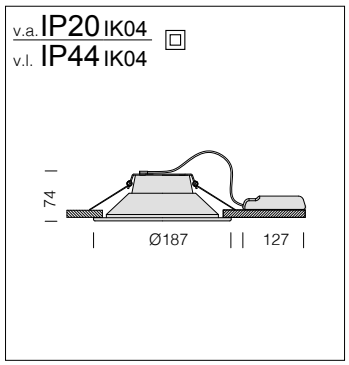

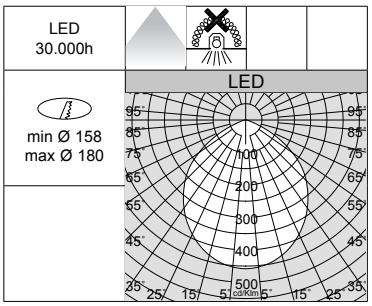

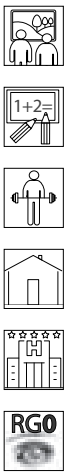

Réflecteur : en aluminium poli.

LED : maintien du flux lumineux à 70%: 30.000h (L70B50).
Facteur de puissance >0,95.

Speaker 1 - MIRROR					
		CLD			LUMEN SORTANT (tq= 25 °C)
LED	couleur	poids	code	W tot	K - ølm - CRI
LED	blanc	0,30	220**84413**-00	**19**	4000K - 1500lm - CRI>80

Kit alimentation EM	
1h	220**96035**-00
3h	220**96037**-00
Kit pour l'alimentation en version urgence avec connectique.	

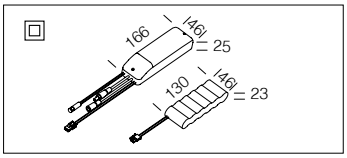

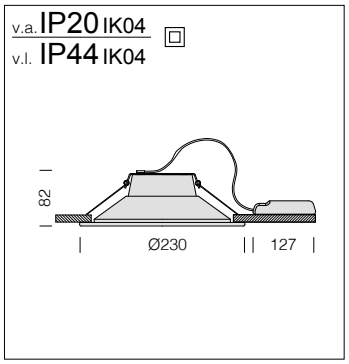

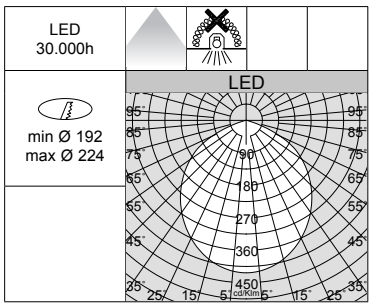

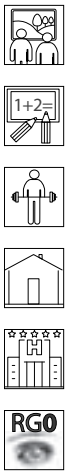

Réflecteur : en aluminium poli.

LED : maintien du flux lumineux à 70%: 30.000h (L70B50).
Facteur de puissance >0,95.

Speaker 2 - MIRROR					
		CLD			LUMEN SORTANT (tq= 25 °C)
LED	couleur	poids	code	W tot	K - ølm - CRI
LED	blanc	0,40	220**84418**-00	**25**	4000K - 2205lm - CRI>80

Kit alimentation EM	
1h	220**96035**-00
3h	220**96037**-00
Kit pour l'alimentation en version urgence avec connectique.	

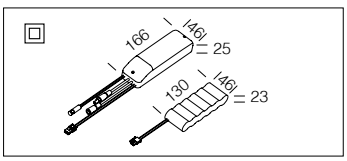

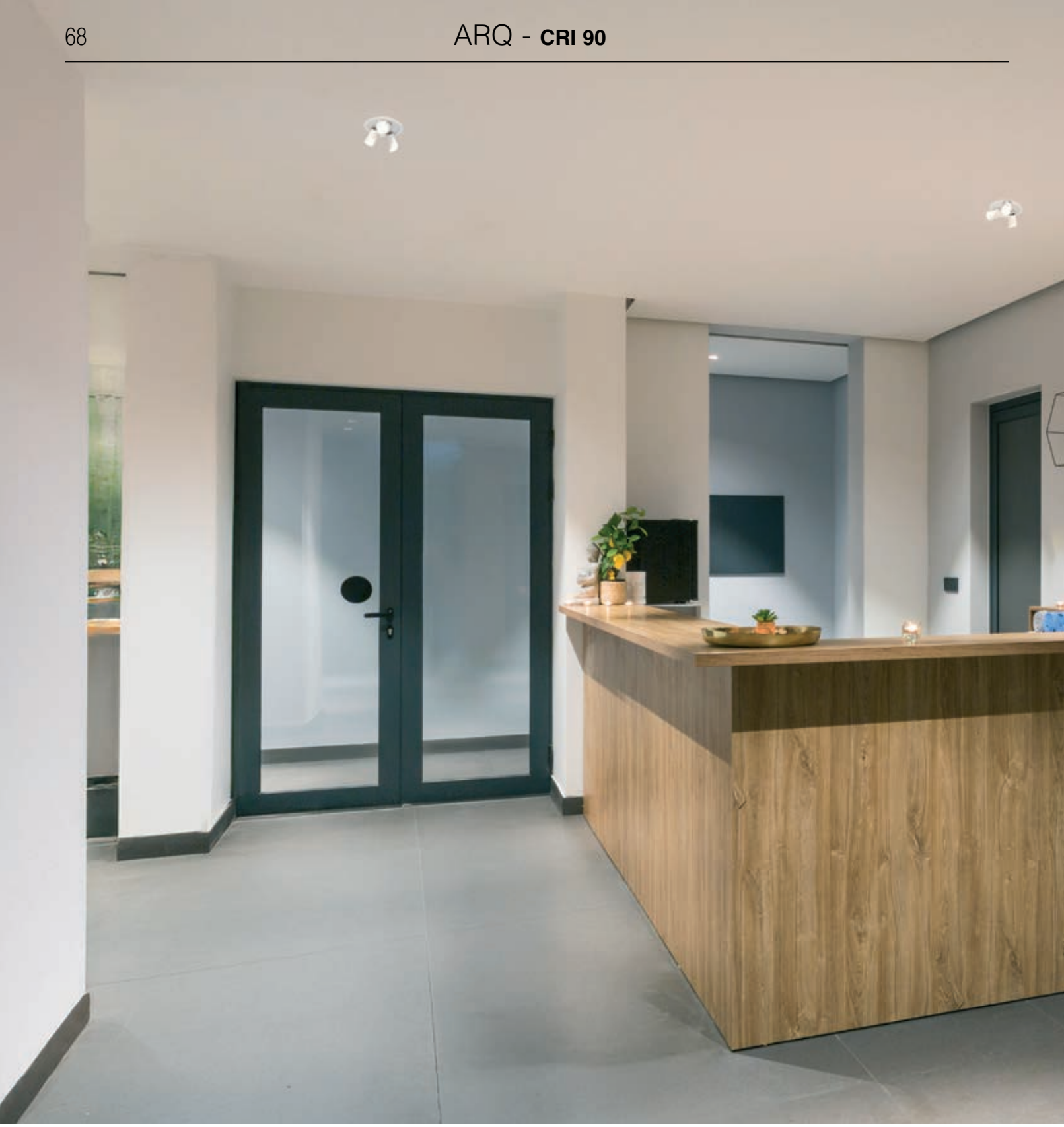

Arq downlights à LED sont parfaits pour une installation « invisible ». En effet, grâce à leur forme, ils se dissimulent et ne font qu'un avec les faux-plafonds. De plus, ils conviennent à toutes les applications, et ils mettent en scène des scénographies superbes.

Corps : orientable en aluminium moulé sous pression avec ressorts pour l'encastrement.

Lentille : PMMA, haute performance avec facteur d'éblouissement très faible.

Peinture : en poudre avec peinture époxydique en polyester résistant aux rayons UV.

LED : maintien du flux lumineux à 80%: 50.000h (L80B20). Facteur de puissance >0,95.
Groupe de risque photobiologique : groupe 0 (exempt de risque).

Sur demande : version avec solution de pointe pour le contrôle de l'éclairage CASAMBI (luminaires **à installer dans des faux-plafonds/panneaux NON métalliques**). Pour de plus amples informations, veuillez consulter le chapitre *Composants techniques.*

La lumière et le luminaire sont désormais des éléments essentiels de la vente. D'ailleurs, la clientèle exige maintenant des luminaires à led avec un **CRI**>**90**. Aujourd'hui, la tendance s'oriente vers des produits de plus en plus flexibles, en mesure d'optimiser la qualité de la lumière, de garantir l'économie d'énergie et de réduire les frais de maintenance.

L'indice de rendu des couleurs ou Couleur Rendering Index (**CRI**) détermine la capacité de la source lumineuse artificielle à restituer fidèlement la couleur de l'objet qu'elle éclaire. Son échelle de mesure va de **0 à 100**, où **0 est le minimum** et **100 le maximum**. La lumière naturelle est la meilleure du point de vue physiologique, car elle possède un spectre complet des couleurs. Par conséquent, les luminaires avec un rendu élevé des couleurs sont essentiels pour garantir le bien-être et le confort des personnes. De plus, ils sont inévitables pour les activités qui exigent une bonne visibilité des couleurs.

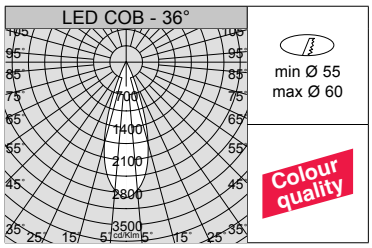

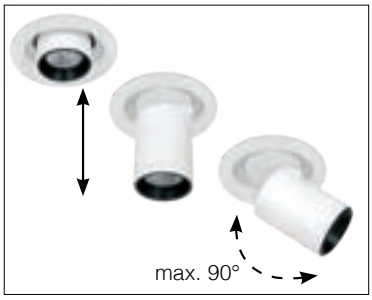

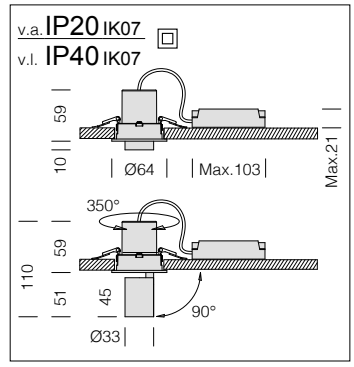

LED : maintien du flux lumineux à 80%: 50.000h (L80B20).
Facteur de puissance >0,95.

ARQ "A" - encastré - orientable et extractible

		CLD		CLD D-DIG (DALI)		LUMEN SORTANT (tq= 25 °C)
LED	couleur	poids	code	code	W tot	K - ølm - CRI - degrés
COB	blanc	0,20	2204**7010**-00	2204**7010-1241**	**5**	3000K - 550lm - **CRI 90** - 36°
	noir		2204**7030**-00	2204**7030-1241**		

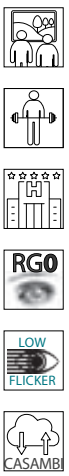

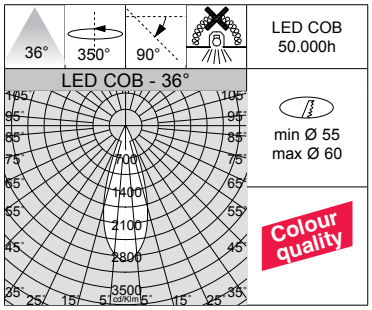

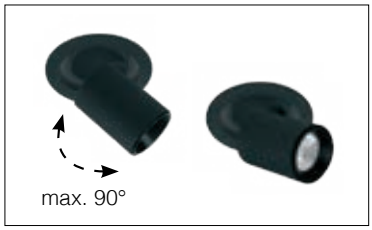

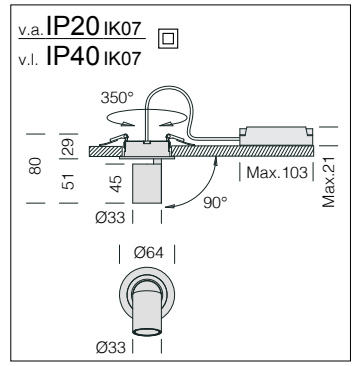

LED : maintien du flux lumineux à 80%: 50.000h (L80B20).
Facteur de puissance >0,95.

ARQ "B" - encastré - orientable

		CLD		CLD D-DIG (DALI)		LUMEN SORTANT (tq= 25 °C)
LED	couleur	poids	code	code	W tot	K - ølm - CRI - degrés
COB	blanc	0,20	2204**7110**-00	2204**7110-1241**	**5**	3000K - 550lm - **CRI 90** - 36°
	noir		2204**7130**-00	2204**7130-1241**		

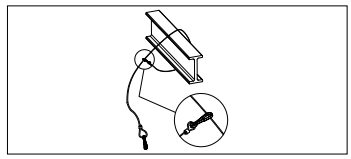

Câble de sécurité
2200**4112**-00
En acier, à utiliser pour la fixation de sécurité des luminaires à l'intérieur du faux-plafond.

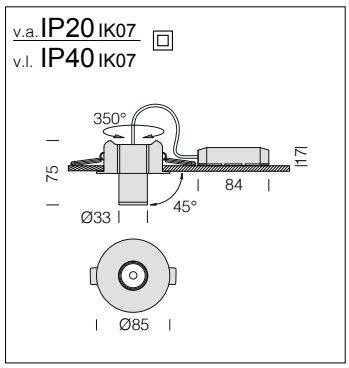

LED : maintien du flux lumineux à 80%: 50.000h (L80B20).
Facteur de puissance >0,95.

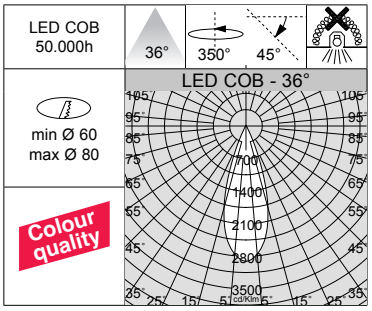

ARQ "B2" - encastré - orientable						
		CLD		CLD D-DIG (DALI)		LUMEN SORTANT (tq= 25 °C)
LED	couleur	poids	code	code	W tot	K - ølm - CRI - degrés
COB	blanc	0,30	2204**7115**-00	2204**7115-1241**	**5**	3000K - 550lm - **CRI 90** - 36°
	noir		2204**7135**-00	2204**7135-1241**		

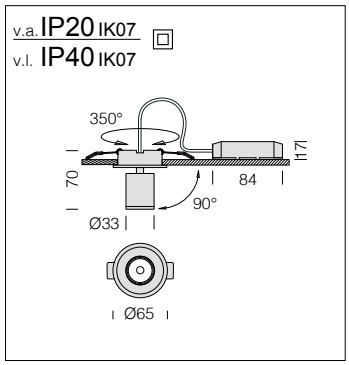

LED : maintien du flux lumineux à 80%: 50.000h (L80B20).
Facteur de puissance >0,95.

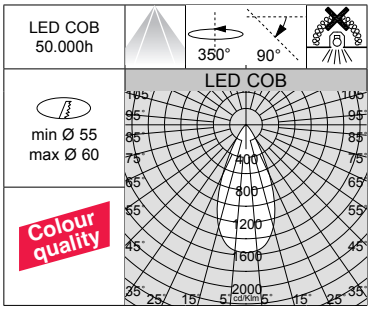

ARQ "B" ZOOM - encastré - orientable					
		CLD			LUMEN SORTANT (tq= 25 °C)
LED	couleur	poids	code	W tot	K - ølm - CRI - degrés
COB	blanc	0,20	2204**7111**-00	**5**	3000K - 550lm - **CRI 90** - 15°÷50°
	noir		2204**7131**-00		
Sur demande : disponible en version DIMM-DALI (**-1241**).					

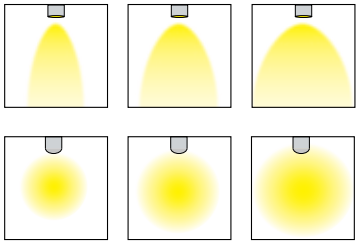

Ce spot permet aussi de choisir l'ouverture du faisceau au moyen du réglage mécanique (bague) situé sur le corps. Il est ainsi possible d'ajuster, de manière très simple et intuitive, le faisceau lumineux dans une plage allant de 15° à 50°. Fluide et progressif, le passage conserve le confort visuel maximal.

ARQ - **CRI 90**

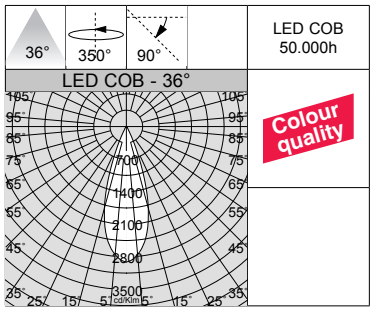

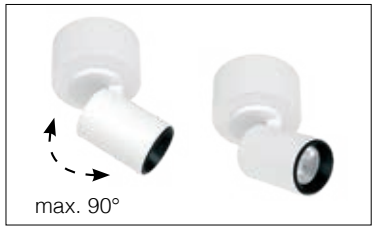

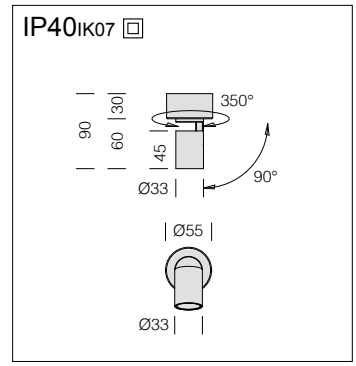

LED : maintien du flux lumineux à 80%: 50.000h (L80B20).
Facteur de puissance >0,95.

ARQ "D" - plafond - orientable					
		CLD			LUMEN SORTANT (tq= 25 °C)
LED	couleur	poids	code	W tot	K - ølm - CRI - degrés
COB	blanc	0,20	220**47310**-00	**5**	3000K - 550lm - **CRI 90** - 36°
	noir		220**47330**-00		

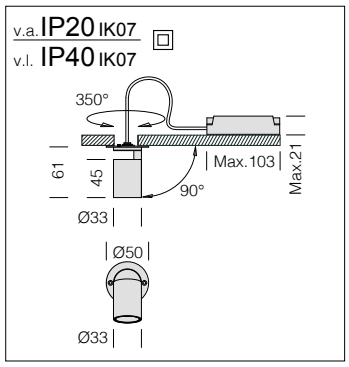

LED : maintien du flux lumineux à 80%: 50.000h (L80B20).
Facteur de puissance >0,95.

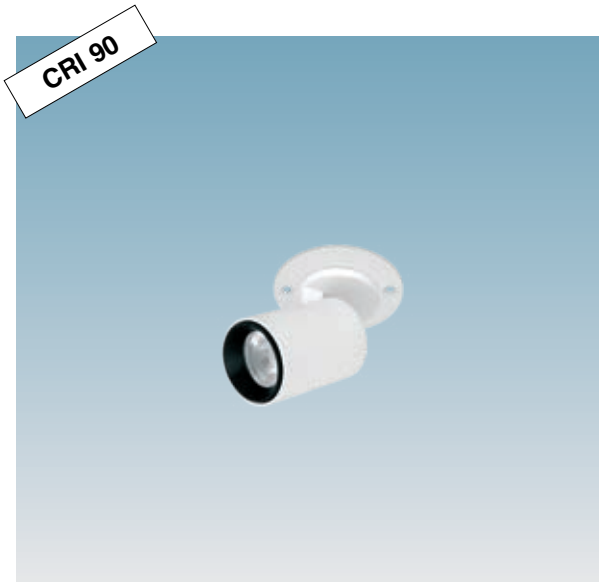

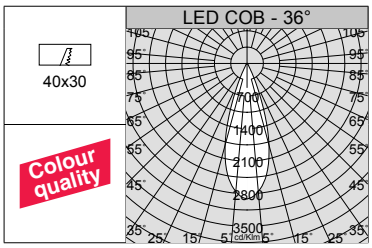

Le luminaire autorise l'installation directe du cadre dans le faux-plafond avec chevilles et vis.

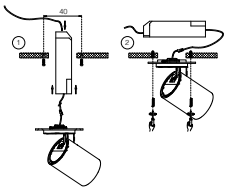

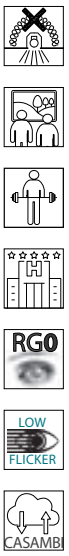

ARQ "C" - avec cadre - orientable						
		CLD		CLD D-DIG (DALI)		LUMEN SORTANT (tq= 25 °C)
LED	couleur	poids	code	code	W tot	K - ølm - CRI - degrés
COB	blanc	0,20	2204**7210**-00	2204**7210-1241**	**5**	3000K - 550lm - **CRI 90** - 36°
	noir		2204**7230**-00	2204**7230-1241**		

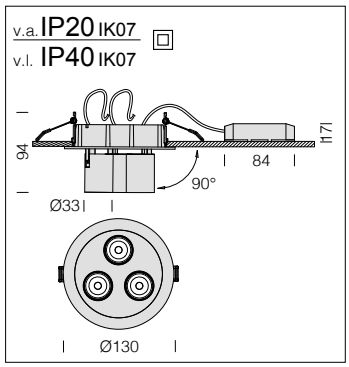

LED : maintien du flux lumineux à 80%: 50.000h (L80B20).
Facteur de puissance >0,95.

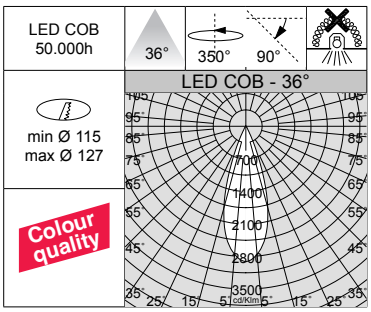

ARQ "B" 3x - encastré - orientable						
		CLD		CLD D-DIG (DALI)		LUMEN SORTANT (tq= 25 °C)
LED	couleur	poids	code	code	W tot	K - ølm - CRI - degrés
COB	blanc	0,50	2204**7112**-00	2204**7112-1241**	**15**	3000K - 3x550lm - **CRI 90** - 36°
	noir		2204**7132**-00	2204**7132-1241**		

Câble de sécurité
2200**4112**-00
En acier, à utiliser pour la fixation de sécurité des luminaires à l'intérieur du faux-plafond.

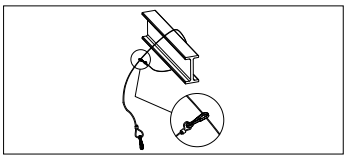

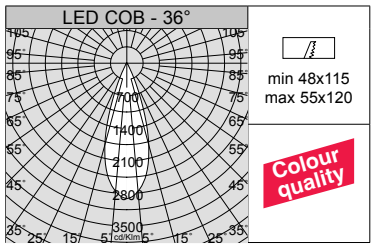

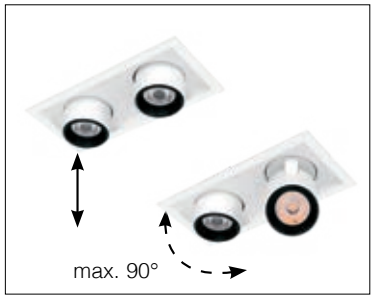

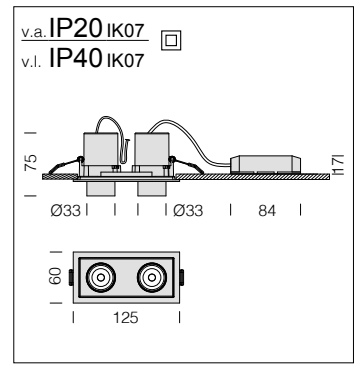

LED : maintien du flux lumineux à 80%: 50.000h (L80B20).
Facteur de puissance >0,95.

ARQ "A" 2x - encastré - orientable et extractible					
		CLD			LUMEN SORTANT (tq= 25 °C)
LED	couleur	poids	code	W tot	K - ølm - CRI - degrés
COB	blanc	0,35	2204**7011**-00	**10**	3000K - 2x550lm - **CRI 90** - 36°
	noir		2204**7031**-00		
Sur demande : disponible en version DIMM-DALI (**-1241**).					

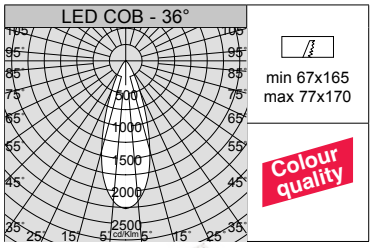

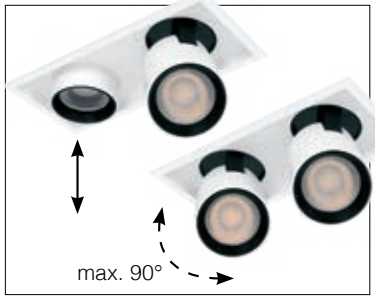

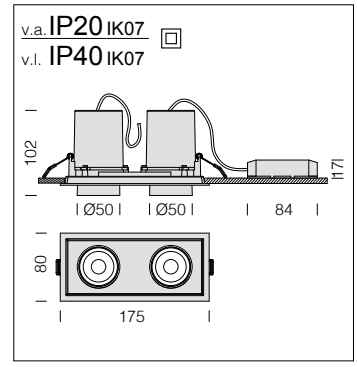

LED : maintien du flux lumineux à 80%: 50.000h (L80B20).
Facteur de puissance >0,95.

ARQ "A" 2x medium - encastré - orientable et extractible					
		CLD			LUMEN SORTANT (tq= 25 °C)
LED	couleur	poids	code	W tot	K - ølm - CRI - degrés
COB	blanc	0,60	2204**7012**-00	**20**	3000K - 2x750lm - **CRI 90** - 36°
	noir		2204**7032**-00		
Sur demande : disponible en version DIMM-DALI (**-1241**).					

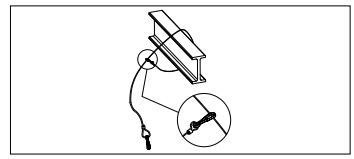

Câble de sécurité
2200**4112**-00
En acier, à utiliser pour la fixation de sécurité des luminaires à l'intérieur du faux-plafond.

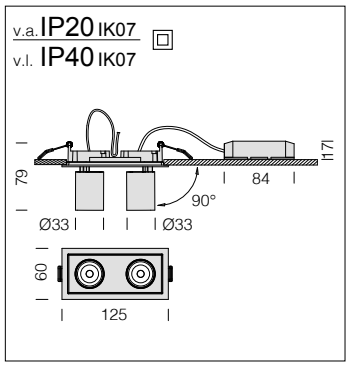

LED : maintien du flux lumineux à 80%: 50.000h (L80B20).
Facteur de puissance >0,95.

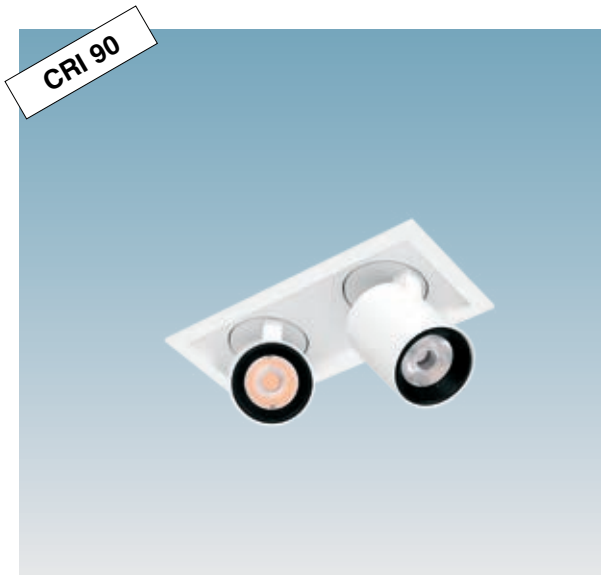

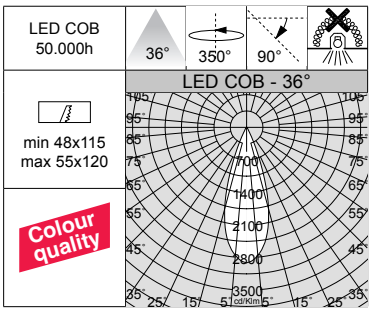

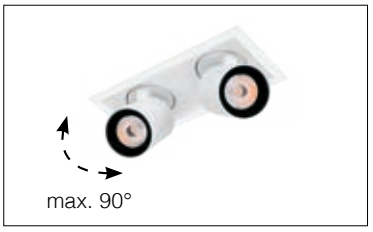

ARQ "B" 2x - encastré - orientable					
		CLD			LUMEN SORTANT (tq= 25 °C)
LED	couleur	poids	code	W tot	K - ølm - CRI - degrés
COB	blanc	0,30	220**47113**-00	**10**	3000K - 2x550lm - **CRI 90** - 36°
	noir		220**47133**-00		
Sur demande : disponible en version DIMM-DALI (**-1241**).					

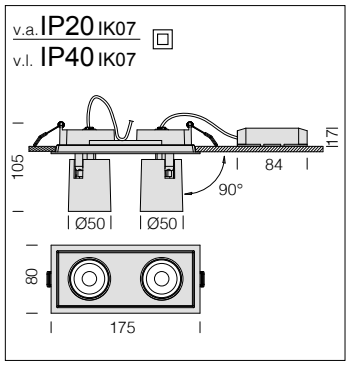

LED : maintien du flux lumineux à 80%: 50.000h (L80B20).
Facteur de puissance >0,95.

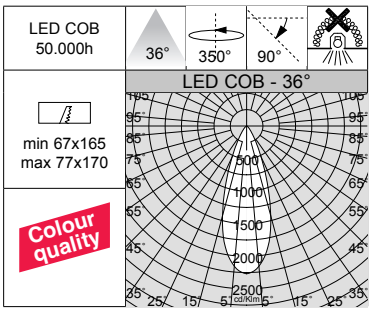

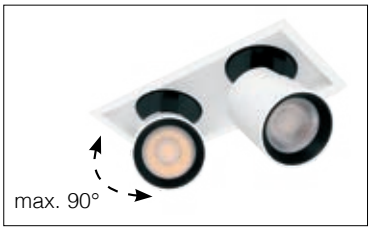

ARQ "B" 2x medium - encastré - orientable					
		CLD			LUMEN SORTANT (tq= 25 °C)
LED	couleur	poids	code	W tot	K - ølm - CRI - degrés
COB	blanc	0,60	220**47114**-00	**20**	3000K - 2x750lm - **CRI 90** - 36°
	noir		220**47134**-00		
Sur demande : disponible en version DIMM-DALI (**-1241**).					

Ronds ou carrés, ces downlights à LED sont parfaits pour une installation « invisible ». En effet, grâce à leur forme, ils se dissimulent et ne font qu'un avec les faux-plafonds. De plus, avec leur excellent indice de protection (**IP65**), ils conviennent à toutes les applications, et ils mettent en scène des scénographies superbes.

Corps : aluminium moulé sous pression avec dissipateur.

Installation : les downlights sont équipés d'étriers en acier galvanisé avec logement pour ressorts de fixation au faux-plafond.

Peinture : poudre à base de résine époxy-polyester résistante aux rayons UV.

Version standard : joint en caoutchouc silicone conforme au référentiel français **BBC** (Bâtiment Basse Consommation).

Réglementations : produits conformes à la norme NF EN 60598-1 (CEI 34.21). Degré de protection selon la norme NF EN 60529.

LED : maintien du flux lumineux à 80%: 70.000h (L80B10). Facteur de puissance >0,95.
Groupe de risque photobiologique : groupe 0 (exempt de risque). **Sur demande :** disponible version avec LED 2700K et 5000K.

Sur demande : version avec solution de pointe pour le contrôle de l'éclairage CASAMBI (luminaires **à installer dans des faux-plafonds/panneaux NON métalliques**). Pour de plus amples informations, veuillez consulter le chapitre *Composants techniques*.

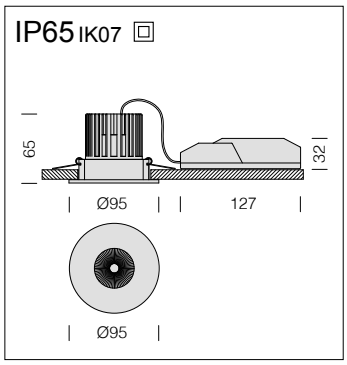

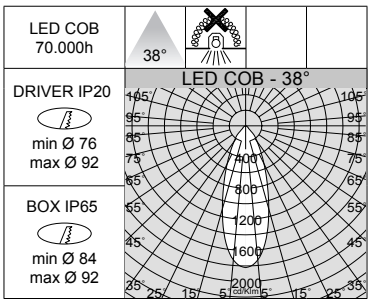

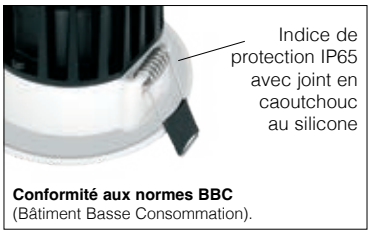

Réflecteur : anti-éblouissement. Avec lentille pour une meilleure distribution de la lumière.

LED : maintien du flux lumineux à 80%: 70.000h (L80B10)

Snow 1					
		CLD			LUMEN SORTANT (tq= 25 °C)
LED	couleur	poids	code	W tot	K - ølm - CRI - degrés
COB	blanc	0,40	220**82610-68**	**12**	4000K - 1145lm - **CRI>90** - 38°
	argent		220**82670-68**		
COB	blanc	0,40	220**82610**-00	**12**	3000K - 1070lm - **CRI>90** - 38°
	argent		220**82670**-00		
Standard avec cable L=1,5m , serre-câble et des visserie imperdable en acier anti-corrosion. **Sur demande :** version complète avec driver IP65.					

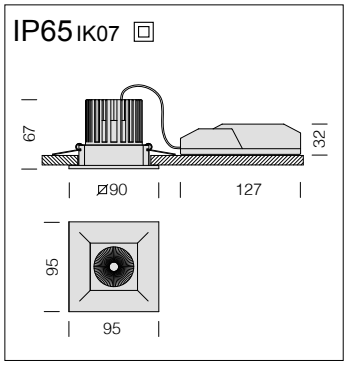

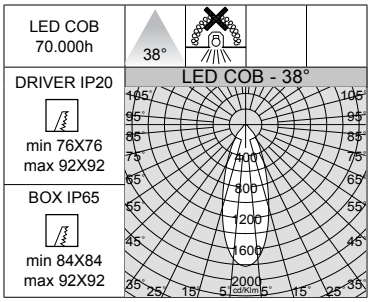

Réflecteur : anti-éblouissement. Avec lentille pour une meilleure distribution de la lumière.

LED : maintien du flux lumineux à 80%: 70.000h (L80B10)

Snow 2					
		CLD			LUMEN SORTANT (tq= 25 °C)
LED	couleur	poids	code	W tot	K - ølm - CRI - degrés
COB	blanc	0,40	220**82710-68**	**12**	4000K - 1145lm - **CRI>90** - 38°
	argent		220**82770-68**		
COB	blanc	0,40	220**82710**-00	**12**	3000K - 1070lm - **CRI>90** - 38°
	argent		220**82770**-00		
Standard avec cable L=1,5m , serre-câble et des visserie imperdable en acier anti-corrosion. **Sur demande :** version complète avec driver IP65.					

Câble de sécurité
2200**4112**-00
En acier, à utiliser pour la fixation de sécurité des luminaires à l'intérieur du faux-plafond.

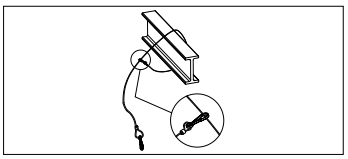

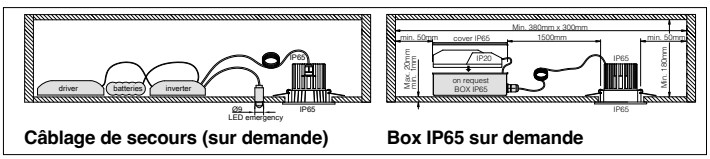

Câblage de secours (sur demande) **Box IP65 sur demande**

La caractéristique principale de ce luminaire est la technologie de « changement de température de couleur » : intégré à son corps, le sélecteur permet de choisir la température de couleur préférée (2700K-3000K-4000K) pour s'adapter à la plupart des installations.

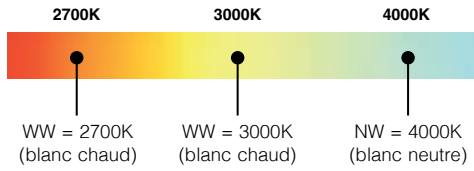

Lentilles de précision interchangeables pour module LED				
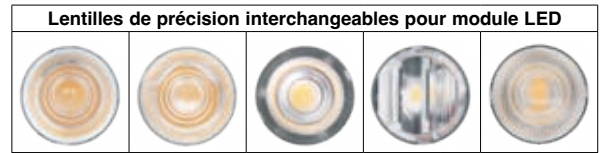				
20°	26°	60°	ASYMÉTRIQUE	ELLIPTIQUE
220**29020**-00	220**29026**-00	220**29060**-00	220**29070**-00	220**29080**-00
Lentilles interchangeables pour module LED, parfaites pour l'éclairage de précision.				

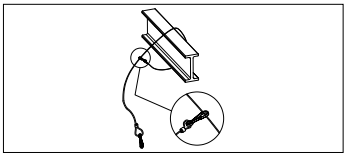

Câble de sécurité
2200**4112**-00
En acier, à utiliser pour la fixation de sécurité des luminaires à l'intérieur du faux-plafond.

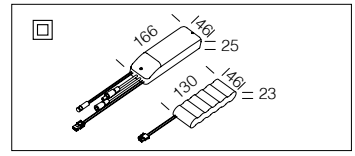

Kit alimentation EM	
1h	220**96015**-00
3h	220**96033**-00
Kit pour l'alimentation en version urgence avec connectique.	

Grille de protection pour Snow 3-4	
noir	220**95130**-00
Pour l'isolation dans le plafond.	

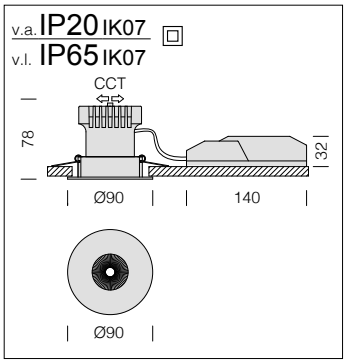

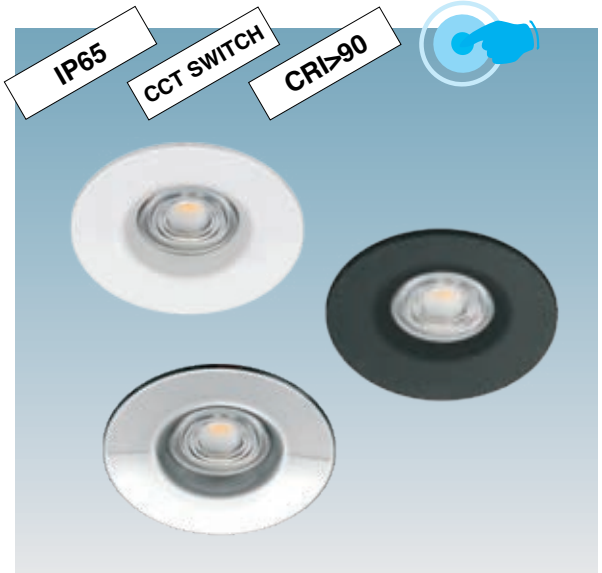

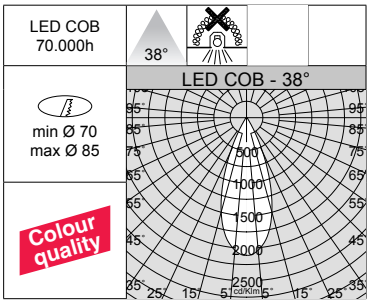

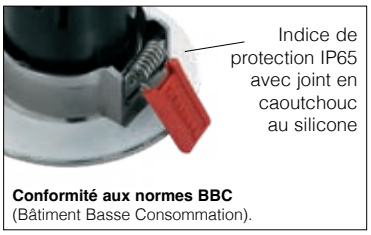

Lentille : en PMMA, haute performance avec facteur d'éblouissement très faiblet.

LED : maintien du flux lumineux à 80%: 70.000h (L80B10).
Facteur de puissance >0,9.

Snow 3 - CCT / DIP SWITCH

		CLD				LUMEN SORTANT (tq= 25 °C)
LED	couleur	poids	code	I out	W tot	K - ølm - CRI - degrés
COB	blanc	0,40	220**82613**-00	***250***	**10**	2700K - 833lm - **CRI>90** - 38°
						3000K - 888lm - **CRI>90** - 38°
						4000K - 924lm - **CRI>90** - 38°
COB	noir	0,40	220**82633**-00	***250***	**10**	2700K - 833lm - **CRI>90** - 38°
						3000K - 888lm - **CRI>90** - 38°
						4000K - 924lm - **CRI>90** - 38°
COB	chromé	0,40	220**82663**-00	***250***	**10**	2700K - 833lm - **CRI>90** - 38°
						3000K - 888lm - **CRI>90** - 38°
						4000K - 924lm - **CRI>90** - 38°

Sur demande : version DIMM DALI (**-1241**).

GRADATION PAR DIP SWITCH		
		LUMEN SORTANT (tq= 25 °C)
I out	W tot	K - ølm - CRI - degrés
200	8	2700K - 666lm - **CRI>90** - 38°
250	***10***	*2700K - 833lm - **CRI>90** - 38°*
300	12	2700K - 961lm - **CRI>90** - 38°
350	14	2700K - 1100lm - **CRI>90** - 38°

GRADATION PAR DIP SWITCH		
		LUMEN SORTANT (tq= 25 °C)
I out	W tot	K - ølm - CRI - degrés
200	8	3000K - 715lm - **CRI>90** - 38°
250	***10***	*3000K - 888lm - **CRI>90** - 38°*
300	12	3000K - 1037lm - **CRI>90** - 38°
350	14	3000K - 1209lm - **CRI>90** - 38°

GRADATION PAR DIP SWITCH		
		LUMEN SORTANT (tq= 25 °C)
I out	W tot	K - ølm - CRI - degrés
200	8	4000K - 746lm - **CRI>90** - 38°
250	***10***	*4000K - 924lm - **CRI>90** - 38°*
300	12	4000K - 1073lm - **CRI>90** - 38°
350	14	4000K - 1229lm - **CRI>90** - 38°

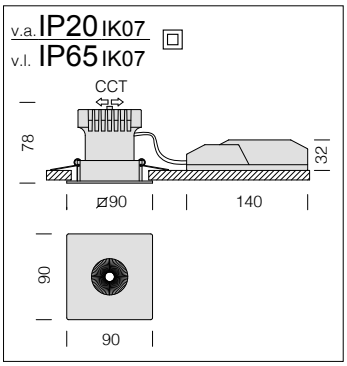

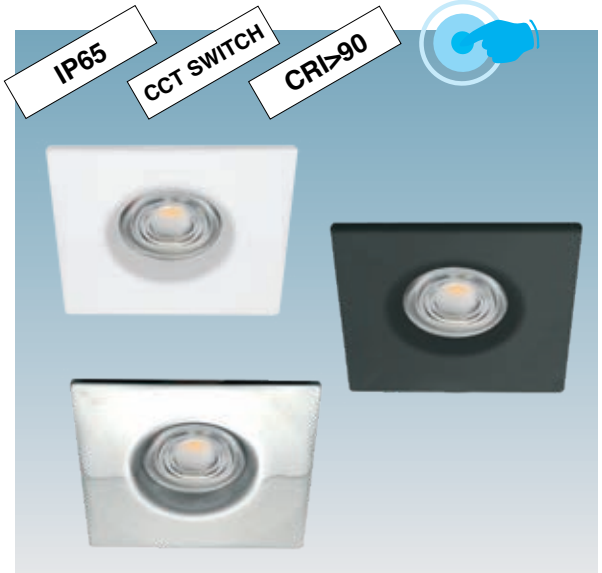

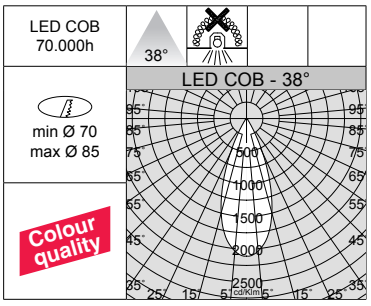

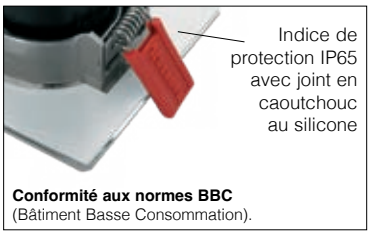

Lentille : en PMMA, haute performance avec facteur d'éblouissement très faiblet.

LED : maintien du flux lumineux à 80%: 70.000h (L80B10).
Facteur de puissance >0,9.

Snow 4 - CCT / DIP SWITCH

		CLD				LUMEN SORTANT (tq= 25 °C)
LED	couleur	poids	code	I out	W tot	K - ølm - CRI - degrés
COB	blanc	0,40	220**82713**-00	***250***	**10**	2700K - 833lm - **CRI>90** - 38°
						3000K - 888lm - **CRI>90** - 38°
						4000K - 924lm - **CRI>90** - 38°
COB	noir	0,40	220**82733**-00	***250***	**10**	2700K - 833lm - **CRI>90** - 38°
						3000K - 888lm - **CRI>90** - 38°
						4000K - 924lm - **CRI>90** - 38°
COB	chromé	0,40	220**82760-39**	***250***	**10**	2700K - 833lm - **CRI>90** - 38°
						3000K - 888lm - **CRI>90** - 38°
						4000K - 924lm - **CRI>90** - 38°

Sur demande : version DIMM DALI (**-1241** et **-3941**).

GRADATION PAR DIP SWITCH		
		LUMEN SORTANT (tq= 25 °C)
I out	W tot	K - ølm - CRI - degrés
200	8	2700K - 666lm - **CRI>90** - 38°
250	***10***	*2700K - 833lm - **CRI>90** - 38°*
300	12	2700K - 961lm - **CRI>90** - 38°
350	14	2700K - 1100lm - **CRI>90** - 38°

GRADATION PAR DIP SWITCH		
		LUMEN SORTANT (tq= 25 °C)
I out	W tot	K - ølm - CRI - degrés
200	8	3000K - 715lm - **CRI>90** - 38°
250	***10***	*3000K - 888lm - **CRI>90** - 38°*
300	12	3000K - 1037lm - **CRI>90** - 38°
350	14	3000K - 1209lm - **CRI>90** - 38°

GRADATION PAR DIP SWITCH		
		LUMEN SORTANT (tq= 25 °C)
I out	W tot	K - ølm - CRI - degrés
200	8	4000K - 746lm - **CRI>90** - 38°
250	***10***	*4000K - 924lm - **CRI>90** - 38°*
300	12	4000K - 1073lm - **CRI>90** - 38°
350	14	4000K - 1229lm - **CRI>90** - 38°

La caractéristique principale de ce luminaire est la technologie de « changement de température de couleur » : intégré à son corps, le sélecteur permet de choisir la température de couleur préférée (2700K-3000K-4000K) pour s'adapter à la plupart des installations.

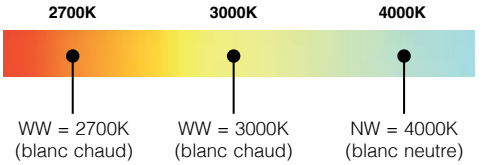

Lentilles de précision interchangeables pour module LED

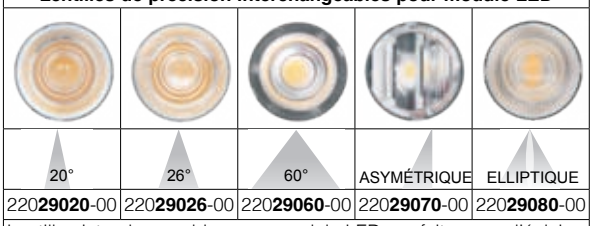

20°	26°	60°	ASYMÉTRIQUE	ELLIPTIQUE
220**29020**-00	220**29026**-00	220**29060**-00	220**29070**-00	220**29080**-00

Lentilles interchangeables pour module LED, parfaites pour l'éclairage de précision.

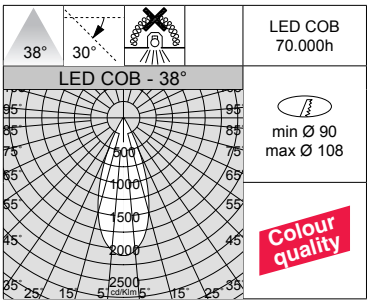

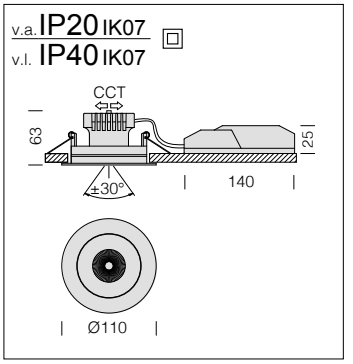

Lentille : en PMMA, haute performance avec facteur d'éblouissement très faiblet.

LED : maintien du flux lumineux à 80%: 70.000h (L80B10).
Facteur de puissance >0,9.

Snow 5 - CCT / DIP SWITCH

LED	couleur	poids	CLD code	I out	W tot	LUMEN SORTANT (tq= 25 °C) K - ølm - CRI - degrés
COB	blanc	0,50	220**82611**-00	***250***	**10**	2700K - 833lm - **CRI>90** - 38°
						3000K - 888lm - **CRI>90** - 38°
						4000K - 924lm - **CRI>90** - 38°
COB	chromé	0,50	220**82660**-00	***250***	**10**	2700K - 833lm - **CRI>90** - 38°
						3000K - 888lm - **CRI>90** - 38°
						4000K - 924lm - **CRI>90** - 38°

Sur demande : version DIMM DALI (**-1241**).

GRADATION PAR DIP SWITCH

I out	W tot	LUMEN SORTANT (tq= 25 °C) K - ølm - CRI - degrés
200	**8**	2700K - 666lm - **CRI>90** - 38°
250	***10***	*2700K - 833lm - **CRI>90** - 38°*
300	**12**	2700K - 961lm - **CRI>90** - 38°
350	**14**	2700K - 1100lm - **CRI>90** - 38°

GRADATION PAR DIP SWITCH

I out	W tot	LUMEN SORTANT (tq= 25 °C) K - ølm - CRI - degrés
200	**8**	3000K - 715lm - **CRI>90** - 38°
250	***10***	*3000K - 888lm - **CRI>90** - 38°*
300	**12**	3000K - 1037lm - **CRI>90** - 38°
350	**14**	3000K - 1209lm - **CRI>90** - 38°

GRADATION PAR DIP SWITCH

I out	W tot	LUMEN SORTANT (tq= 25 °C) K - ølm - CRI - degrés
200	**8**	4000K - 746lm - **CRI>90** - 38°
250	***10***	*4000K - 924lm - **CRI>90** - 38°*
300	**12**	4000K - 1073lm - **CRI>90** - 38°
350	**14**	4000K - 1229lm - **CRI>90** - 38°

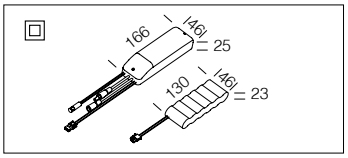

Kit alimentation EM	
1h	220**96015**-00
3h	220**96033**-00

Kit pour l'alimentation en version urgence avec connectique.

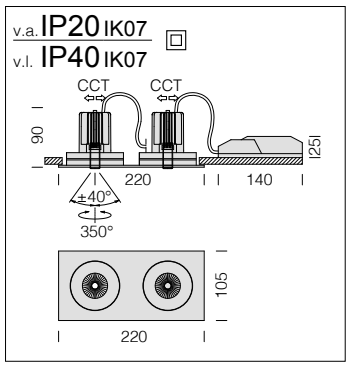

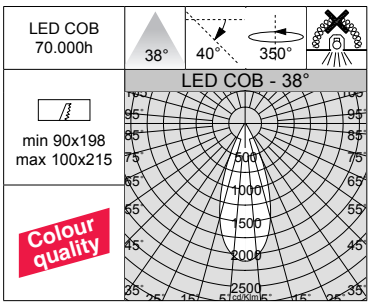

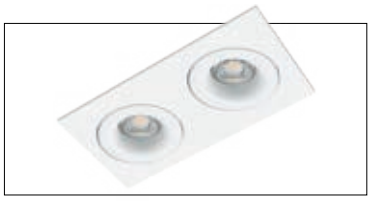

Cadre : en aluminium; équipé de ressorts pour faux-plafonds d'épaisseur comprise entre 1mm et 25 mm.

LED : maintien du flux lumineux à 80%: 70.000h (L80B10).
Facteur de puissance >0,9.

Snow 2x - CCT / DIP SWITCH

		CLD				LUMEN SORTANT (tq= 25 °C)
LED	couleur	poids	code	I out	W tot	K - ølm - CRI - degrés
COB	blanc	1,00	22**180710**-00	***250***	**20**	2700K - 2x833lm - **CRI>90** - 38°
						3000K - 2x888lm - **CRI>90** - 38°
						4000K - 2x924lm - **CRI>90** - 38°

Sur demande : version DIMM DALI (**-1241**).

GRADATION PAR DIP SWITCH		
		LUMEN SORTANT (tq= 25 °C)
I out	W tot	
200	16	2700K - 2x666lm - **CRI>90** - 38°
250	***20***	*2700K - 2x833lm - **CRI>90** - 38°*
300	24	2700K - 2x961lm - **CRI>90** - 38°
350	28	2700K - 2x1100lm - **CRI>90** - 38°

GRADATION PAR DIP SWITCH		
		LUMEN SORTANT (tq= 25 °C)
I out	W tot	
200	16	3000K - 2x715lm - **CRI>90** - 38°
250	***20***	*3000K - 2x888lm - **CRI>90** - 38°*
300	24	3000K - 2x1037lm - **CRI>90** - 38°
350	28	3000K - 2x1209lm - **CRI>90** - 38°

GRADATION PAR DIP SWITCH		
		LUMEN SORTANT (tq= 25 °C)
I out	W tot	
200	16	4000K - 2x746lm - **CRI>90** - 38°
250	***20***	*4000K - 2x924lm - **CRI>90** - 38°*
300	24	4000K - 2x1073lm - **CRI>90** - 38°
350	28	4000K - 2x1229lm - **CRI>90** - 38°

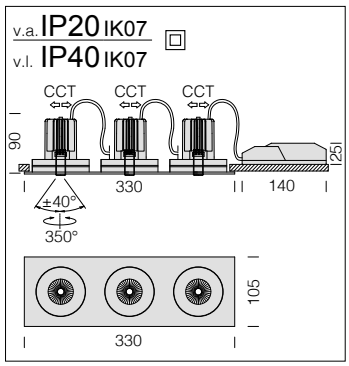

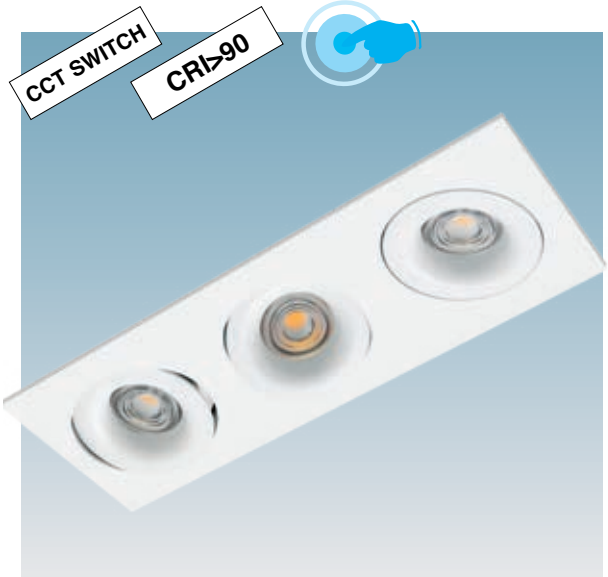

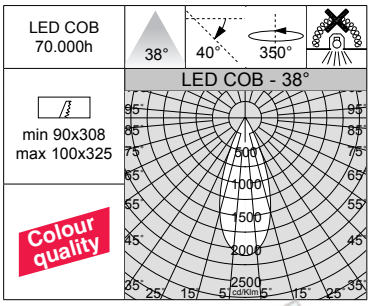

Cadre : en aluminium; équipé de ressorts pour faux-plafonds d'épaisseur comprise entre 1mm et 25 mm.

LED : maintien du flux lumineux à 80%: 70.000h (L80B10).
Facteur de puissance >0,9.

Snow 3x - CCT / DIP SWITCH

		CLD				LUMEN SORTANT (tq= 25 °C)
LED	couleur	poids	code	I out	W tot	K - ølm - CRI - degrés
COB	blanc	1,50	22**180810**-00	***250***	**30**	2700K - 3x833lm - **CRI>90** - 38°
						3000K - 3x888lm - **CRI>90** - 38°
						4000K - 3x924lm - **CRI>90** - 38°

Sur demande : version DIMM DALI (**-1241**).

GRADATION PAR DIP SWITCH		
		LUMEN SORTANT (tq= 25 °C)
I out	W tot	
200	24	2700K - 3x666lm - **CRI>90** - 38°
250	***30***	*2700K - 3x833lm - **CRI>90** - 38°*
300	36	2700K - 3x961lm - **CRI>90** - 38°
350	42	2700K - 3x1100lm - **CRI>90** - 38°

GRADATION PAR DIP SWITCH		
		LUMEN SORTANT (tq= 25 °C)
I out	W tot	
200	24	3000K - 3x715lm - **CRI>90** - 38°
250	***30***	*3000K - 3x888lm - **CRI>90** - 38°*
300	36	3000K - 3x1037lm - **CRI>90** - 38°
350	42	3000K - 3x1209lm - **CRI>90** - 38°

GRADATION PAR DIP SWITCH		
		LUMEN SORTANT (tq= 25 °C)
I out	W tot	
200	24	4000K - 3x746lm - **CRI>90** - 38°
250	***30***	*4000K - 3x924lm - **CRI>90** - 38°*
300	36	4000K - 3x1073lm - **CRI>90** - 38°
350	42	4000K - 3x1229lm - **CRI>90** - 38°

Câble de sécurité
2200**4112**-00
En acier, à utiliser pour la fixation de sécurité des luminaires à l'intérieur du faux-plafond.

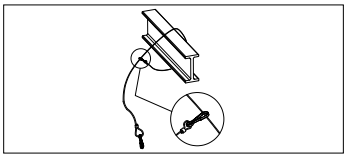

Corps : en aluminium avec ressorts pour l'encastrement.

Optiques : Snow 70-111 avec optiques en polycarbonate à basse luminance.

Lentille : Snow 50 en PMMA, haute performance avec facteur d'éblouissement très faiblet.

Peinture : en poudre avec peinture époxydique en polyester résistant aux rayons UV.

La caractéristique principale de ce luminaire est la technologie de « changement de température de couleur » : intégré à son corps, le sélecteur permet de choisir la température de couleur préférée (2700K-3000K-4000K) pour s'adapter à la plupart des installations.

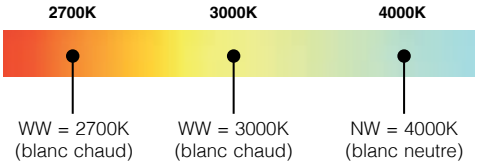

Lentilles de précision interchangeables pour module LED

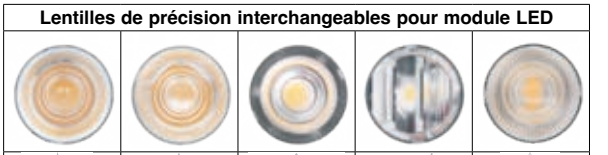

20°	26°	60°	ASYMÉTRIQUE	ELLIPTIQUE
220**29020**-00	220**29026**-00	220**29060**-00	220**29070**-00	220**29080**-00

Lentilles interchangeables pour module LED, parfaites pour l'éclairage de précision.

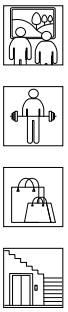

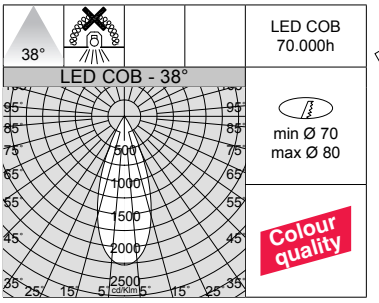

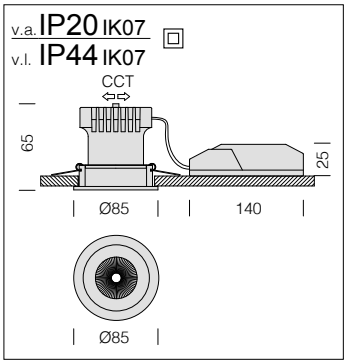

LED : maintien du flux lumineux à 80%: 70.000h (L80B10).
Facteur de puissance >0,9.

Snow 50 - CCT / DIP SWITCH

LED	couleur	CLD poids	CLD code	I out	W tot	LUMEN SORTANT (tq= 25 °C) K - ølm - CRI - degrés
COB	blanc	0,40	220**82615**-00	***250***	**10**	2700K - 769lm - **CRI>90** - 38°
						3000K - 850lm - **CRI>90** - 38°
						4000K - 877lm - **CRI>90** - 38°
COB	noir	0,40	220**82635**-00	***250***	**10**	2700K - 769lm - **CRI>90** - 38°
						3000K - 850lm - **CRI>90** - 38°
						4000K - 877lm - **CRI>90** - 38°

Sur demande : version DIMM DALI (**-1241**).

GRADATION PAR DIP SWITCH

I out	W tot	LUMEN SORTANT (tq= 25 °C)
200	**8**	2700K - 626lm - **CRI>90** - 38°
250	***10***	*2700K - 769lm - **CRI>90** - 38°*
300	**12**	2700K - 895lm - **CRI>90** - 38°
350	**14**	2700K - 1001lm - **CRI>90** - 38°

GRADATION PAR DIP SWITCH

I out	W tot	LUMEN SORTANT (tq= 25 °C)
200	**8**	3000K - 692lm - **CRI>90** - 38°
250	***10***	*3000K - 850lm - **CRI>90** - 38°*
300	**12**	3000K - 989lm - **CRI>90** - 38°
350	**14**	3000K - 1107lm - **CRI>90** - 38°

GRADATION PAR DIP SWITCH

I out	W tot	LUMEN SORTANT (tq= 25 °C)
200	**8**	4000K - 715lm - **CRI>90** - 38°
250	***10***	*4000K - 877lm - **CRI>90** - 38°*
300	**12**	4000K - 1021lm - **CRI>90** - 38°
350	**14**	4000K - 1143lm - **CRI>90** - 38°

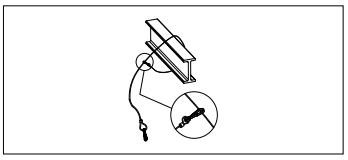

Câble de sécurité

220**04112**-00

En acier, à utiliser pour la fixation de sécurité des luminaires à l'intérieur du faux-plafond.

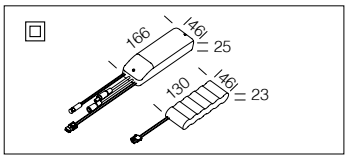

Kit alimentation EM

1h	220**96015**-00
3h	220**96033**-00

Kit pour l'alimentation en version urgence avec connectique.

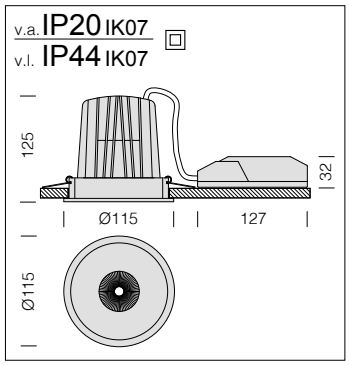

LED : maintien du flux lumineux à 80%: 70.000h (L80B10).
Facteur de puissance >0,9.

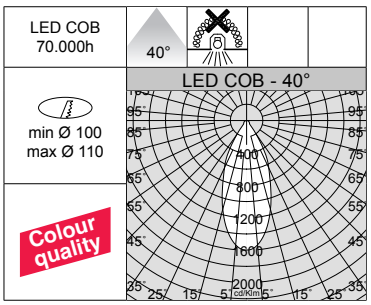

Snow 70 - DIP SWITCH						
		CLD				LUMEN SORTANT (tq= 25 °C)
LED	couleur	poids	code	I out	W tot	K - ølm - CRI - degrés
COB	blanc	0,60	2208**2716**-00	***700***	**25**	4000K - 2518lm - **CRI>90** - 40°
	noir		2208**2736**-00			
COB	blanc	0,60	2208**2715**-00	***700***	**25**	3000K - 2392lm - **CRI>90** - 40°
	noir		2208**2735**-00			
Sur demande: version avec faisceau de 21° et 28°.						

GRADATION PAR DIP SWITCH		
		LUMEN SORTANT (tq= 25 °C)
I out	W tot	K - ølm - CRI - degrés
600	**22**	4000K - 2226lm - **CRI>90** - 40°
650	**24**	4000K - 2373lm - **CRI>90** - 40°
700	**25**	*4000K - 2518lm - **CRI>90** - 40°*

GRADATION PAR DIP SWITCH		
		LUMEN SORTANT (tq= 25 °C)
I out	W tot	K - ølm - CRI - degrés
600	**22**	3000K - 2115lm - **CRI>90** - 40°
650	**24**	3000K - 2254lm - **CRI>90** - 40°
700	**25**	*3000K - 2392lm - **CRI>90** - 40°*

Kit alimentation EM	
1h	2209**6015**-00
3h	2209**6033**-00
Kit pour l'alimentation en version urgence avec connectique.	

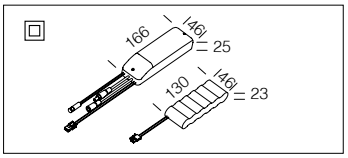

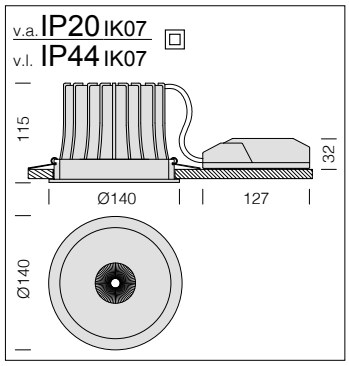

LED : maintien du flux lumineux à 80%: 70.000h (L80B10).
Facteur de puissance >0,9.

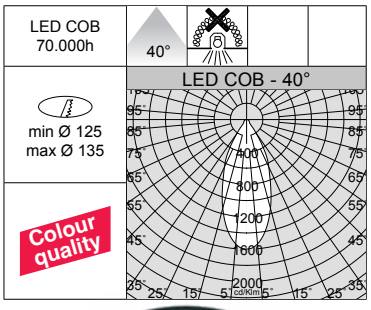

Snow 111 - DIP SWITCH						
		CLD				LUMEN SORTANT (tq= 25 °C)
LED	couleur	poids	code	I out	W tot	K - ølm - CRI - degrés
COB	blanc	0,80	2208**2816**-00	***1050***	**39**	4000K - 3617lm - **CRI>90** - 40°
	noir		2208**2836**-00			
COB	blanc	0,80	2208**2815**-00	***1050***	**39**	3000K - 3436lm - **CRI>90** - 40°
	noir		2208**2835**-00			
Sur demande: version avec faisceau de 15° et 25°.						

GRADATION PAR DIP SWITCH		
		LUMEN SORTANT (tq= 25 °C)
I out	W tot	K - ølm - CRI - degrés
900	**34**	4000K - 3247lm - **CRI>90** - 40°
950	**35**	4000K - 3366lm - **CRI>90** - 40°
1050	**39**	*4000K - 3617lm - **CRI>90** - 40°*

GRADATION PAR DIP SWITCH		
		LUMEN SORTANT (tq= 25 °C)
I out	W tot	K - ølm - CRI - degrés
900	**34**	3000K - 3085lm - **CRI>90** - 40°
950	**35**	3000K - 3198lm - **CRI>90** - 40°
1050	**39**	*3000K - 3436lm - **CRI>90** - 40°*

Kit alimentation EM	
1h	2209**6015**-00
3h	2209**6033**-00
Kit pour l'alimentation en version urgence avec connectique.	

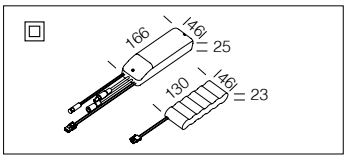

iSpot - CCT / DIP SWITCH - **CRI>90**

Parfaite pour remplacer les anciens spots, la gamme **iSpot** représente l'évolution technologique du downlight. Ce produit de dernière génération comporte comme avantages principaux l'économie d'énergie, une grande modularité et une extraordinaire qualité d'éclairage. Les LED de dernière génération peuvent consommer jusqu'à 80% de moins que vos anciennes lampes. Elles durent 70 000 heures et assurent un maintien excellent du flux lumineux.

Corps : en aluminium moulé sous pression avec logement pour ressorts de fixation au faux-plafond.

Lentille : en PMMA, haute performance avec facteur d'éblouissement très faiblet.

Peinture : poudre à base de résine époxy-polyester résistante aux rayons UV.

LED : maintien du flux lumineux à 80%: 70.000h (L80B10).
Facteur de puissance >0,9.

Sur demande : version avec solution de pointe pour le contrôle de l'éclairage CASAMBI (luminaires **à installer dans des faux-plafonds/panneaux NON métalliques**). Pour de plus amples informations, veuillez consulter le chapitre *Composants techniques.*

La caractéristique principale de ce luminaire est la technologie de « changement de température de couleur » : intégré à son corps, le sélecteur permet de choisir la température de couleur préférée (2700K-3000K-4000K) pour s'adapter à la plupart des installations.

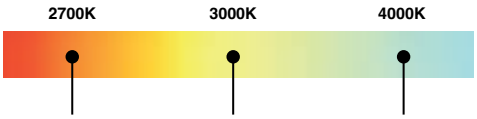

WW = 2700K (blanc chaud) | WW = 3000K (blanc chaud) | NW = 4000K (blanc neutre)

Lentilles de précision interchangeables pour module LED

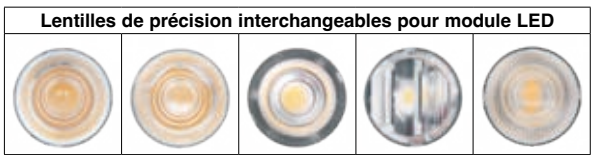

20°	26°	60°	ASYMÉTRIQUE	ELLIPTIQUE
220**29020**-00	220**29026**-00	220**29060**-00	220**29070**-00	220**29080**-00

Lentilles interchangeables pour module LED, parfaites pour l'éclairage de précision.

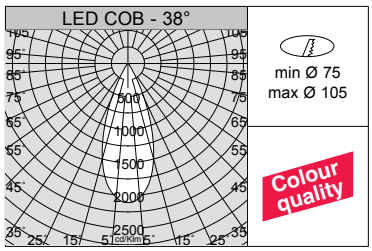

Diffuseur alvéolaire iSpot 1-2-3
2200**5132**-00
Pour diminuer l'éblouissement éventuel.

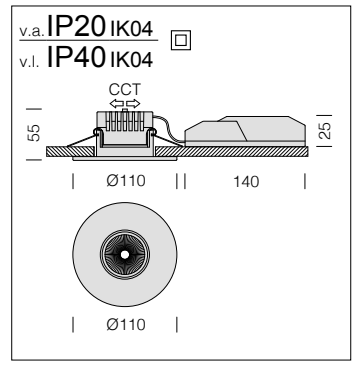

LED : maintien du flux lumineux à 80%: 70.000h (L80B10).
Facteur de puissance >0,9.

iSpot 1 - CCT / DIP SWITCH

LED	couleur	CLD poids	CLD code	I out	W tot	LUMEN SORTANT (tq= 25 °C) K - ølm - CRI - degrés
COB	blanc	0,30	220**67310**-00	***250***	**10**	2700K - 833lm - **CRI>90** - 38°
						3000K - 888lm - **CRI>90** - 38°
						4000K - 924lm - **CRI>90** - 38°
COB	noir	0,30	220**67330**-00	***250***	**10**	2700K - 833lm - **CRI>90** - 38°
						3000K - 888lm - **CRI>90** - 38°
						4000K - 924lm - **CRI>90** - 38°
COB	arg. sab.	0,30	220**67370**-00	***250***	**10**	2700K - 833lm - **CRI>90** - 38°
						3000K - 888lm - **CRI>90** - 38°
						4000K - 924lm - **CRI>90** - 38°

Sur demande : version DIMM DALI (**-1241**).

GRADATION PAR DIP SWITCH		
		LUMEN SORTANT (tq= 25 °C)
I out	W tot	K - ølm - CRI - degrés
200	8	2700K - 666lm - **CRI>90** - 38°
250	*10*	*2700K - 833lm - **CRI>90** - 38°*
300	12	2700K - 961lm - **CRI>90** - 38°
350	14	2700K - 1100lm - **CRI>90** - 38°

GRADATION PAR DIP SWITCH		
		LUMEN SORTANT (tq= 25 °C)
I out	W tot	K - ølm - CRI - degrés
200	8	3000K - 715lm - **CRI>90** - 38°
250	*10*	*3000K - 888lm - **CRI>90** - 38°*
300	12	3000K - 1037lm - **CRI>90** - 38°
350	14	3000K - 1209lm - **CRI>90** - 38°

GRADATION PAR DIP SWITCH		
		LUMEN SORTANT (tq= 25 °C)
I out	W tot	K - ølm - CRI - degrés
200	8	4000K - 746lm - **CRI>90** - 38°
250	*10*	*4000K - 924lm - **CRI>90** - 38°*
300	12	4000K - 1073lm - **CRI>90** - 38°
350	14	4000K - 1229lm - **CRI>90** - 38°

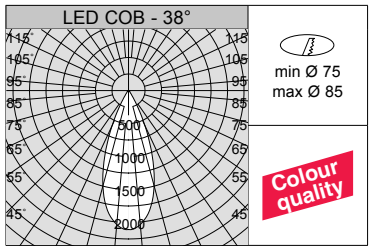

Grille de protection pour iSpot 1-2-3	
noir	220**95130**-00
Pour l'isolation dans le plafond.	

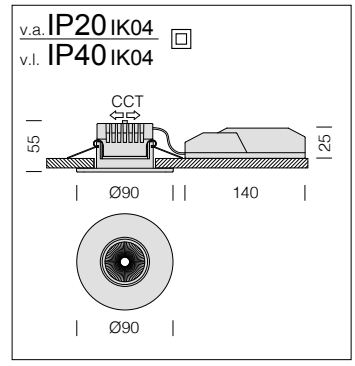

LED : maintien du flux lumineux à 80%: 70.000h (L80B10).
Facteur de puissance >0,9.

iSpot 2 - CCT / DIP SWITCH

LED	couleur	CLD poids	CLD code	I out	W tot	LUMEN SORTANT (tq= 25 °C) K - ølm - CRI - degrés
COB	blanc	0,30	220**67210**-00	***250***	**10**	2700K - 833lm - **CRI>90** - 38°
						3000K - 888lm - **CRI>90** - 38°
						4000K - 924lm - **CRI>90** - 38°
COB	noir	0,30	220**67230**-00	***250***	**10**	2700K - 833lm - **CRI>90** - 38°
						3000K - 888lm - **CRI>90** - 38°
						4000K - 924lm - **CRI>90** - 38°
COB	arg. sab.	0,30	220**67270**-00	***250***	**10**	2700K - 833lm - **CRI>90** - 38°
						3000K - 888lm - **CRI>90** - 38°
						4000K - 924lm - **CRI>90** - 38°
COB	cromato	0,30	220**67260**-00	***250***	**10**	2700K - 833lm - **CRI>90** - 38°
						3000K - 888lm - **CRI>90** - 38°
						4000K - 924lm - **CRI>90** - 38°

Sur demande : version DIMM DALI (**-1241**).

GRADATION PAR DIP SWITCH		
		LUMEN SORTANT (tq= 25 °C)
I out	W tot	K - ølm - CRI - degrés
200	8	2700K - 666lm - **CRI>90** - 38°
250	*10*	*2700K - 833lm - **CRI>90** - 38°*
300	12	2700K - 961lm - **CRI>90** - 38°
350	14	2700K - 1100lm - **CRI>90** - 38°

GRADATION PAR DIP SWITCH		
		LUMEN SORTANT (tq= 25 °C)
I out	W tot	K - ølm - CRI - degrés
200	8	3000K - 715lm - **CRI>90** - 38°
250	*10*	*3000K - 888lm - **CRI>90** - 38°*
300	12	3000K - 1037lm - **CRI>90** - 38°
350	14	3000K - 1209lm - **CRI>90** - 38°

GRADATION PAR DIP SWITCH		
		LUMEN SORTANT (tq= 25 °C)
I out	W tot	K - ølm - CRI - degrés
200	8	4000K - 746lm - **CRI>90** - 38°
250	*10*	*4000K - 924lm - **CRI>90** - 38°*
300	12	4000K - 1073lm - **CRI>90** - 38°
350	14	4000K - 1229lm - **CRI>90** - 38°

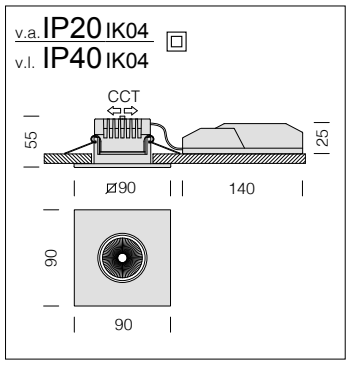

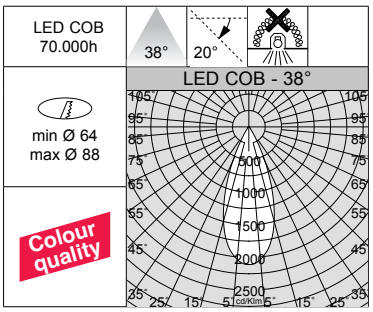

LED : maintien du flux lumineux à 80%: 70.000h (L80B10).
Facteur de puissance >0,9.

iSpot 3 - CCT / DIP SWITCH - carré						
		CLD				LUMEN SORTANT (tq= 25 °C)
LED	couleur	poids	code	I out	W tot	K - ølm - CRI - degrés
COB	chromé	0,40	2206**7460**-00	***250***	**10**	2700K - 833lm - **CRI>90** - 38°
						3000K - 888lm - **CRI>90** - 38°
						4000K - 924lm - **CRI>90** - 38°
Sur demande : version DIMM DALI (**-1241**).						

GRADATION PAR DIP SWITCH		
		LUMEN SORTANT (tq= 25 °C)
I out	W tot	K - ølm - CRI - degrés
200	8	2700K - 666lm - **CRI>90** - 38°
250	***10***	*2700K - 833lm - **CRI>90** - 38°*
300	12	2700K - 961lm - **CRI>90** - 38°
350	14	2700K - 1100lm - **CRI>90** - 38°

GRADATION PAR DIP SWITCH		
		LUMEN SORTANT (tq= 25 °C)
I out	W tot	K - ølm - CRI - degrés
200	8	3000K - 715lm - **CRI>90** - 38°
250	***10***	*3000K - 888lm - **CRI>90** - 38°*
300	12	3000K - 1037lm - **CRI>90** - 38°
350	14	3000K - 1209lm - **CRI>90** - 38°

GRADATION PAR DIP SWITCH		
		LUMEN SORTANT (tq= 25 °C)
I out	W tot	K - ølm - CRI - degrés
200	8	4000K - 746lm - **CRI>90** - 38°
250	***10***	*4000K - 924lm - **CRI>90** - 38°*
300	12	4000K - 1073lm - **CRI>90** - 38°
350	14	4000K - 1229lm - **CRI>90** - 38°

Kit alimentation EM	
1h	2209**6015**-00
3h	2209**6033**-00
Kit pour l'alimentation en version urgence avec connectique.	

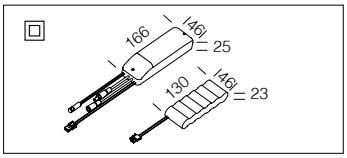

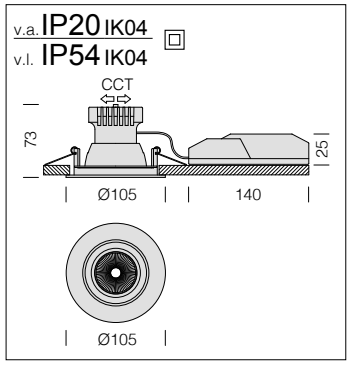

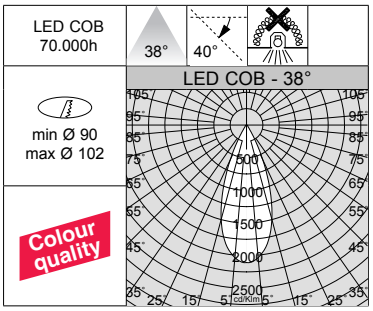

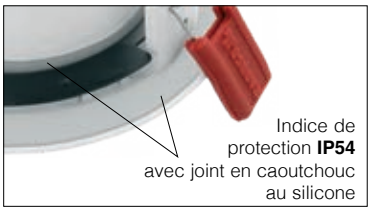

Version standard : joint en caoutchouc silicone conforme au référentiel français **BBC** (Bâtiment Basse Consommation).

LED : maintien du flux lumineux à 80%: 70.000h (L80B10).
Facteur de puissance >0,9.

iSpot 4 - CCT / DIP SWITCH						
		CLD				LUMEN SORTANT (tq= 25 °C)
LED	couleur	poids	code	I out	W tot	K - ølm - CRI - degrés
COB	blanc	0,40	2206**7510**-00	***250***	**10**	2700K - 833lm - **CRI>90** - 38°
						3000K - 888lm - **CRI>90** - 38°
						4000K - 924lm - **CRI>90** - 38°
Sur demande : version DIMM DALI (**-1241**).						

GRADATION PAR DIP SWITCH		
		LUMEN SORTANT (tq= 25 °C)
I out	W tot	K - ølm - CRI - degrés
200	8	2700K - 666lm - **CRI>90** - 38°
250	***10***	*2700K - 833lm - **CRI>90** - 38°*
300	12	2700K - 961lm - **CRI>90** - 38°
350	14	2700K - 1100lm - **CRI>90** - 38°

GRADATION PAR DIP SWITCH		
		LUMEN SORTANT (tq= 25 °C)
I out	W tot	K - ølm - CRI - degrés
200	8	3000K - 715lm - **CRI>90** - 38°
250	***10***	*3000K - 888lm - **CRI>90** - 38°*
300	12	3000K - 1037lm - **CRI>90** - 38°
350	14	3000K - 1209lm - **CRI>90** - 38°

GRADATION PAR DIP SWITCH		
		LUMEN SORTANT (tq= 25 °C)
I out	W tot	K - ølm - CRI - degrés
200	8	4000K - 746lm - **CRI>90** - 38°
250	***10***	*4000K - 924lm - **CRI>90** - 38°*
300	12	4000K - 1073lm - **CRI>90** - 38°
350	14	4000K - 1229lm - **CRI>90** - 38°

Kit alimentation EM	
1h	2209**6015**-00
3h	2209**6033**-00
Kit pour l'alimentation en version urgence avec connectique.	

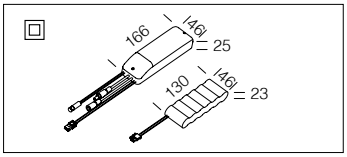

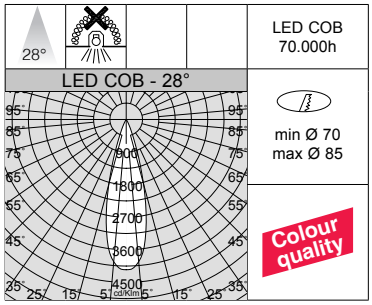

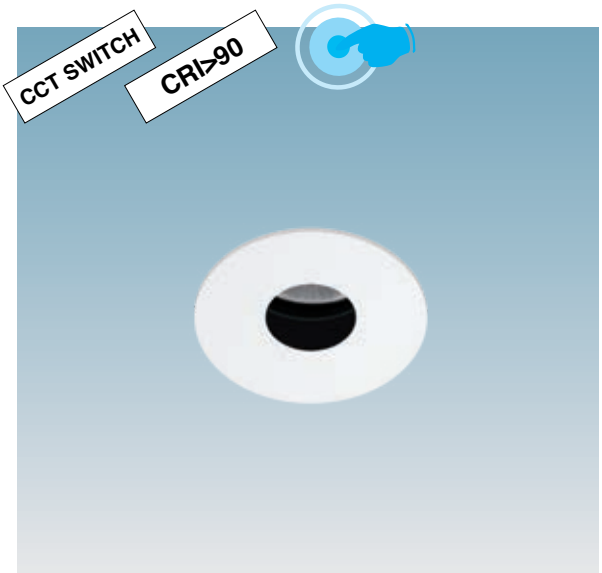

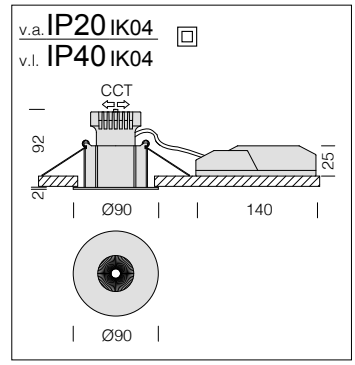

LED : maintien du flux lumineux à 80%: 70.000h (L80B10).
Facteur de puissance >0,9.

iSpot Hotel 1 - CCT / DIP SWITCH

LED	couleur	CLD poids	CLD code	I out	W tot	LUMEN SORTANT (tq= 25 °C) K - ølm - CRI - degrés
COB	blanc	0,40	220**67710**-00	***250***	**10**	2700K - 661lm - **CRI>90** - 28°
						3000K - 731lm - **CRI>90** - 28°
						4000K - 754lm - **CRI>90** - 28°
COB	noir	0,40	220**67730**-00	***250***	**10**	2700K - 661lm - **CRI>90** - 28°
						3000K - 731lm - **CRI>90** - 28°
						4000K - 754lm - **CRI>90** - 28°

Sur demande : version DIMM DALI (**-1241**).

GRADATION PAR DIP SWITCH		
		LUMEN SORTANT (tq= 25 °C)
I out	W tot	K - ølm - CRI - degrés
200	8	2700K - 539lm - **CRI>90** - 28°
250	*10*	*2700K - 661lm - **CRI>90** - 28°*
300	12	2700K - 769lm - **CRI>90** - 28°
350	14	2700K - 861lm - **CRI>90** - 28°

GRADATION PAR DIP SWITCH		
		LUMEN SORTANT (tq= 25 °C)
I out	W tot	K - ølm - CRI - degrés
200	8	3000K - 595lm - **CRI>90** - 28°
250	*10*	*3000K - 731lm - **CRI>90** - 28°*
300	12	3000K - 851lm - **CRI>90** - 28°
350	14	3000K - 952lm - **CRI>90** - 28°

GRADATION PAR DIP SWITCH		
		LUMEN SORTANT (tq= 25 °C)
I out	W tot	K - ølm - CRI - degrés
200	8	4000K - 615m - **CRI>90** - 28°
250	*10*	*4000K - 754lm - **CRI>90** - 28°*
300	12	4000K - 878lm - **CRI>90** - 28°
350	14	4000K - 983lm - **CRI>90** - 28°

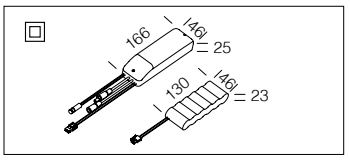

Kit alimentation EM	
1h	220**96015**-00
3h	220**96033**-00

Kit pour l'alimentation en version urgence avec connectique.

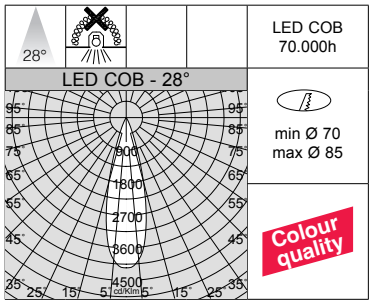

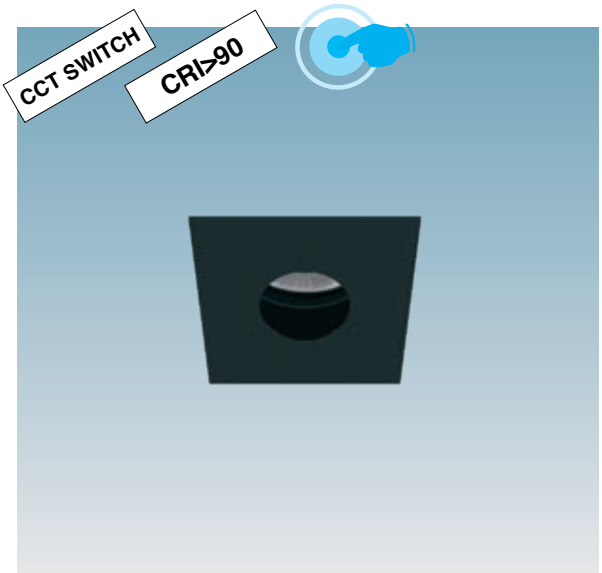

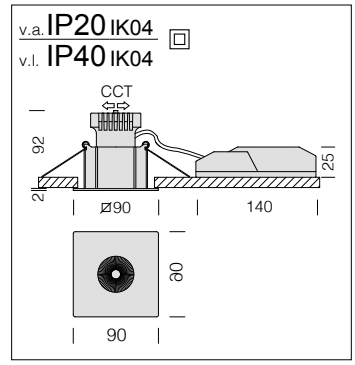

LED : maintien du flux lumineux à 80%: 70.000h (L80B10).
Facteur de puissance >0,9.

iSpot Hotel 2 - CCT / DIP SWITCH

LED	couleur	CLD poids	CLD code	I out	W tot	LUMEN SORTANT (tq= 25 °C) K - ølm - CRI - degrés
COB	blanc	0,40	220**67712**-00	***250***	**10**	2700K - 661lm - **CRI>90** - 28°
						3000K - 731lm - **CRI>90** - 28°
						4000K - 754lm - **CRI>90** - 28°
COB	noir	0,40	220**67732**-00	***250***	**10**	2700K - 661lm - **CRI>90** - 28°
						3000K - 731lm - **CRI>90** - 28°
						4000K - 754lm - **CRI>90** - 28°

Sur demande : version DIMM DALI (**-1241**).

GRADATION PAR DIP SWITCH		
		LUMEN SORTANT (tq= 25 °C)
I out	W tot	K - ølm - CRI - degrés
200	8	2700K - 539lm - **CRI>90** - 28°
250	*10*	*2700K - 661lm - **CRI>90** - 28°*
300	12	2700K - 769lm - **CRI>90** - 28°
350	14	2700K - 861lm - **CRI>90** - 28°

GRADATION PAR DIP SWITCH		
		LUMEN SORTANT (tq= 25 °C)
I out	W tot	K - ølm - CRI - degrés
200	8	3000K - 595lm - **CRI>90** - 28°
250	*10*	*3000K - 731lm - **CRI>90** - 28°*
300	12	3000K - 851lm - **CRI>90** - 28°
350	14	3000K - 952lm - **CRI>90** - 28°

GRADATION PAR DIP SWITCH		
		LUMEN SORTANT (tq= 25 °C)
I out	W tot	K - ølm - CRI - degrés
200	8	4000K - 615m - **CRI>90** - 28°
250	*10*	*4000K - 754lm - **CRI>90** - 28°*
300	12	4000K - 878lm - **CRI>90** - 28°
350	14	4000K - 983lm - **CRI>90** - 28°

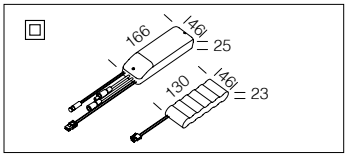

Kit alimentation EM	
1h	220**96015**-00
3h	220**96033**-00

Kit pour l'alimentation en version urgence avec connectique.

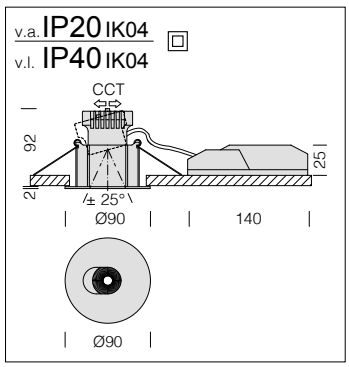

LED : maintien du flux lumineux à 80%: 70.000h (L80B10).
Facteur de puissance >0,9.

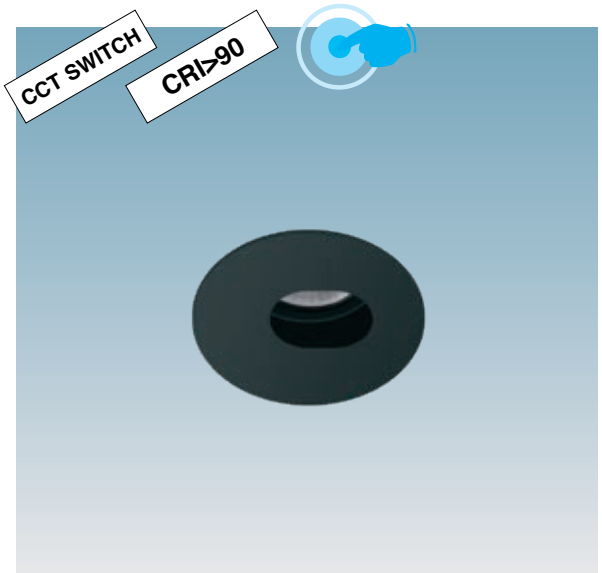

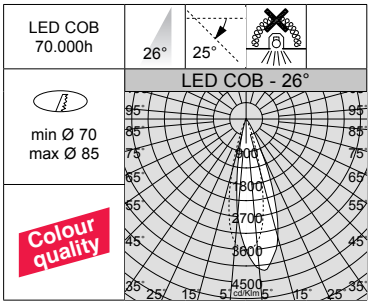

iSpot Hotel 3 - CCT / DIP SWITCH - orientable

		CLD				LUMEN SORTANT (tq= 25 °C)
LED	couleur	poids	code	I out	W tot	K - ølm - CRI - degrés
COB	blanc	0,40	2206**7910**-00	***250***	**10**	2700K - 561lm - **CRI>90** - 26°
						3000K - 621lm - **CRI>90** - 26°
						4000K - 641lm - **CRI>90** - 26°
COB	noir	0,40	2206**7930**-00	***250***	**10**	2700K - 561lm - **CRI>90** - 26°
						3000K - 621lm - **CRI>90** - 26°
						4000K - 641lm - **CRI>90** - 26°

Sur demande : version DIMM DALI (**-1241**).

GRADATION PAR DIP SWITCH		
		LUMEN SORTANT (tq= 25 °C)
I out	W tot	K - ølm - CRI - degrés
200	8	2700K - 457m - **CRI>90** - 26°
250	***10***	*2700K - 561lm - **CRI>90** - 26°*
300	12	2700K - 654m - **CRI>90** - 26°
350	14	2700K - 732lm - **CRI>90** - 26°

GRADATION PAR DIP SWITCH		
		LUMEN SORTANT (tq= 25 °C)
I out	W tot	K - ølm - CRI - degrés
200	8	3000K - 506lm - **CRI>90** - 26°
250	***10***	*3000K - 621lm - **CRI>90** - 26°*
300	12	3000K - 723lm - **CRI>90** - 26°
350	14	3000K - 809lm - **CRI>90** - 26°

GRADATION PAR DIP SWITCH		
		LUMEN SORTANT (tq= 25 °C)
I out	W tot	K - ølm - CRI - degrés
200	8	4000K - 522lm - **CRI>90** - 26°
250	***10***	*4000K - 641lm - **CRI>90** - 26°*
300	12	4000K - 746lm - **CRI>90** - 26°
350	14	4000K - 835lm - **CRI>90** - 26°

Kit alimentation EM	
1h	2209**6015**-00
3h	2209**6033**-00

Kit pour l'alimentation en version urgence avec connectique.

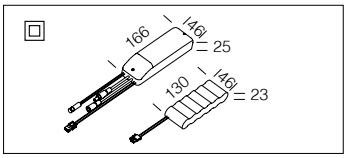

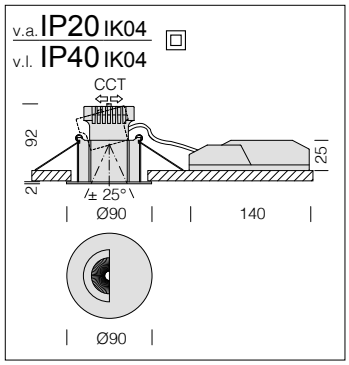

LED : maintien du flux lumineux à 80%: 70.000h (L80B10).
Facteur de puissance >0,9.

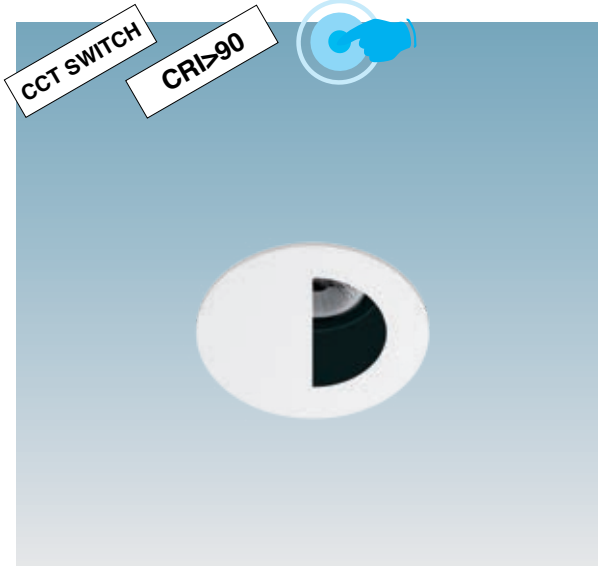

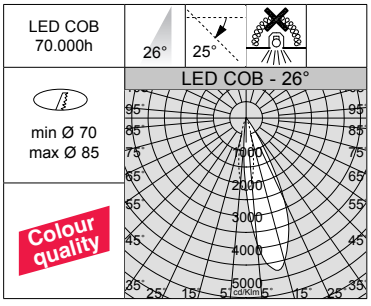

iSpot Hotel 4 - CCT / DIP SWITCH - orientable

		CLD				LUMEN SORTANT (tq= 25 °C)
LED	couleur	poids	code	I out	W tot	K - ølm - CRI - degrés
COB	blanc	0,40	2206**7912**-00	***250***	**10**	2700K - 521lm - **CRI>90** - 26°
						3000K - 576lm - **CRI>90** - 26°
						4000K - 595lm - **CRI>90** - 26°
COB	noir	0,40	2206**7932**-00	***250***	**10**	2700K - 521lm - **CRI>90** - 26°
						3000K - 576lm - **CRI>90** - 26°
						4000K - 595lm - **CRI>90** - 26°

Sur demande : version DIMM DALI (**-1241**).

GRADATION PAR DIP SWITCH		
		LUMEN SORTANT (tq= 25 °C)
I out	W tot	K - ølm - CRI - degrés
200	8	2700K - 425lm - **CRI>90** - 26°
250	***10***	*2700K - 521lm - **CRI>90** - 26°*
300	12	2700K - 607lm - **CRI>90** - 26°
350	14	2700K - 679lm - **CRI>90** - 26°

GRADATION PAR DIP SWITCH		
		LUMEN SORTANT (tq= 25 °C)
I out	W tot	K - ølm - CRI - degrés
200	8	3000K - 469lm - **CRI>90** - 26°
250	***10***	*3000K - 576lm - **CRI>90** - 26°*
300	12	3000K - 671lm - **CRI>90** - 26°
350	14	3000K - 751lm - **CRI>90** - 26°

GRADATION PAR DIP SWITCH		
		LUMEN SORTANT (tq= 25 °C)
I out	W tot	K - ølm - CRI - degrés
200	8	4000K - 485lm - **CRI>90** - 26°
250	***10***	*4000K - 595lm - **CRI>90** - 26°*
300	12	4000K - 692lm - **CRI>90** - 26°
350	14	4000K - 775lm - **CRI>90** - 26°

Kit alimentation EM	
1h	2209**6015**-00
3h	2209**6033**-00

Kit pour l'alimentation en version urgence avec connectique.

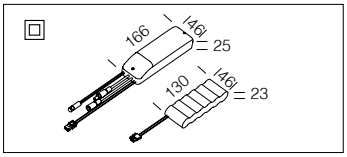

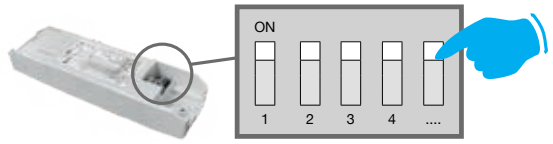

CHOISISSEZ LE JUSTE COURANT POUR OPTIMISER LE FLUX LUMINEUX

GRADATION PAR DIP SWITCH : le luminaire est équipé d'un driver avec *DIP SWITCH* intégré pour **RÉGLER LE COURANT** de sortie. Il est ainsi possible de **CHOISIR LE FLUX LUMINEUX** idéal pour chaque projet d'éclairage.

La possibilité de choisir le courant de pilotage des LED permet de disposer toujours de la puissance adaptée à une condition conceptuelle spécifique. Le choix d'un courant plus faible augmentera l'efficacité, en améliorant donc l'économie d'énergie, tandis qu'un courant plus fort permettra d'obtenir davantage de lumière et de réduire le nombre des appareils.

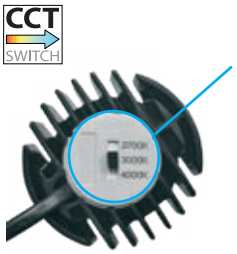

La caractéristique principale de ce luminaire est la technologie de « changement de température de couleur » : intégré à son corps, le sélecteur permet de choisir la température de couleur préférée (2700K-3000K-4000K) pour s'adapter à la plupart des installations.

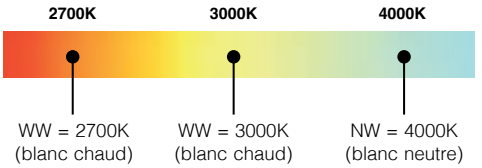

Lentilles de précision interchangeables pour module LED

20°	26°	60°	ASYMÉTRIQUE	ELLIPTIQUE
220**29020**-00	220**29026**-00	220**29060**-00	220**29070**-00	220**29080**-00

Lentilles interchangeables pour module LED, parfaites pour l'éclairage de précision.

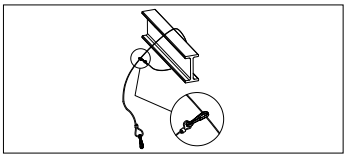

Câble de sécurité
2200**4112**-00
En acier, à utiliser pour la fixation de sécurité des luminaires à l'intérieur du faux-plafond.

Grille de protection pour Low Glare 1-2	
noir	220**95130**-00
Pour l'isolation dans le plafond.	

v.a. IP20 IK04
v.l. IP40 IK04

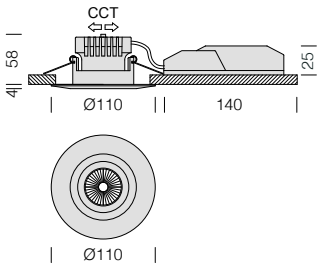

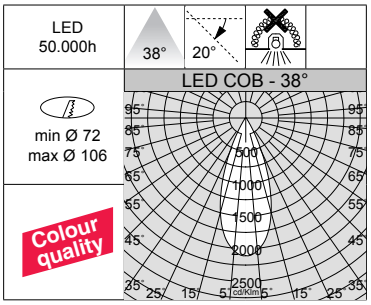

Corps: en aluminium, orientable avec des ressorts.
Lentille : PMMA, haute performance avec facteur d'éblouissement très faible.
LED : maintien du flux lumineux à 80%: 70.000h (L80B10).
Facteur de puissance >0,9.

Low Glare 1 - CCT / DIP SWITCH

		CLD				LUMEN SORTANT (tq= 25 °C)
LED	couleur	poids	code	I out	W tot	K - ølm - CRI - degrés
COB	all. mat. nat.	0,30	220**61470**-00	***250***	**10**	2700K - 833lm - **CRI>90** - 38°
						3000K - 888lm - **CRI>90** - 38°
						4000K - 924lm - **CRI>90** - 38°
COB	blanc	0,30	220**61410**-00	***250***	**10**	2700K - 833lm - **CRI>90** - 38°
						3000K - 888lm - **CRI>90** - 38°
						4000K - 924lm - **CRI>90** - 38°

Sur demande : version DIMM DALI (**-1241**).

GRADATION PAR DIP SWITCH		
		LUMEN SORTANT (tq= 25 °C)
I out	W tot	K - ølm - CRI - degrés
200	8	2700K - 666lm - **CRI>90** - 38°
250	***10***	*2700K - 833lm - **CRI>90** - 38°*
300	12	2700K - 961lm - **CRI>90** - 38°
350	14	2700K - 1100lm - **CRI>90** - 38°

GRADATION PAR DIP SWITCH		
		LUMEN SORTANT (tq= 25 °C)
I out	W tot	K - ølm - CRI - degrés
200	8	3000K - 715lm - **CRI>90** - 38°
250	***10***	*3000K - 888lm - **CRI>90** - 38°*
300	12	3000K - 1037lm - **CRI>90** - 38°
350	14	3000K - 1209lm - **CRI>90** - 38°

GRADATION PAR DIP SWITCH		
		LUMEN SORTANT (tq= 25 °C)
I out	W tot	K - ølm - CRI - degrés
200	8	4000K - 746lm - **CRI>90** - 38°
250	***10***	*4000K - 924lm - **CRI>90** - 38°*
300	12	4000K - 1073lm - **CRI>90** - 38°
350	14	4000K - 1229lm - **CRI>90** - 38°

v.a. IP20 IK04
v.l. IP40 IK04

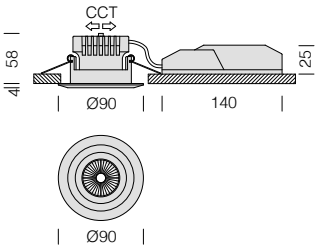

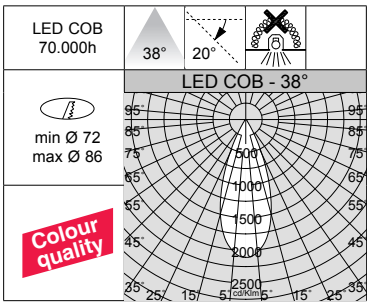

Corps: en aluminium, orientable avec des ressorts.
Lentille : PMMA, haute performance avec facteur d'éblouissement très faible.
LED : maintien du flux lumineux à 80%: 70.000h (L80B10).
Facteur de puissance >0,9.

Low Glare 2 - CCT / DIP SWITCH

		CLD				LUMEN USCENTI (tq= 25 °C)
LED	couleur	poids	code	I out	W tot	K - ølm - CRI - degrés
COB	all. mat. nat.	0,30	220**66777**-00	***250***	**10**	2700K - 833lm - **CRI>90** - 38°
						3000K - 888lm - **CRI>90** - 38°
						4000K - 924lm - **CRI>90** - 38°
COB	blanc	0,30	220**66717**-00	***250***	**10**	2700K - 833lm - **CRI>90** - 38°
						3000K - 888lm - **CRI>90** - 38°
						4000K - 924lm - **CRI>90** - 38°

Sur demande : version DIMM DALI (**-1241**).

GRADATION PAR DIP SWITCH		
		LUMEN SORTANT (tq= 25 °C)
I out	W tot	K - ølm - CRI - degrés
200	8	2700K - 666lm - **CRI>90** - 38°
250	***10***	*2700K - 833lm - **CRI>90** - 38°*
300	12	2700K - 961lm - **CRI>90** - 38°
350	14	2700K - 1100lm - **CRI>90** - 38°

GRADATION PAR DIP SWITCH		
		LUMEN SORTANT (tq= 25 °C)
I out	W tot	K - ølm - CRI - degrés
200	8	3000K - 715lm - **CRI>90** - 38°
250	***10***	*3000K - 888lm - **CRI>90** - 38°*
300	12	3000K - 1037lm - **CRI>90** - 38°
350	14	3000K - 1209lm - **CRI>90** - 38°

GRADATION PAR DIP SWITCH		
		LUMEN SORTANT (tq= 25 °C)
I out	W tot	K - ølm - CRI - degrés
200	8	4000K - 746lm - **CRI>90** - 38°
250	***10***	*4000K - 924lm - **CRI>90** - 38°*
300	12	4000K - 1073lm - **CRI>90** - 38°
350	14	4000K - 1229lm - **CRI>90** - 38°

Kit alimentation EM	
1h	220**96015**-00
3h	220**96033**-00

Kit pour l'alimentation en version urgence avec connectique.

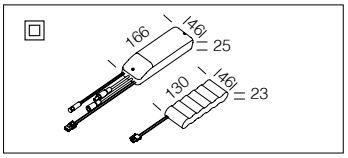

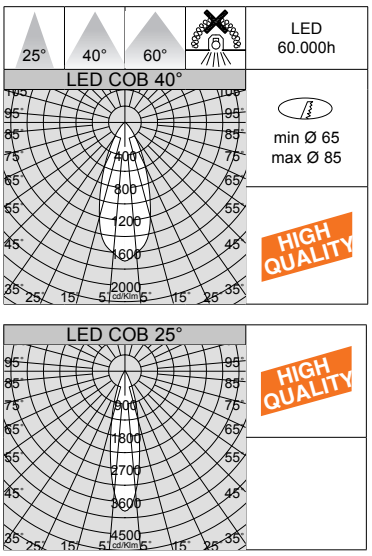

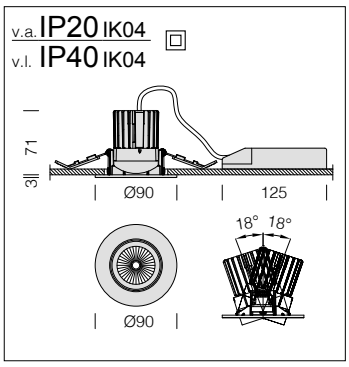

Corps : aluminium moulé sous pression avec logement pour ressorts de fixation au faux-plafond.

Lentille : en PMMA, haute performance avec facteur d'éblouissement très faible.

LED : maintien du flux lumineux à 90%: 60.000h (L90B10).
Facteur de puissance >0,9.

Sur demande : disponible en version DIMM-DALI (**-1241**).

Sun T - 2700K - CRI>95 - high quality

			CLD	CLD-D (1-10V)		LUMEN SORTANT (tq= 25 °C)
LED	couleur	poids	code	code	W tot	K - ølm - CRI - degrés
COB	blanc	0,30	220**66301**-00	220**66301-12**	9	2700K **HQ** - 788lm - **CRI>95** - 25°
			220**66318**-00	220**66318-12**		2700K **HQ** - 788lm - **CRI>95** - 40°
			220**66319**-00	220**66319-12**		2700K **HQ** - 735lm - **CRI>95** - 60°
COB	noir	0,30	220**66336**-00	220**66336-12**	9	2700K **HQ** - 788lm - **CRI>95** - 25°
			220**66335**-00	220**66335-12**		2700K **HQ** - 788lm - **CRI>95** - 40°
			220**66339**-00	2206**6339-12**		2700K **HQ** - 735lm - **CRI>95** - 60°

Sun T - 3000K - CRI>95 - high quality

			CLD	CLD-D (1-10V)		LUMEN SORTANT (tq= 25 °C)
LED	couleur	poids	code	code	W tot	K - ølm - CRI - degrés
COB	blanc	0,30	220**65512**-00	220**65512-12**	9	3000K **HQ** - 850lm - **CRI>95** - 25°
			220**65514**-00	220**65514-12**		3000K **HQ** - 850lm - **CRI>95** - 40°
			220**65513**-00	220**65513-12**		3000K **HQ** - 782lm - **CRI>95** - 60°
COB	noir	0,30	220**65532**-00	220**65532-12**	9	3000K **HQ** - 850lm - **CRI>95** - 25°
			220**65534**-00	220**65534-12**		3000K **HQ** - 850lm - **CRI>95** - 40°
			220**65533**-00	220**65533-12**		3000K **HQ** - 782lm - **CRI>95** - 60°

Sun T - 4000K - CRI>95 - high quality

			CLD	CLD-D (1-10V)		LUMEN SORTANT (tq= 25 °C)
LED	couleur	poids	code	code	W tot	K - ølm - CRI - degrés
COB	blanc	0,30	220**65510**-00	220**65510-12**	9	4000K **HQ** - 901lm - **CRI>95** - 25°
			220**65515**-00	220**65515-12**		4000K **HQ** - 901lm - **CRI>95** - 40°
			220**65511**-00	220**65511-12**		4000K **HQ** - 830lm - **CRI>95** - 60°
COB	noir	0,30	220**65530**-00	220**65530-12**	9	4000K **HQ** - 901lm - **CRI>95** - 25°
			220**65535**-00	220**65535-12**		4000K **HQ** - 901lm - **CRI>95** - 40°
			220**65531**-00	220**65531-12**		4000K **HQ** - 830lm - **CRI>95** - 60°

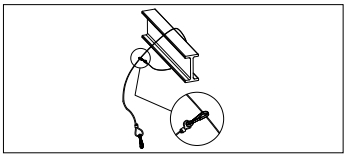

Câble de sécurité
2200**4112**-00
En acier, à utiliser pour la fixation de sécurité des luminaires à l'intérieur du faux-plafond.

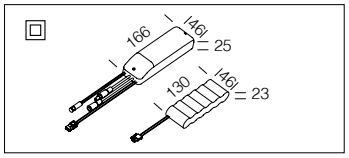

Kit alimentation EM	
1h	220**96015**-00
3h	220**96033**-00
Kit pour l'alimentation en version urgence avec connectique.	

Sources lumineuses **LED HIGH QUALITY** haute efficacité (CRI>95). Les LED comportent une nouvelle technologie qui agit de façon homogène sur la saturation des couleurs. Pour cette raison, elles sont particulièrement indiquées dans toutes les applications où jouent un rôle fondamental les reflets, les transparences, la qualité du blanc et des couleurs.

Évolution lumineuse
Par rapport à une source lumineuse traditionnelle, la série LED **HIGH QUALITY** produit des couleurs parfaitement saturées, et elle est mesure de mettre en valeur toute la gamme des nuances. Le produit exalte aussi la texture des objets et améliore la perception, garantissant une vision intense et vive.

Éclairage LED beaucoup plus intense
Le marché exige aujourd'hui des LED à haut rendu et haute fidélité des couleurs, mais la demande se tourne aussi de plus en plus vers les LED en mesure de rehausser les couleurs des objets en leur donnant plus de vivacité et d'intensité.

Saturation de la couleur
La série LED **HIGH QUALITY** se base sur un nouveau paramètre de « saturation de la couleur » qui vise à maximaliser l'esthétique de l'objet éclairé à l'intérieur du spectre de la lumière visible.

Évaluation de la saturation de la couleur
La LED **HIGH QUALITY** maintient la valeur de ΔC*ab dans la zone positive, autrement dit elle permet de rehausser la qualité originale de la couleur.

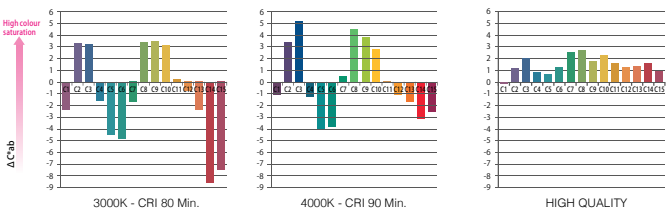

N.B. : ΔC*ab est un indice représentant la différence de saturation de la couleur.

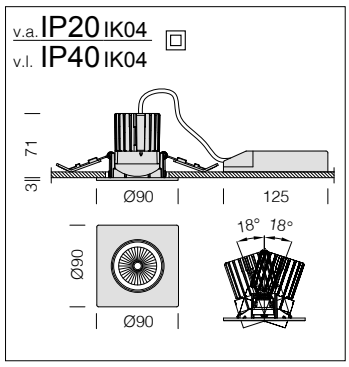

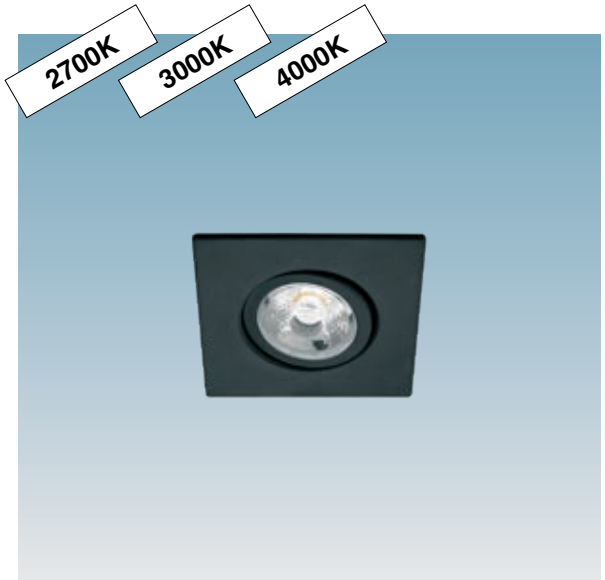

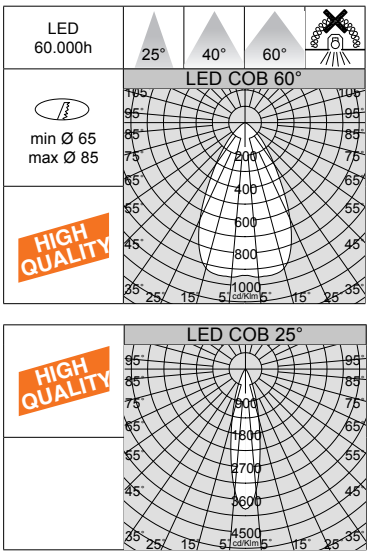

Corps : aluminium moulé sous pression avec logement pour ressorts de fixation au faux-plafond.

Lentille : en PMMA, haute performance avec facteur d'éblouissement très faible.

LED : maintien du flux lumineux à 90%: 60.000h (L90B10).
Facteur de puissance >0,9.

Sur demande : disponible en version DIMM-DALI (**-1241**).

Sun Q - 2700K - CRI>95 - high quality

			CLD	CLD-D (1-10V)		LUMEN SORTANT (tq= 25 °C)
LED	couleur	poids	code	code	W tot	K - ølm - CRI - degrés
COB	blanc	0,30	220**66615**-00	220**66615-12**	**9**	2700K **HQ** - 788lm - **CRI>95** - 25°
			220**66617**-00	220**66617-12**		2700K **HQ** - 788lm - **CRI>95** - 40°
			220**66616**-00	220**66616-12**		2700K **HQ** - 735lm - **CRI>95** - 60°
COB	noir	0,30	220**66635**-00	220**66635-12**	**9**	2700K **HQ** - 788lm - **CRI>95** - 25°
			220**66637**-00	220**66637-12**		2700K **HQ** - 788lm - **CRI>95** - 40°
			220**66636**-00	220**66636-12**		2700K **HQ** - 735lm - **CRI>95** - 60°

Sun Q - 3000K - CRI>95 - high quality

			CLD	CLD-D (1-10V)		LUMEN SORTANT (tq= 25 °C)
LED	couleur	poids	code	code	W tot	K - ølm - CRI - degrés
COB	blanc	0,30	220**65812**-00	220**65812-12**	**9**	3000K **HQ** - 850lm - **CRI>95** - 25°
			220**65814**-00	220**65814-12**		3000K **HQ** - 850lm - **CRI>95** - 40°
			220**65813**-00	220**65813-12**		3000K **HQ** - 782lm - **CRI>95** - 60°
COB	noir	0,30	220**65832**-00	220**65832-12**	**9**	3000K **HQ** - 850lm - **CRI>95** - 25°
			220**65831**-00	220**65831-12**		3000K **HQ** - 850lm - **CRI>95** - 40°
			220**65833**-00	220**65833-12**		3000K **HQ** - 782lm - **CRI>95** - 60°

Sun Q - 4000K - CRI>95 - high quality

			CLD	CLD-D (1-10V)		LUMEN SORTANT (tq= 25 °C)
LED	couleur	poids	code	code	W tot	K - ølm - CRI - degrés
COB	blanc	0,30	220**65810**-00	220**65810-12**	**9**	4000K **HQ** - 901lm - **CRI>95** - 25°
			220**65815**-00	220**65815-12**		4000K **HQ** - 901lm - **CRI>95** - 40°
			220**65811**-00	220**65811-12**		4000K **HQ** - 830lm - **CRI>95** - 60°
COB	noir	0,30	220**65830**-00	220**65830-12**	**9**	4000K **HQ** - 901lm - **CRI>95** - 25°
			220**65834**-00	220**65834-12**		4000K **HQ** - 901lm - **CRI>95** - 40°
			220**65835**-00	220**65835-12**		4000K **HQ** - 830lm - **CRI>95** - 60°

Kit alimentation EM	
1h	220**96015**-00
3h	220**96033**-00
Kit pour l'alimentation en version urgence avec connectique.	

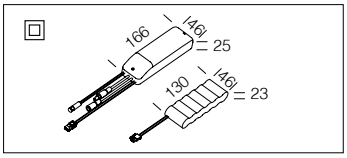

15 couleurs classées selon l'indice CQS (Color Quality Scale - échelle de quantification de la qualité des sources lumineuses) sont tracées sur l'espace de couleur CIE LAB pour pouvoir comparer la saturation à celle d'une source lumineuse classique.

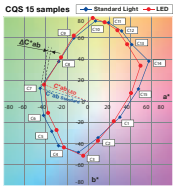

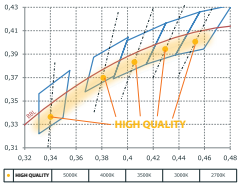

ΔC*ab = C*ab **LED** - C*ab **source lumineuse classique**
chaque valeur est calculée par rapport à 15 points.
ΔC*ab>0 = forte saturation de la couleur
ΔC*ab<0 = faible saturation de la couleur

Quelle que soit la catégorie commerciale, l'éclairage doit remplir des critères précis. Par exemple, il doit exalter la couleur des denrées alimentaires, créer le cadre idéal pour présenter les vêtements, les articles ménagers ou les produits de luxe.

VERSION	CATÉGORIE	CARACTÉRISTIQUES
2700K - CRI>95	**Pain, produits boulangers et pâtissiers, fromages, produits laitiers**	La lumière chaude souligne le doré des produits boulangers et des fromages frais. Elle attire l'attention du client et l'incite à acheter.
3000K - CRI>95	**Viande et charcuterie, fruits et légumes frais, vêtements, articles ménagers, électroménagers**	La lumière blanche chaude fait ressortir le rouge de la viande exposée, et elle contribue à donner un aspect frais aux fruits et légumes. Elle rend les couleurs plus saturées, optimisant ainsi l'aspect et les caractéristiques de la marchandise exposée.
4000K - CRI>95	**Poisson et crustacés, bijoux, concessionnaires**	La lumière blanche froide donne aux blancs un aspect plus net et plus lumineux, en supprimant la nuance jaune des LED traditionnelles. Les blancs se rapprochent davantage de la perception humaine du « blanc pur ».

Gamme de downlights orientables pour les magasins, les maisons et les hôtels. Leurs sources lumineuses à LED génèrent de significatives économies d'énergie et une lumière de qualité supérieure.

Corps: en aluminium moulé sous pression, orientable avec logement pour ressorts de fixation au faux-plafond.

Lentille : PMMA, haute performance avec facteur d'éblouissement très faible.

LED : maintien du flux lumineux à 80%: 70.000h (L80B10).
Facteur de puissance >0,9.

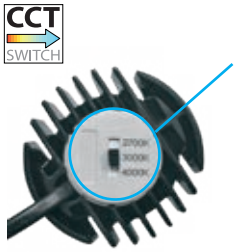

La caractéristique principale de ce luminaire est la technologie de « changement de température de couleur » : intégré à son corps, le sélecteur permet de choisir la température de couleur préférée (2700K-3000K-4000K) pour s'adapter à la plupart des installations.

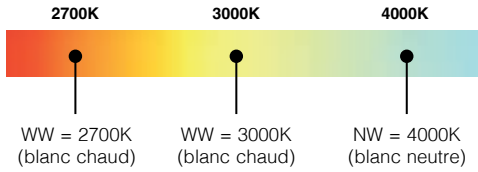

Lentilles de précision interchangeables pour module LED

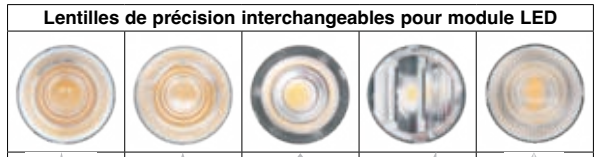

20°	26°	60°	ASYMÉTRIQUE	ELLIPTIQUE
220**29020**-00	220**29026**-00	220**29060**-00	220**29070**-00	220**29080**-00

Lentilles interchangeables pour module LED, parfaites pour l'éclairage de précision.

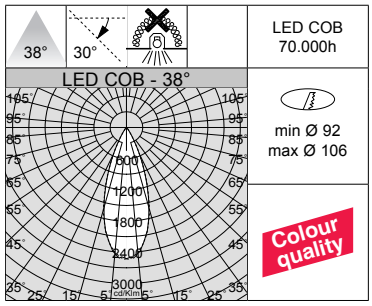

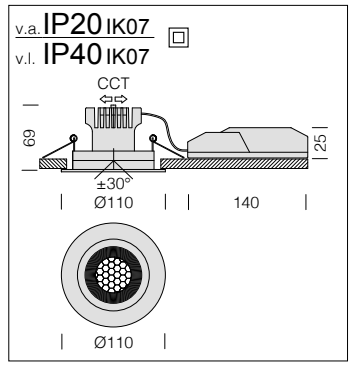

GRADATION PAR DIP SWITCH		
		LUMEN SORTANT (tq= 25 °C)
I out	W tot	K - ølm - CRI - degrés
200	8	2700K - 504lm - **CRI>90** - 38°
250	*10*	*2700K - 618lm - **CRI>90** - 38°*
300	12	2700K - 720lm - **CRI>90** - 38°
350	14	2700K - 806lm - **CRI>90** - 38°

GRADATION PAR DIP SWITCH		
		LUMEN SORTANT (tq= 25 °C)
I out	W tot	K - ølm - CRI - degrés
200	8	3000K - 557lm - **CRI>90** - 38°
250	*10*	*3000K - 684lm - **CRI>90** - 38°*
300	12	3000K - 796lm - **CRI>90** - 38°
350	14	3000K - 891lm - **CRI>90** - 38°

GRADATION PAR DIP SWITCH		
		LUMEN SORTANT (tq= 25 °C)
I out	W tot	K - ølm - CRI - degrés
200	8	4000K - 575lm - **CRI>90** - 38°
250	*10*	*4000K - 706lm - **CRI>90** - 38°*
300	12	4000K - 821lm - **CRI>90** - 38°
350	14	4000K - 919lm - **CRI>90** - 38°

new

Fenix 1 - CCT / DIP SWITCH

		CLD				LUMEN SORTANT (tq= 25 °C)
LED	couleur	poids	code	I out	W tot	K - ølm - CRI - degrés
COB	blanc	0,40	220**68413**-00	***250***	**10**	2700K - 618lm - **CRI>90** - 38°
						3000K - 684lm - **CRI>90** - 38°
						4000K - 706lm - **CRI>90** - 38°
COB	noir	0,40	220**68433-39**	***250***	**10**	2700K - 618lm - **CRI>90** - 38°
						3000K - 684lm - **CRI>90** - 38°
						4000K - 706lm - **CRI>90** - 38°

Sur demande : version DIMM DALI (**-1241** et **-3941**).

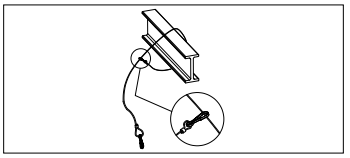

Câble de sécurité

220**04112**-00

En acier, à utiliser pour la fixation de sécurité des luminaires à l'intérieur du faux-plafond.

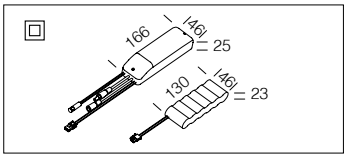

Kit alimentation EM

1h	220**96015**-00
3h	220**96033**-00

Kit pour l'alimentation en version urgence avec connectique.

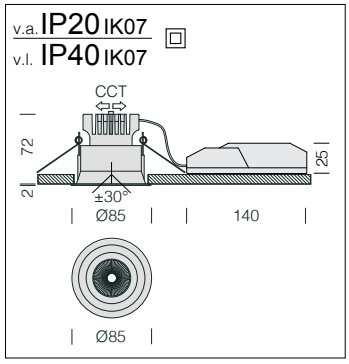

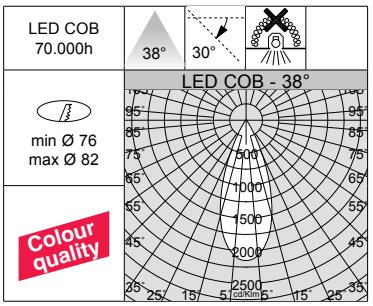

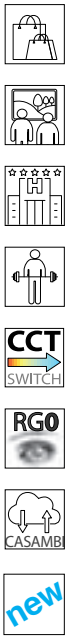

Fenix 2 - CCT / DIP SWITCH

		CLD				LUMEN SORTANT (tq= 25 °C)
LED	couleur	poids	code	I out	W tot	K - ølm - CRI - degrés
COB	blanc	0,30	220**68513**-00	***250***	**10**	2700K - 833lm - **CRI>90** - 38°
						3000K - 888lm - **CRI>90** - 38°
						4000K - 924lm - **CRI>90** - 38°

Sur demande : version DIMM DALI (**-1241**).

GRADATION PAR DIP SWITCH		
		LUMEN SORTANT (tq= 25 °C)
I out	W tot	K - ølm - CRI - degrés
200	8	2700K - 666lm - **CRI>90** - 38°
250	***10***	*2700K - 833lm - **CRI>90** - 38°*
300	12	2700K - 961lm - **CRI>90** - 38°
350	14	2700K - 1100lm - **CRI>90** - 38°

GRADATION PAR DIP SWITCH		
		LUMEN SORTANT (tq= 25 °C)
I out	W tot	K - ølm - CRI - degrés
200	8	3000K - 715lm - **CRI>90** - 38°
250	***10***	*3000K - 888lm - **CRI>90** - 38°*
300	12	3000K - 1037lm - **CRI>90** - 38°
350	14	3000K - 1209lm - **CRI>90** - 38°

GRADATION PAR DIP SWITCH		
		LUMEN SORTANT (tq= 25 °C)
I out	W tot	K - ølm - CRI - degrés
200	8	4000K - 746lm - **CRI>90** - 38°
250	***10***	*4000K - 924lm - **CRI>90** - 38°*
300	12	4000K - 1073lm - **CRI>90** - 38°
350	14	4000K - 1229lm - **CRI>90** - 38°

Kit alimentation EM	
1h	220**96015**-00
3h	220**96033**-00

Kit pour l'alimentation en version urgence avec connectique.

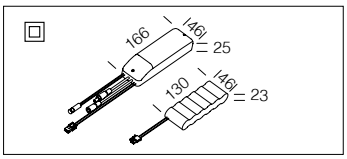

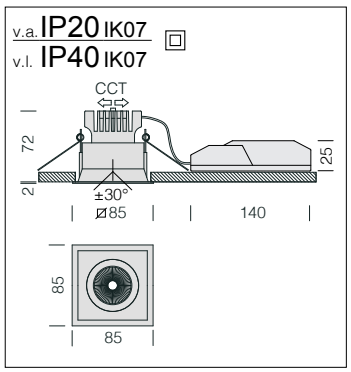

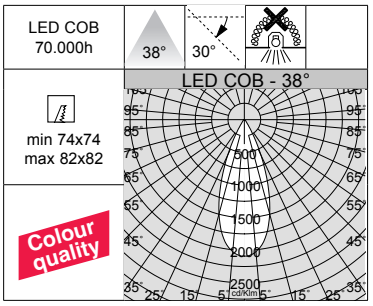

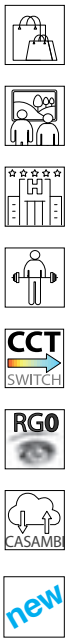

Fenix 3 - CCT / DIP SWITCH

		CLD				LUMEN SORTANT (tq= 25 °C)
LED	couleur	poids	code	I out	W tot	K - ølm - CRI - degrés
COB	blanc	0,40	220**68613**-00	***250***	**10**	2700K - 833lm - **CRI>90** - 38°
						3000K - 888lm - **CRI>90** - 38°
						4000K - 924lm - **CRI>90** - 38°

Sur demande : version DIMM DALI (**-1241**).

GRADATION PAR DIP SWITCH		
		LUMEN SORTANT (tq= 25 °C)
I out	W tot	K - ølm - CRI - degrés
200	8	2700K - 666lm - **CRI>90** - 38°
250	***10***	*2700K - 833lm - **CRI>90** - 38°*
300	12	2700K - 961lm - **CRI>90** - 38°
350	14	2700K - 1100lm - **CRI>90** - 38°

GRADATION PAR DIP SWITCH		
		LUMEN SORTANT (tq= 25 °C)
I out	W tot	K - ølm - CRI - degrés
200	8	3000K - 715lm - **CRI>90** - 38°
250	***10***	*3000K - 888lm - **CRI>90** - 38°*
300	12	3000K - 1037lm - **CRI>90** - 38°
350	14	3000K - 1209lm - **CRI>90** - 38°

GRADATION PAR DIP SWITCH		
		LUMEN SORTANT (tq= 25 °C)
I out	W tot	K - ølm - CRI - degrés
200	8	4000K - 746lm - **CRI>90** - 38°
250	***10***	*4000K - 924lm - **CRI>90** - 38°*
300	12	4000K - 1073lm - **CRI>90** - 38°
350	14	4000K - 1229lm - **CRI>90** - 38°

Kit alimentation EM	
1h	220**96015**-00
3h	220**96033**-00

Kit pour l'alimentation en version urgence avec connectique.

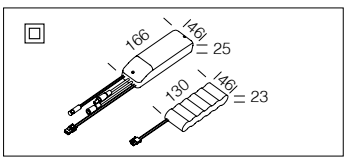

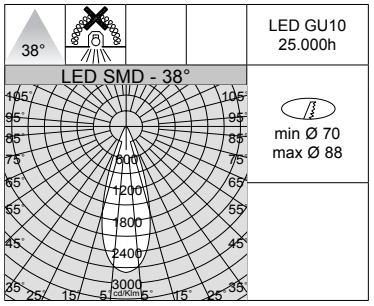

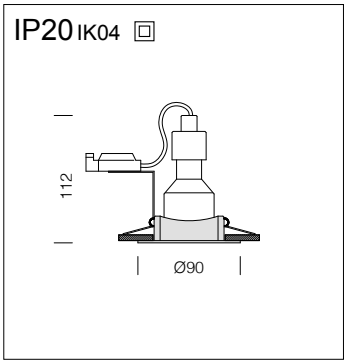

Corps : en aluminium moulé sous pression avec logement pour ressorts de fixation au faux-plafond.

LED SMD : Maintien du flux lumineux à 70%: 25.000h (L70B50).

Sirio					
		CLD			LUMEN SORTANT (tq= 25 °C)
LED	couleur	poids	code	W tot	K - ølm - CRI - dégres
SMD	blanc	0,20	220**68715**-00	**9**	3000K - 700lm - CRI 80 - 38°

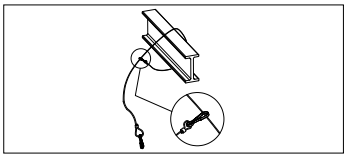

Câble de sécurité
2200**4112**-00
En acier, à utiliser pour la fixation de sécurité des luminaires à l'intérieur du faux-plafond.

IP20 IK04

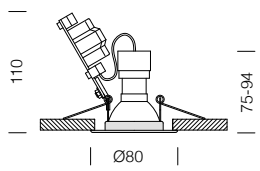

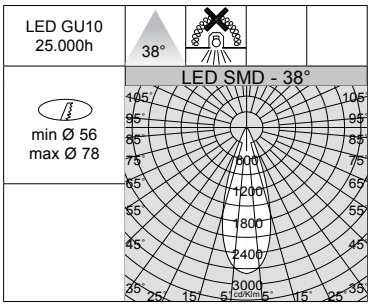

Corps : en tôle d'acier.

LED : maintien du flux lumineux à 70%: 25.000h (L70B50).

Eco Deimos					
		CLD			LUMEN SORTANT (tq= 25 °C)
LED	couleur	poids	code	W tot	K - ølm - CRI - degrés
SMD	blanc	0,20	220**68310**-00	6	3000K - 600lm - CRI 80 - 38°
	arg. mét.		220**68370**-00		
	noir		220**68330**-00		
	chromé		220**68360**-00		
	v. or		220**68390**-00		
SMD	blanc	0,20	220**68315**-00	9	3000K - 700lm - CRI 80 - 38°
	arg. mét.		220**68375**-00		
	noir		220**68335**-00		
	chromé		220**68365**-00		
	v. or		220**68395**-00		

IP20 IK04

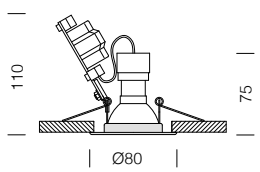

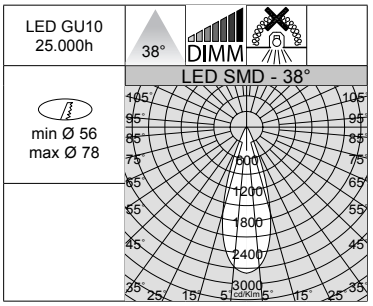

Spots à encastrer, très simples à installer et faciles à entretenir. Excellent rapport qualité/prix; idéale pour les zones de passage.

Corps : en tôle d'acier.

LED : maintien du flux lumineux à 70%: 25.000h (L70B50).

Eco Deimos - DIMM					
		CLD-D (IGBT)			LUMEN SORTANT (tq= 25 °C)
LED	couleur	poids	code	W tot	K - ølm - CRI - degrés
SMD	blanc	0,20	220**68311-12**	7	3000K - 655lm - CRI 80 - 38°
	arg. mét.		220**68371-12**		
	noir		220**68331-12**		
	chromé		220**68361-12**		
	v. or		220**68391-12**		
Version gradable par coupure de phase IGBT.					

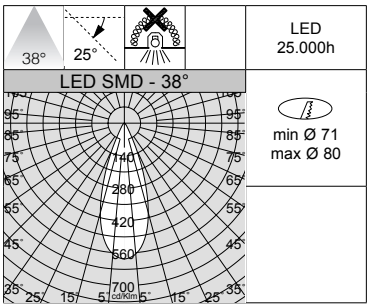

LED
25.000h

min Ø 71
max Ø 80

IP20 IK04

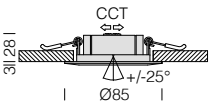

Corps : polycarbonate avec logement pour ressorts de fixation au faux-plafond.

Lentille : en PMMA, haute performance avec facteur d'éblouissement très faible.

LED : maintien du flux lumineux à 70%: 25.000h (L70B50).
Facteur de puissance 0,7.

Eco Janus - CCT SWITCH

		CLD			LUMEN SORTANT (tq= 25 °C)
LED	couleur	poids	code	W tot	K - ølm - CRI - degrés
SMD	blanc	0,10	220**63213**-00	**6**	3000K - 534lm - CRI≥80 - 38°
					4000K - 598lm - CRI≥80 - 38°
					6500K - 563lm - CRI≥80 - 38°
SMD	noir	0,10	220**63234**-00	**6**	3000K - 534lm - CRI≥80 - 38°
					4000K - 598lm - CRI≥80 - 38°
					6500K - 563lm - CRI≥80 - 38°

La caractéristique principale de ce luminaire est la technologie de « changement de température de couleur » : intégré à son corps, le sélecteur permet de choisir la température de couleur préférée (3000K-4000K-6500K) pour s'adapter à la plupart des installations.

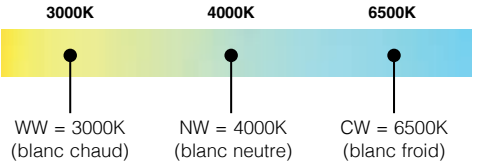

Sur demande : bornier pour alimentation électrique en classe II avec possibilité de connexion en loop-in.

IP20 IK04

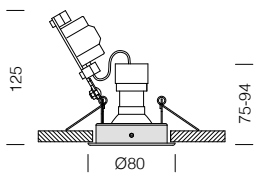

Corps: en tôle d'acier, orientable idéale pour les zones de passage.

LED : maintien du flux lumineux à 70%: 25.000h (L70B50).

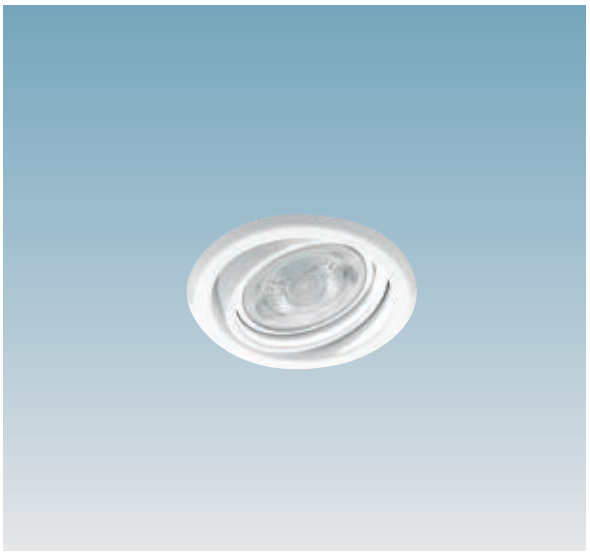

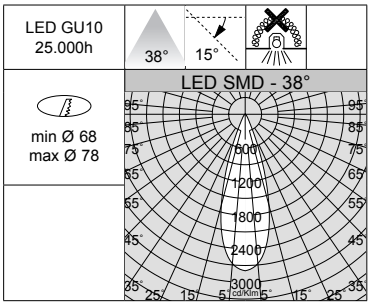

Eco Janus					
		CLD			LUMEN SORTANT (tq= 25 °C)
LED	couleur	poids	code	W tot	K - ølm - CRI - degrés
SMD	blanc	0,20	220**68110**-00	6	3000K - 600lm - CRI 80 - 38°
	arg. mét.		220**68170**-00		
	noir		220**68130**-00		
	chromé		220**68160**-00		
	v. or		220**68190**-00		
SMD	blanc	0,20	220**68115**-00	9	3000K - 700lm - CRI 80 - 38°
	arg. mét.		220**68175**-00		
	noir		220**68135**-00		
	chromé		220**68165**-00		
	v. or		220**68195**-00		

IP20 IK04

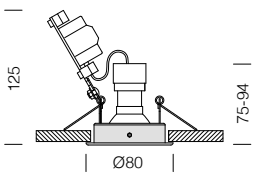

Corps: en tôle d'acier, orientable idéale pour les zones de passage.

LED : maintien du flux lumineux à 70%: 25.000h (L70B50).

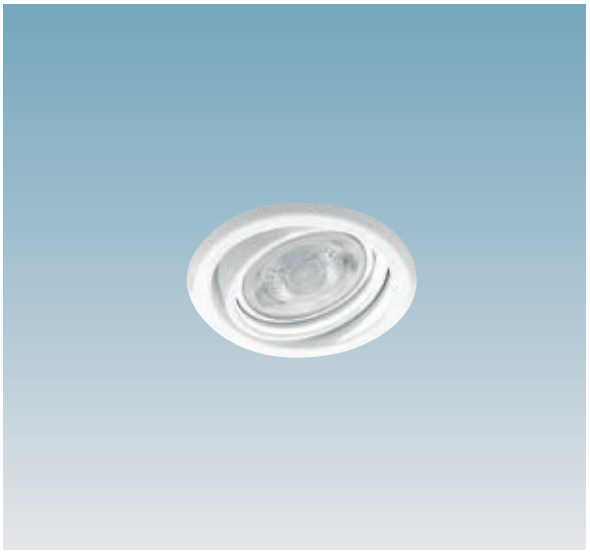

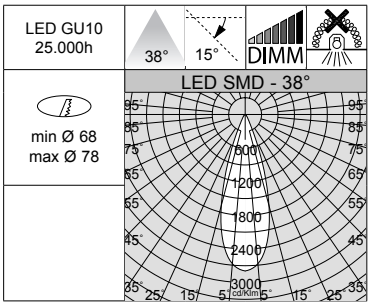

Eco Janus - DIMM					
		CLD-D (IGBT)			LUMEN SORTANT (tq= 25 °C)
LED	couleur	poids	code	W tot	K - ølm - CRI - degrés
SMD	blanc	0,20	220**63212**-00	7	3000K - 655lm - CRI 80 - 38°
	arg. mét.		220**63271**-00		
	noir		220**63233**-00		
	chromé		220**63264**-00		
	v. or		220**63291**-00		
Version gradable par coupure de phase IGBT.					

Câble de sécurité
2200**4112**-00
En acier, à utiliser pour la fixation de sécurité des luminaires à l'intérieur du faux-plafond.

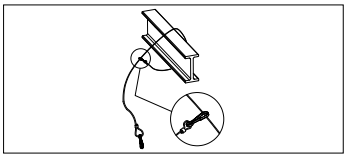

Marte - **CRI 92**

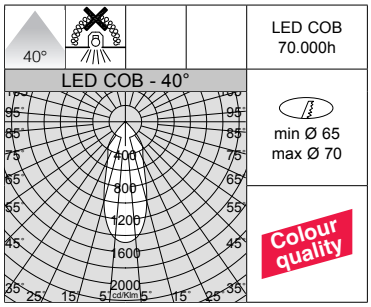

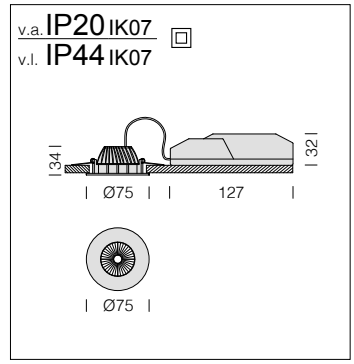

Corps : aluminium moulé sous pression avec logement pour ressorts de fixation au faux-plafond.

Réflecteur : en polycarbonate métallisé haut rendement.

LED : maintien du flux lumineux à 80% 70.000h (L80B10). Facteur de puissance >0,9.

Marte 8					
		CLD			LUMEN SORTANT (tq= 25 °C)
LED	couleur	poids	code	W tot	K - ølm - CRI - degrés
COB	blanc	0,20	220**61818-68**	**5**	4000K - 517lm - **CRI 92** - 40°
			220**61818**-00		3000K - 483lm - **CRI 92** - 40°

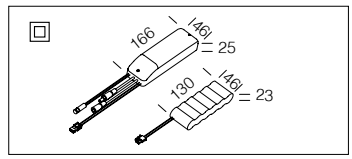

Kit alimentation EM	
1h	220**96015**-00
3h	220**96033**-00
Kit pour l'alimentation en version urgence avec connectique.	

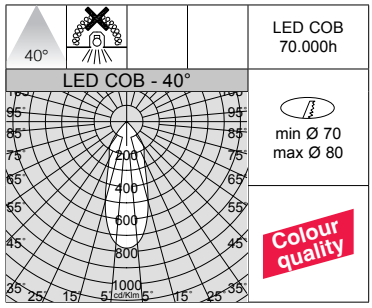

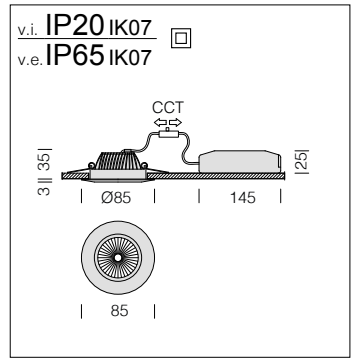

Version standard : joint en caoutchouc silicone conforme au référentiel français **BBC** (Bâtiment Basse Consommation).

Réglementations : produits conformes à la norme NF EN 60598-1 (CEI 34.21). Degré de protection selon la norme NF EN 60529.

Réflecteur : en polycarbonate métallisé haut rendement.

LED : maintien du flux lumineux à 80% 70.000h (L80B10).
Facteur de puissance >0,9.

Marte 4 - CCT / DIP SWITCH						
		CLD				LUMEN SORTANT (tq= 25 °C)
LED	couleur	poids	code	I out	W tot	K - ølm - CRI - degrés
COB	blanc	0,30	220**61808**-00	***140***	**6**	2700K - 468lm - **CRI 92** - 40°
						3000K - 504lm - **CRI 92** - 40°
						4000K - 522lm - **CRI 92** - 40°

GRADATION PAR DIP SWITCH		
		LUMEN SORTANT (tq= 25 °C)
I out	W tot	K - ølm - CRI - degrés
90	4	2700K - 306lm - **CRI 92** - 40°
140	***6***	*2700K - 468lm - **CRI 92** - 40°*
190	7	2700K - 612lm - **CRI 92** - 40°
240	9	2700K - 756lm - **CRI 92** - 40°

GRADATION PAR DIP SWITCH		
		LUMEN SORTANT (tq= 25 °C)
I out	W tot	K - ølm - CRI - degrés
90	4	3000K - 333lm - **CRI 92** - 40°
140	***6***	*3000K - 504lm - **CRI 92** - 40°*
190	7	3000K - 675lm - **CRI 92** - 40°
240	9	3000K - 846lm - **CRI 92** - 40°

GRADATION PAR DIP SWITCH		
		LUMEN SORTANT (tq= 25 °C)
I out	W tot	K - ølm - CRI - degrés
90	4	4000K - 351lm - **CRI 92** - 40°
140	***6***	*4000K - 522lm - **CRI 92** - 40°*
190	7	4000K - 702lm - **CRI 92** - 40°
240	9	4000K - 873lm - **CRI 92** - 40°

La caractéristique principale de ce luminaire est la technologie de « changement de température de couleur » : intégré à son corps, le sélecteur permet de choisir la température de couleur préférée (2700K-3000K-4000K) pour s'adapter à la plupart des installations.

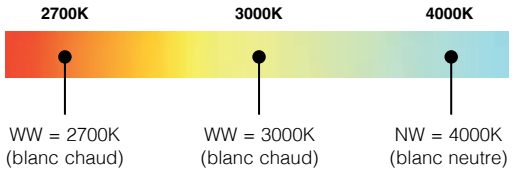

v.i. IP20 IK07
v.e. IP65 IK07

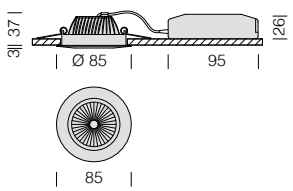

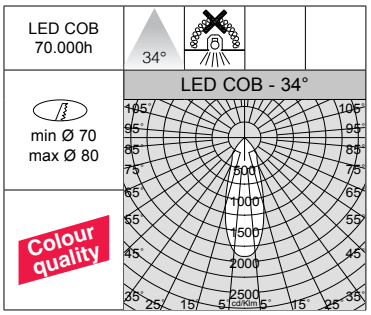

Corps : aluminium moulé sous pression avec logement pour ressorts de fixation au faux-plafond.

Réflecteur : en polycarbonate métallisé haut rendement.

LED : maintien du flux lumineux à 80% 70.000h (L80B10). Facteur de puissance >0,9.

Version standard : joint en caoutchouc silicone conforme au référentiel français **BBC** (Bâtiment Basse Consommation).

Réglementations : produits conformes à la norme NF EN 60598-1 (CEI 34.21). Degré de protection selon la norme NF EN 60529.

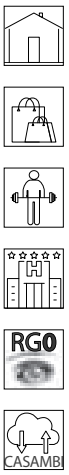

Marte 4					
		CLD			LUMEN SORTANT (tq= 25 °C)
LED	couleur	poids	code	W tot	K - ølm - CRI - degrés
COB	blanc	0,20	220**61810-68**	**5**	4000K - 515lm - **CRI 92** - 34°
			220**61810**-00		3000K - 481lm - **CRI 92** - 34°

Kit alimentation EM	
1h	220**96015**-00
3h	220**96033**-00
Kit pour l'alimentation en version urgence avec connectique.	

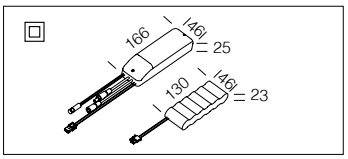

v.i. IP20 IK07
v.e. IP65 IK07

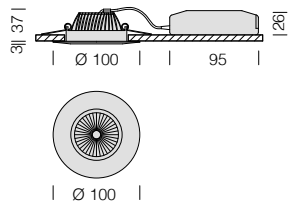

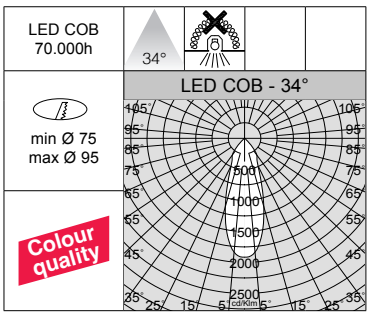

Corps : aluminium moulé sous pression avec logement pour ressorts de fixation au faux-plafond.

Réflecteur : en polycarbonate métallisé haut rendement.

LED : maintien du flux lumineux à 80% 70.000h (L80B10). Facteur de puissance >0,9.

Version standard : joint en caoutchouc silicone conforme au référentiel français **BBC** (Bâtiment Basse Consommation).

Réglementations : produits conformes à la norme NF EN 60598-1 (CEI 34.21). Degré de protection selon la norme NF EN 60529.

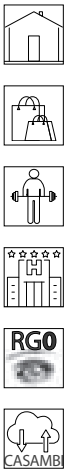

Marte 5					
		CLD			LUMEN SORTANT (tq= 25 °C)
LED	couleur	poids	code	W tot	K - ølm - CRI - degrés
COB	blanc	0,20	220**61811-68**	**6**	4000K - 687lm - **CRI 92** - 34°
			220**61811**-00		3000K - 642lm - **CRI 92** - 34°

Kit alimentation EM	
1h	220**96015**-00
3h	220**96033**-00
Kit pour l'alimentation en version urgence avec connectique.	

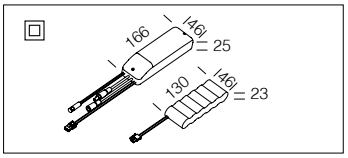

Câble de sécurité
2200**4112**-00
En acier, à utiliser pour la fixation de sécurité des luminaires à l'intérieur du faux-plafond.

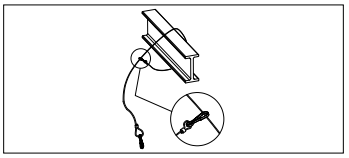

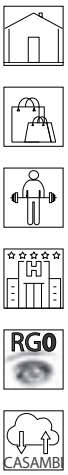

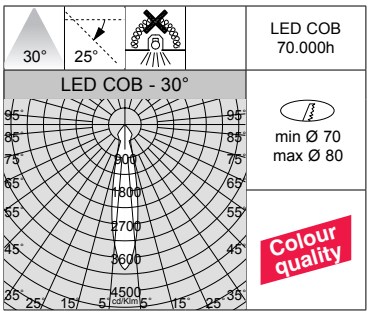

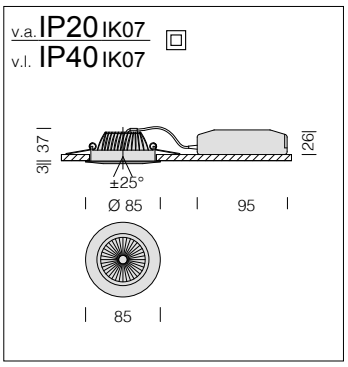

Corps : aluminium moulé sous pression avec logement pour ressorts de fixation au faux-plafond

Réflecteur : en polycarbonate métallisé haut rendement.

Orientables : parfaits pour éclairer les murs ou les objets de décoration.

LED : maintien du flux lumineux à 80% 70.000h (L80B10). Facteur de puissance >0,9.

Marte 6

		CLD			LUMEN SORTANT (tq= 25 °C)
LED	couleur	poids	code	W tot	K - ølm - CRI - degrés
COB	blanc	0,20	220**61813-68**	**5**	4000K - 515lm - **CRI 92** - 30°
			220**61813**-00		3000K - 481lm - **CRI 92** - 30°

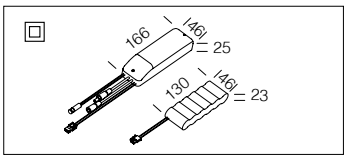

Kit alimentation EM	
1h	220**96015**-00
3h	220**96033**-00
Kit pour l'alimentation en version urgence avec connectique.	

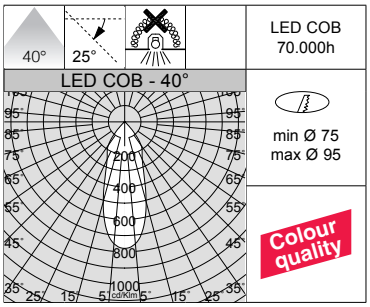

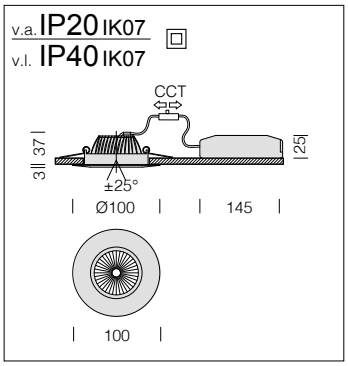

Réflecteur : en polycarbonate métallisé haut rendement.

LED : maintien du flux lumineux à 80% 70.000h (L80B10).
Facteur de puissance >0,9.

Marte 7 - CCT / DIP SWITCH

		CLD				LUMEN SORTANT (tq= 25 °C)
LED	couleur	poids	code	I out	W tot	K - ølm - CRI - degrés
COB	blanc	0,30	220**61809**-00	***140***	**6**	2700K - 495lm - **CRI 92** - 40°
						3000K - 540lm - **CRI 92** - 40°
						4000K - 567lm - **CRI 92** - 40°

GRADATION PAR DIP SWITCH		
		LUMEN SORTANT (tq= 25 °C)
I out	W tot	K - ølm - CRI - degrés
90	4	2700K - 324lm - **CRI 92** - 40°
140	***6***	*2700K - 495lm - **CRI 92** - 40°*
190	7	2700K - 648lm - **CRI 92** - 40°
240	9	2700K - 801lm - **CRI 92** - 40°

GRADATION PAR DIP SWITCH		
		LUMEN SORTANT (tq= 25 °C)
I out	W tot	K - ølm - CRI - degrés
90	4	3000K - 351lm - **CRI 92** - 40°
140	***6***	*3000K - 540lm - **CRI 92** - 40°*
190	7	3000K - 711lm - **CRI 92** - 40°
240	9	3000K - 891lm - **CRI 92** - 40°

GRADATION PAR DIP SWITCH		
		LUMEN SORTANT (tq= 25 °C)
I out	W tot	K - ølm - CRI - degrés
90	4	4000K - 369lm - **CRI 92** - 40°
140	***6***	*4000K - 567lm - **CRI 92** - 40°*
190	7	4000K - 738lm - **CRI 92** - 40°
240	9	4000K - 918lm - **CRI 92** - 40°

La caractéristique principale de ce luminaire est la technologie de « changement de température de couleur » : intégré à son corps, le sélecteur permet de choisir la température de couleur préférée (2700K-3000K-4000K) pour s'adapter à la plupart des installations.

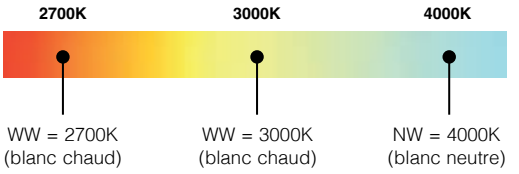

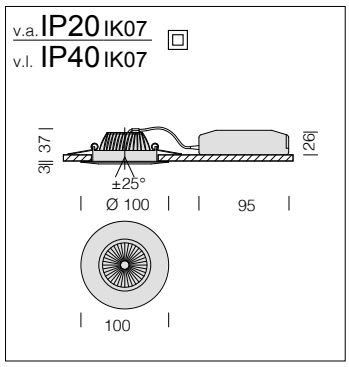

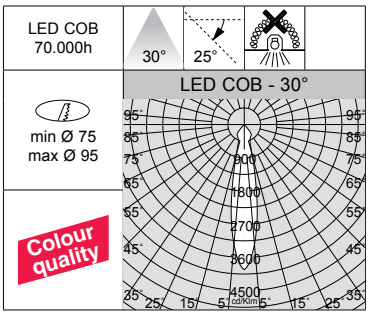

Corps : aluminium moulé sous pression avec logement pour ressorts de fixation au faux-plafond

Réflecteur : en polycarbonate métallisé haut rendement.

Orientables : parfaits pour éclairer les murs ou les objets de décoration.

LED : maintien du flux lumineux à 80% 70.000h (L80B10). Facteur de puissance >0,9.

Marte 7

		CLD			LUMEN SORTANT (tq= 25 °C)
LED	couleur	poids	code	W tot	K - ølm - CRI - degrés
COB	blanc	0,20	220**61814-68**	**6**	4000K - 687lm - **CRI 92** - 30°
			220**61814**-00		3000K - 642lm - **CRI 92** - 30°

Kit alimentation EM	
1h	220**96015**-00
3h	220**96033**-00
Kit pour l'alimentation en version urgence avec connectique.	

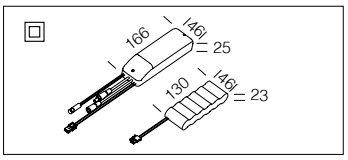

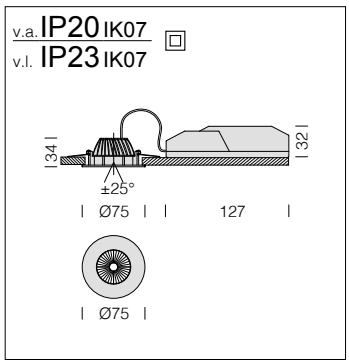

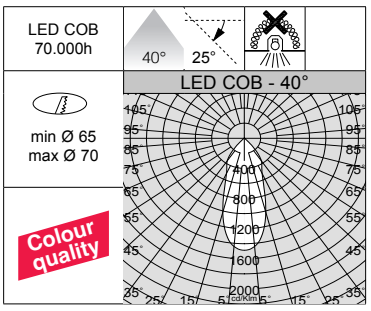

Corps : aluminium moulé sous pression avec logement pour ressorts de fixation au faux-plafond

Réflecteur : en polycarbonate métallisé haut rendement.

Orientables : parfaits pour éclairer les murs ou les objets de décoration.

LED : maintien du flux lumineux à 80% 70.000h (L80B10). Facteur de puissance >0,9.

Marte 9

		CLD			LUMEN SORTANT (tq= 25 °C)
LED	couleur	poids	code	W tot	K - ølm - CRI - degrés
COB	blanc	0,20	220**61819-68**	**5**	4000K - 517lm - **CRI 92 -** 40°
			220**61819**-00		3000K - 483lm - **CRI 92 -** 40°

Kit alimentation EM	
1h	220**96015**-00
3h	220**96033**-00
Kit pour l'alimentation en version urgence avec connectique.	

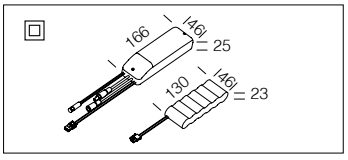

Câble de sécurité
2200**4112**-00
En acier, à utiliser pour la fixation de sécurité des luminaires à l'intérieur du faux-plafond.

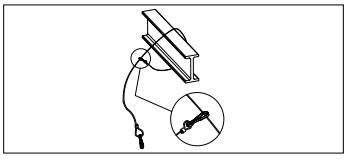

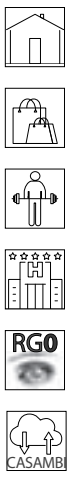

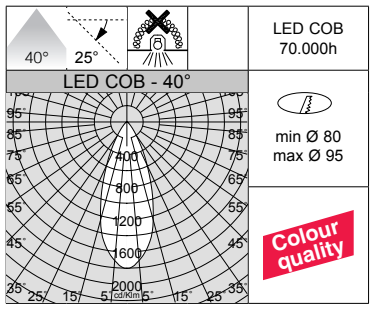

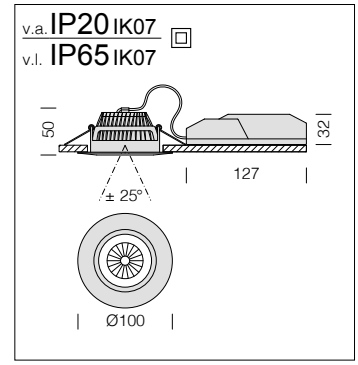

Corps : aluminium moulé sous pression avec logement pour ressorts de fixation au faux-plafond.

Lentille : en PMMA, haute performance avec facteur d'éblouissement très faible.

Orientables : parfaits pour éclairer les murs ou les objets de décoration.

LED : maintien du flux lumineux à 80% 70.000h (L80B10).
Facteur de puissance >0,9.

Marte 12					
		CLD			LUMEN SORTANT (tq= 25 °C)
LED	couleur	poids	code	W tot	K - ølm - CRI - degrés
COB	blanc	0,30	220**61804-68**	**8**	4000K - 850lm - **CRI 92** - 40°
			220**61804**-00		3000K - 820lm - **CRI 92** - 40°
Idéal pour toilettes et salles d'attente.					

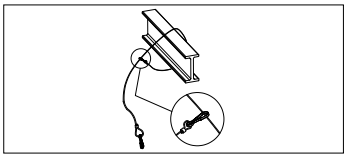

Câble de sécurité
2200**4112**-00
En acier, à utiliser pour la fixation de sécurité des luminaires à l'intérieur du faux-plafond.

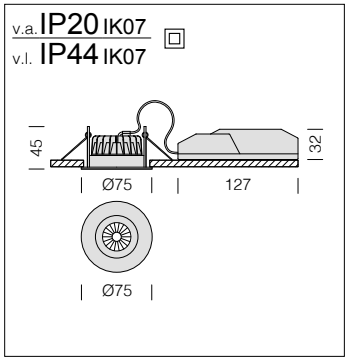

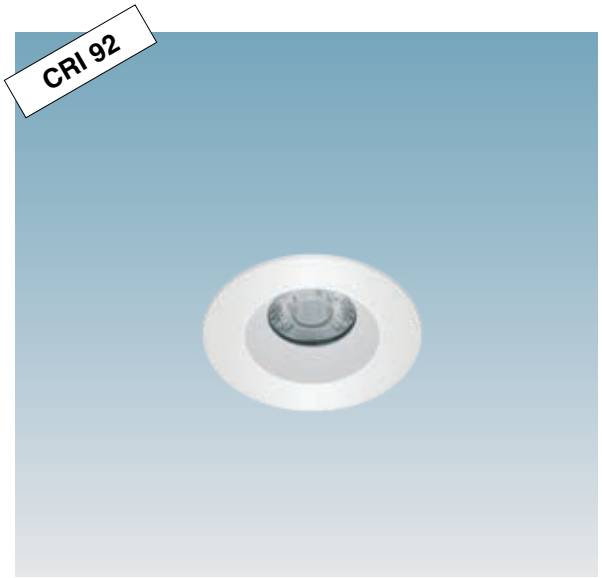

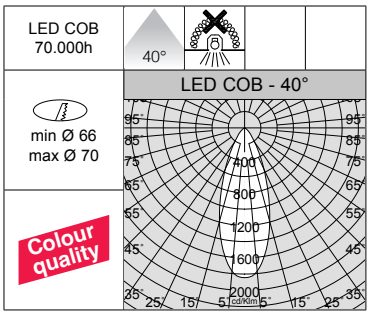

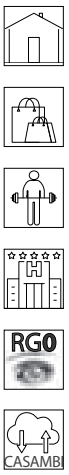

Corps : aluminium moulé sous pression avec logement pour ressorts de fixation au faux-plafond.

Lentille : en PMMA, haute performance avec facteur d'éblouissement très faible.

LED : maintien du flux lumineux à 80% 70.000h (L80B10).
Facteur de puissance >0,9.

Marte 10					
		CLD			LUMEN SORTANT (tq= 25 °C)
LED	couleur	poids	code	W tot	K - ølm - CRI - degrés
COB	blanc	0,20	220**61801-68**	**6**	4000K - 700lm - **CRI 92** - 40°
			220**61801**-00		3000K - 670lm - **CRI 92** - 40°

Kit alimentation EM	
1h	220**96015**-00
3h	220**96033**-00
Kit pour l'alimentation en version urgence avec connectique.	

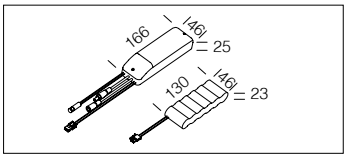

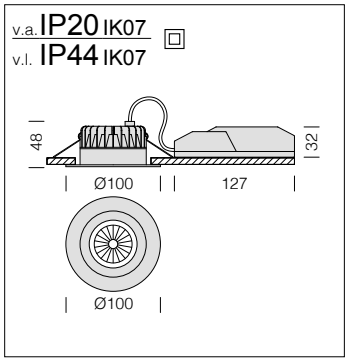

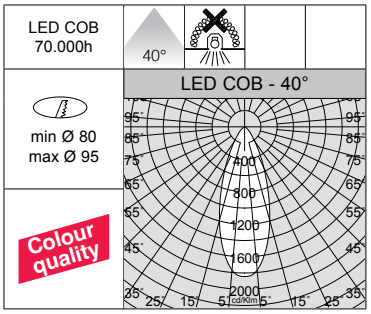

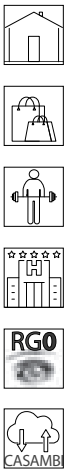

Corps : aluminium moulé sous pression avec logement pour ressorts de fixation au faux-plafond.

Lentille : en PMMA, haute performance avec facteur d'éblouissement très faible.

LED : maintien du flux lumineux à 80% 70.000h (L80B10).
Facteur de puissance >0,9.

Marte 11					
		CLD			LUMEN SORTANT (tq= 25 °C)
LED	couleur	poids	code	W tot	K - ølm - CRI - degrés
COB	blanc	0,20	220**61802-68**	**8**	4000K - 850lm - **CRI 92** - 40°
			220**61802**-00		3000K - 820lm - **CRI 92** - 40°

Kit alimentation EM	
1h	220**96015**-00
3h	220**96033**-00
Kit pour l'alimentation en version urgence avec connectique.	

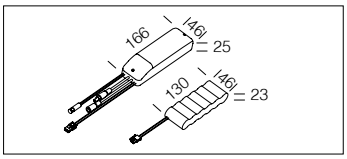

Série de spots encastrables à LED de petite taille, parfaits pour l'éclairage d'accentuation dans des environnements modernes et raffinés. Grâce à leur design compact et facile à installer, ils s'intègrent idéalement dans les espaces restreints, en offrant une lumière intense et ciblée sans compromettre l'esthétique des lieux.

Idéaux pour mettre en valeur des éléments architecturaux, des œuvres d'art ou des zones précises d'une pièce, ces spots garantissent un éclairage directionnel et écoénergétique. La technologie LED assure une longue durée de vie et une faible consommation, faisant de ces luminaires un choix à la fois écologique et économique.

Corps : en aluminium moulé sous pression avec logement pour ressorts de fixation au faux-plafond.

Lentille : en PMMA, haute performance avec facteur d'éblouissement très faiblet.

Peinture : poudre à base de résine époxy-polyester résistante aux rayons UV.

La lumière et le luminaire sont désormais des éléments essentiels de la vente. D'ailleurs, la clientèle exige maintenant des luminaires à led avec un **CRI**>**90**. Aujourd'hui, la tendance s'oriente vers des produits de plus en plus flexibles, en mesure d'optimiser la qualité de la lumière, de garantir l'économie d'énergie et de réduire les frais de maintenance.

L'indice de rendu des couleurs ou Couleur Rendering Index (**CRI**) détermine la capacité de la source lumineuse artificielle à restituer fidèlement la couleur de l'objet qu'elle éclaire. Son échelle de mesure va de **0 à 100**, où **0 est le minimum** et **100 le maximum**. La lumière naturelle est la meilleure du point de vue physiologique, car elle possède un spectre complet des couleurs. Par conséquent, les luminaires avec un rendu élevé des couleurs sont essentiels pour garantir le bien-être et le confort des personnes. De plus, ils sont inévitables pour les activités qui exigent une bonne visibilité des couleurs.

M40 - **CRI 90**

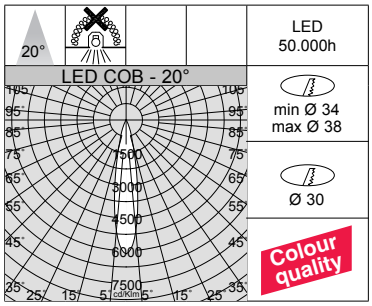

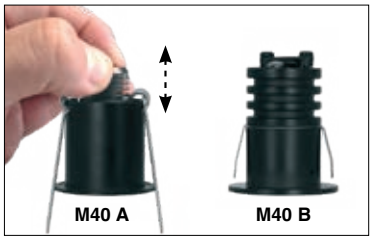

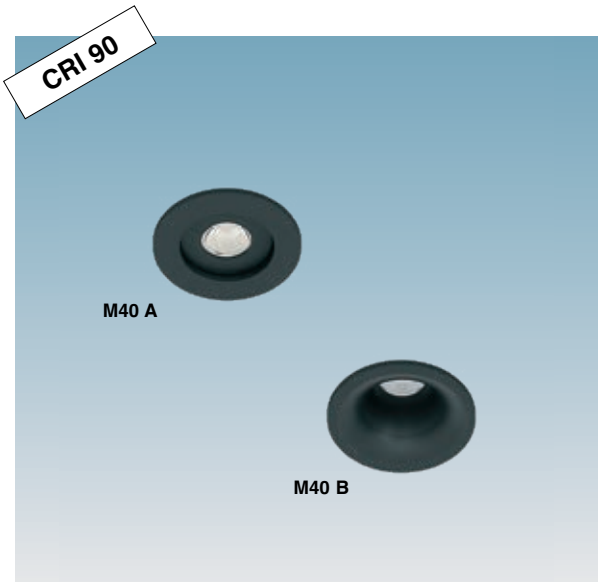

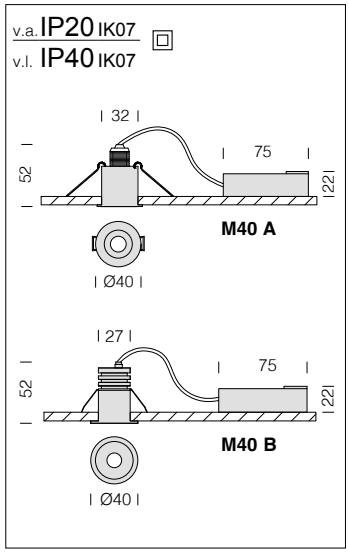

M40 A - fixe					
		CLD			LUMEN SORTANT (tq= 25 °C)
LED	couleur	poids	code	W tot	K - ølm - CRI - degrés
LED	noir	0,10	220**31630**-00	**3**	3000K - 185lm - **CRI 90** - 20°
Le module LED peut être réglé en hauteur par une simple rotation du corps lumineux.					

M40 B - fixe					
		CLD			LUMEN SORTANT (tq= 25 °C)
LED	couleur	poids	code	W tot	K - ølm - CRI - degrés
LED	noir	0,10	220**31631**-00	**3**	3000K - 185lm - **CRI 90** - 20°

Corps : en aluminium avec logement pour ressorts de fixation au faux-plafond.

Lentille : en PMMA, haute performance avec facteur d'éblouissement très faiblet.

LED : maintien du flux lumineux à 80%: 50.000h (L80B20).

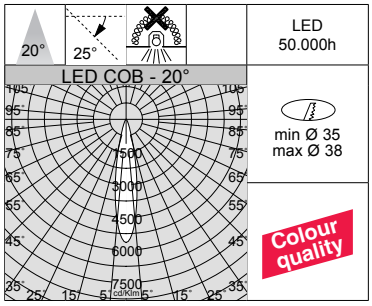

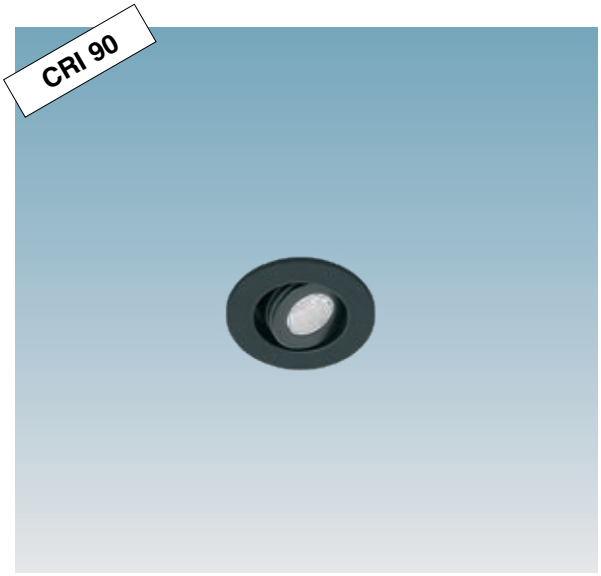

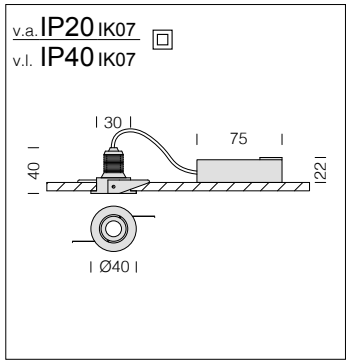

M40 C - orientable					
		CLD			LUMEN SORTANT (tq= 25 °C)
LED	couleur	poids	code	W tot	K - ølm - CRI - degrés
LED	noir	0,10	220**31632**-00	**3**	3000K - 185lm - **CRI 90** - 20°

Corps : en aluminium avec logement pour ressorts de fixation au faux-plafond.

Lentille : en PMMA, haute performance avec facteur d'éblouissement très faiblet.

LED : maintien du flux lumineux à 80%: 50.000h (L80B20).

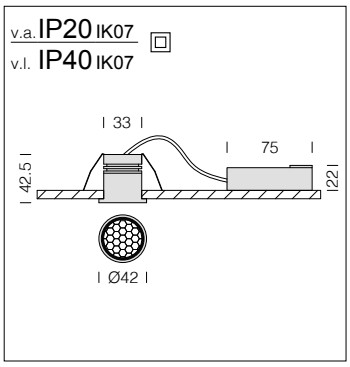

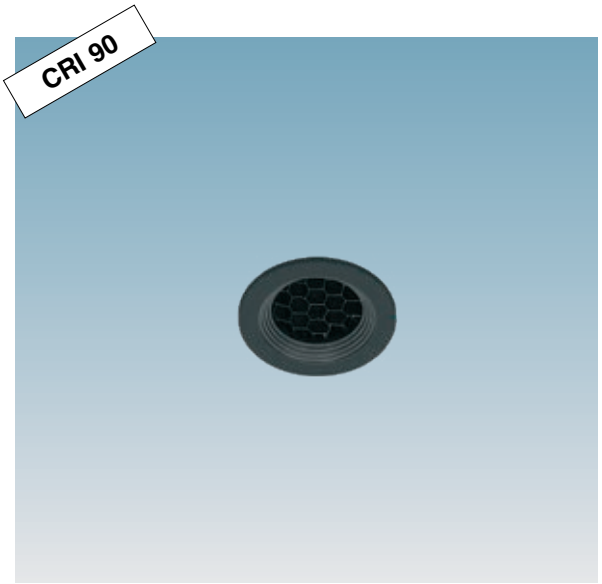

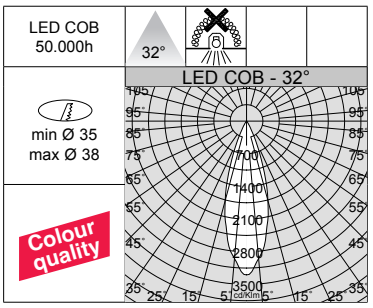

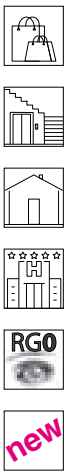

Corps : en aluminium avec logement pour ressorts de fixation au faux-plafond, avec écran alvéolaire idéal pour diminuer l'éblouissement.

Lentille : en PMMA, haute performance avec facteur d'éblouissement très faiblet.

LED : maintien du flux lumineux à 80%: 50.000h (L80B20).

M42 - avec écran alvéolaire - fixe

		CLD			LUMEN SORTANT (tq= 25 °C)
LED	couleur	poids	code	W tot	K - ølm - CRI - degrés
COB	noir	0,10	220**32030**-00	**3**	3000K - 75lm - **CRI 90** - 32°

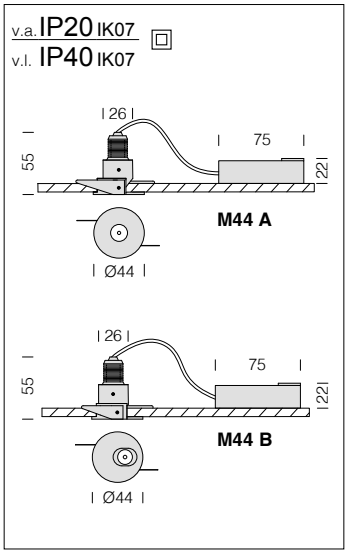

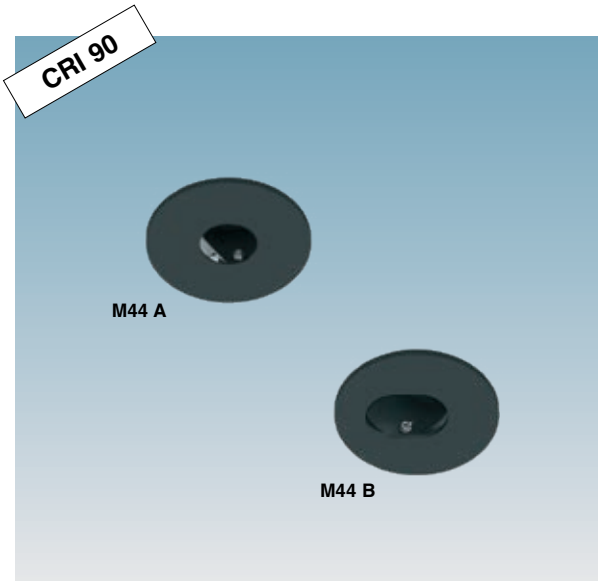

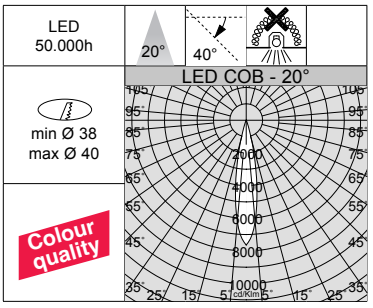

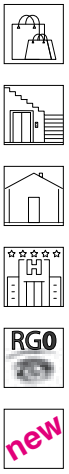

Corps : en aluminium avec logement pour ressorts de fixation au faux-plafond.

Lentille : en PMMA, haute performance avec facteur d'éblouissement très faiblet.

LED : maintien du flux lumineux à 80%: 50.000h (L80B20).

M44 A - orientable

		CLD			LUMEN SORTANT (tq= 25 °C)
LED	couleur	poids	code	W tot	K - ølm - CRI - degrés
LED	noir	0,10	220**32130**-00	**3**	3000K - 145lm - **CRI 90** - 20°

M44 B - asymétrique - orientable

		CLD			LUMEN SORTANT (tq= 25 °C)
LED	couleur	poids	code	W tot	K - ølm - CRI - degrés
LED	noir	0,10	220**32131**-00	**3**	3000K - 150lm - **CRI 90** - 19°

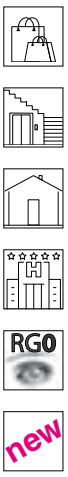

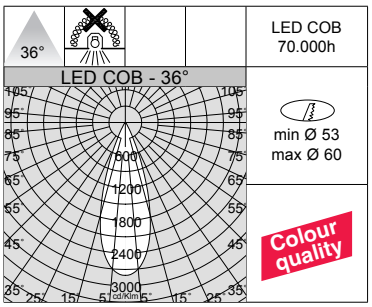

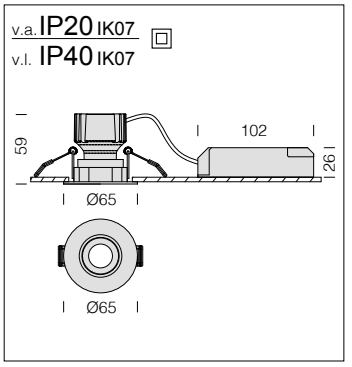

Corps : en aluminium moulé sous pression avec logement pour ressorts de fixation au faux-plafond.

Lentille : en PMMA, haute performance avec facteur d'éblouissement très faiblet.

LED : maintien du flux lumineux à 80%: 70.000h (L80B10).

M65 A - fixe

		CLD			LUMEN SORTANT (tq= 25 °C)
LED	couleur	poids	code	W tot	K - ølm - CRI - degrés
COB	blanc	0,20	220**32210**-00	**10**	3000K - 825lm - **CRI>90** - 36°

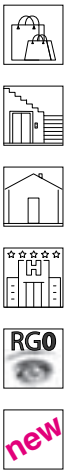

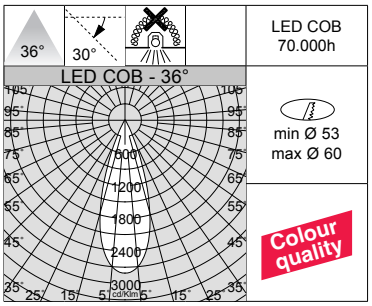

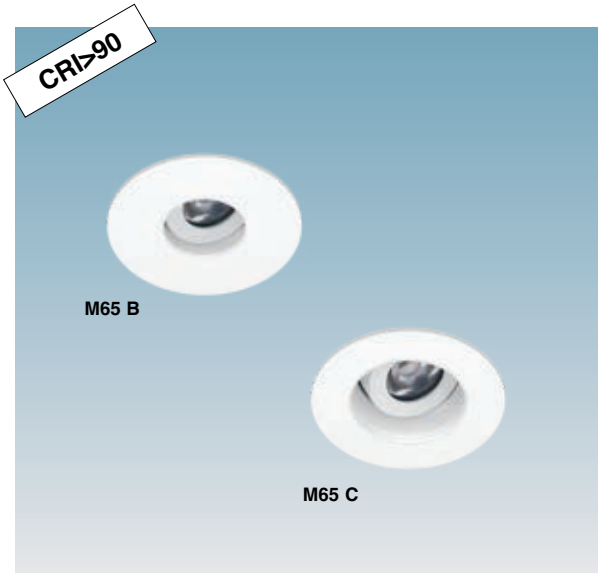

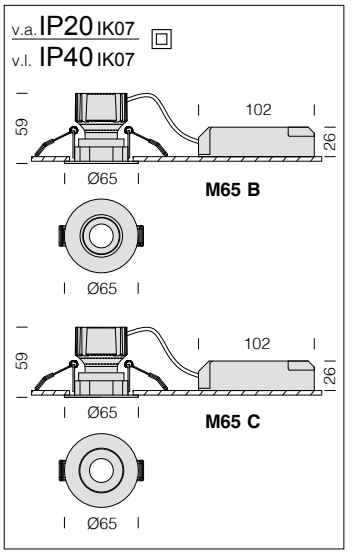

Corps : en aluminiummoulé sous pression avec logement pour ressorts de fixation au faux-plafond.

Lentille : en PMMA, haute performance avec facteur d'éblouissement très faiblet.

LED : maintien du flux lumineux à 80%: 70.000h (L80B10).

M65 B - orientable

		CLD			LUMEN SORTANT (tq= 25 °C)
LED	couleur	poids	code	W tot	K - ølm - CRI - degrés
COB	blanc	0,20	220**32211**-00	**10**	3000K - 825lm - **CRI>90** - 36°

M65 C - bord étroit - orientable

		CLD			LUMEN SORTANT (tq= 25 °C)
LED	couleur	poids	code	W tot	K - ølm - CRI - degrés
COB	blanc	0,20	220**32212**-00	**10**	3000K - 825lm - **CRI>90** - 36°

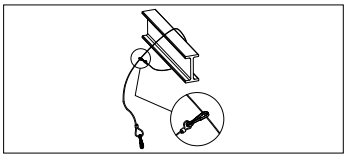

Câble de sécurité

220**04112**-00

En acier, à utiliser pour la fixation de sécurité des luminaires à l'intérieur du faux-plafond.

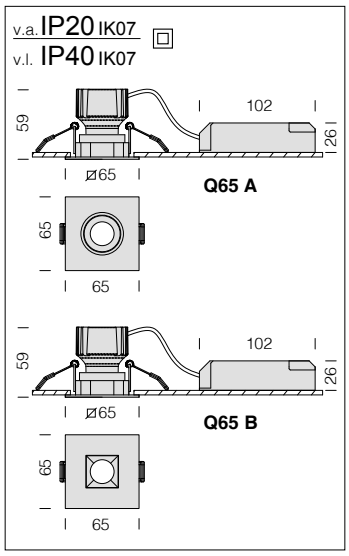

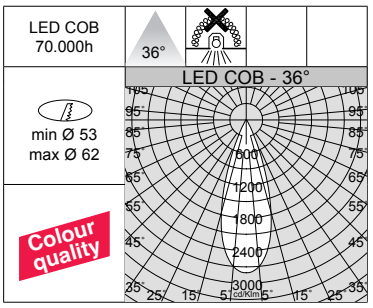

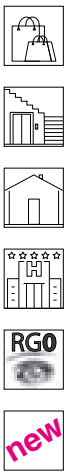

Corps : en aluminium moulé sous pression avec logement pour ressorts de fixation au faux-plafond.

Lentille : en PMMA, haute performance avec facteur d'éblouissement très faiblet.

LED : maintien du flux lumineux à 80%: 70.000h (L80B10).

Q65 A - fixe

		CLD			LUMEN SORTANT (tq= 25 °C)
LED	couleur	poids	code	W tot	K - ølm - CRI - degrés
COB	blanc	0,20	220**32310**-00	**10**	3000K - 825lm - **CRI>90** - 36°

Q65 B - fixe

		CLD			LUMEN SORTANT (tq= 25 °C)
LED	couleur	poids	code	W tot	K - ølm - CRI - degrés
COB	blanc	0,20	220**32311**-00	**10**	3000K - 825lm - **CRI>90** - 36°

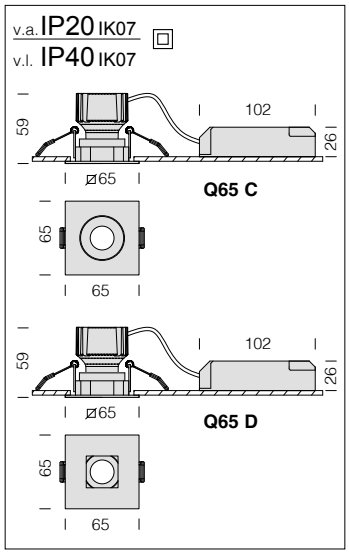

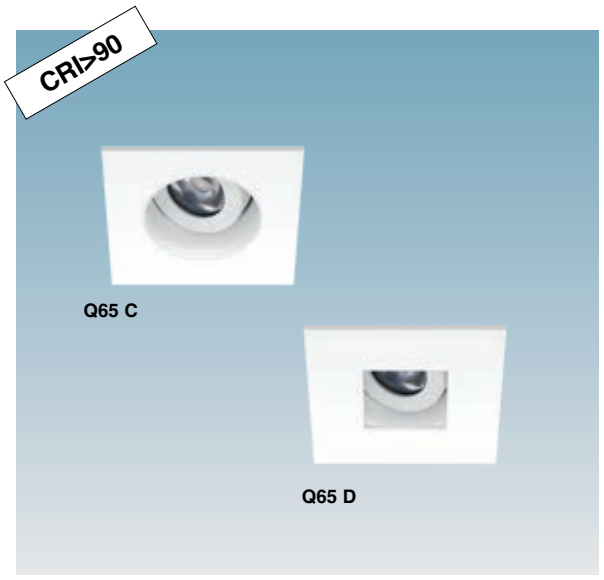

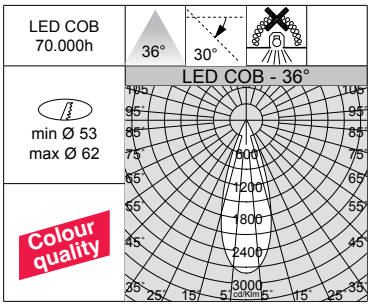

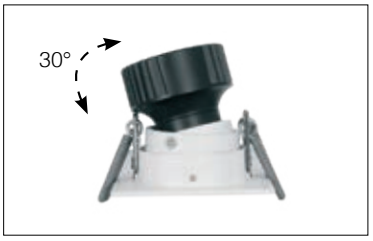

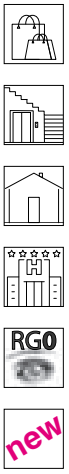

Corps : en aluminium moulé sous pression avec logement pour ressorts de fixation au faux-plafond.

Lentille : en PMMA, haute performance avec facteur d'éblouissement très faiblet.

LED : maintien du flux lumineux à 80%: 70.000h (L80B10).

Q65 C - orientable

		CLD			LUMEN SORTANT (tq= 25 °C)
LED	couleur	poids	code	W tot	K - ølm - CRI - degrés
COB	blanc	0,20	220**32312**-00	**10**	3000K - 825lm - **CRI>90** - 36°

Q65 D - orientable

		CLD			LUMEN SORTANT (tq= 25 °C)
LED	couleur	poids	code	W tot	K - ølm - CRI - degrés
COB	blanc	0,20	220**32313**-00	**10**	3000K - 825lm - **CRI>90** - 36°

New iSpot Comfort - CCT / DIP SWITCH - **CRI>90**

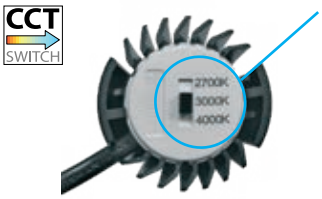

La caractéristique principale de ce luminaire est la technologie de « changement de température de couleur » : intégré à son corps, le sélecteur permet de choisir la température de couleur préférée (2700K-3000K-4000K) pour s'adapter à la plupart des installations.

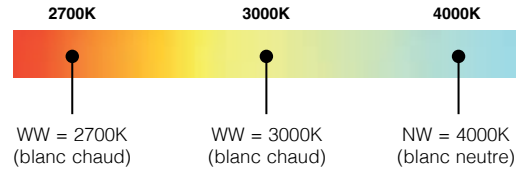

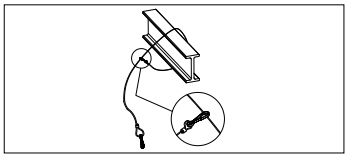

Câble de sécurité
2200**4112**-00
En acier, à utiliser pour la fixation de sécurité des luminaires à l'intérieur du faux-plafond.

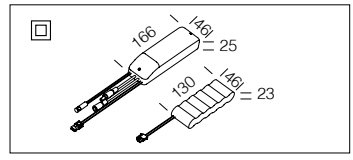

Kit alimentation EM	
1h	220**96015**-00
3h	220**96033**-00
Kit pour l'alimentation en version urgence avec connectique.	

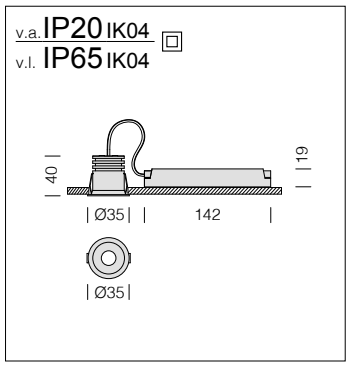

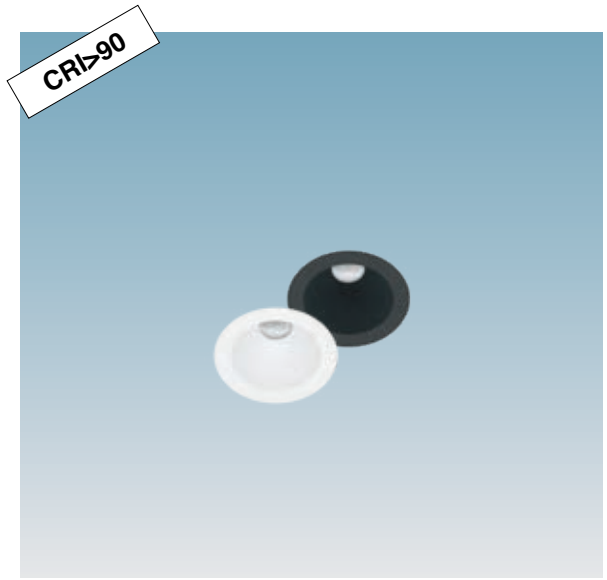

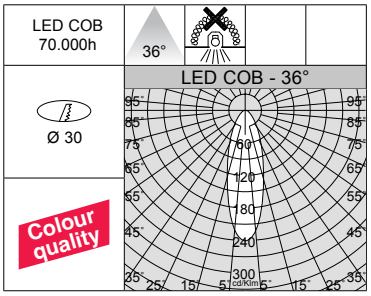

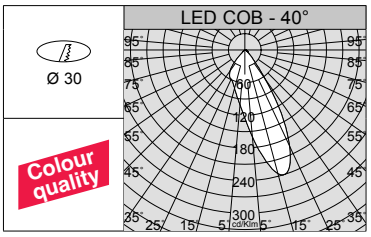

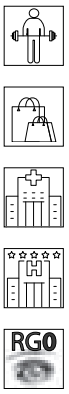

Corps : en aluminium moulé sous pression; réflecteur en polycarbonate.

LED : maintien du flux lumineux à 80% 70.000h (L80B10).
Facteur de puissance >0,9.

New Mini iSpot Comfort

		CLD			LUMEN SORTANT (tq= 25 °C)
LED	couleur	poids	code	W tot	K - ølm - CRI - degrés
COB	blanc	0,10	22**168510**-00	**3**	3000K - 180lm - **CRI>90** - 36°
	noir		22**168530**-00		3000K - 150lm - **CRI>90** - 36°

New Mini iSpot Comfort AS - asymétrique

		CLD			LUMEN SORTANT (tq= 25 °C)
LED	couleur	poids	code	W tot	K - ølm - CRI - degrés
COB	blanc	0,10	22**168511**-00	**3**	3000K - 140lm - **CRI>90** - 40°

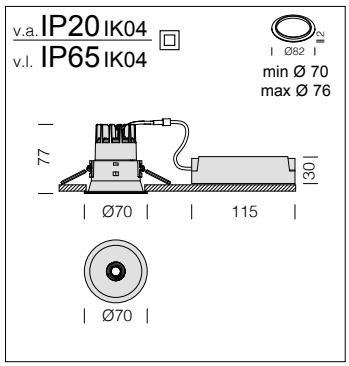

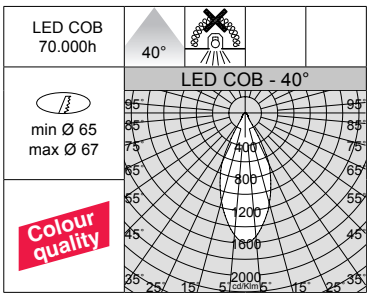

Corps : en aluminium moulé sous pression; réflecteur en polycarbonate.

LED : maintien du flux lumineux à 80% 70.000h (L80B10).
Facteur de puissance >0,9.

New iSpot Comfort 1 - CCT / DIP SWITCH

		CLD				LUMEN SORTANT (tq= 25 °C)
LED	couleur	poids	code	I out	W tot	K - ølm - CRI - degrés
COB	blanc	0,20	22**168010**-00	***190***	**8**	2700K - 700lm - **CRI>90** - 40°
						3000K - 700lm - **CRI>90** - 40°
						4000K - 735lm - **CRI>90** - 40°
COB	noir	0,20	22**168030**-00	***190***	**8**	2700K - 590lm - **CRI>90** - 40°
						3000K - 590lm - **CRI>90** - 40°
						4000K - 625lm - **CRI>90** - 40°

Modèles universels pour remplacer les spots avec trous de 65 mm à 67 mm. **L'anneau fourni** peut être une simple finition esthétique ou couvrir les trous de plus grand.
Sur demande : version DIMM DALI (**-1241**).

GRADATION PAR DIP SWITCH

		LUMEN SORTANT (tq= 25 °C)
I out	W tot	K - ølm - CRI - degrés
90	**4,5**	2700K - 320lm - **CRI>90** - 40°
		3000K - 320lm - **CRI>90** - 40°
		4000K - 335lm - **CRI>90** - 40°
140	**6**	2700K - 510lm - **CRI>90** - 40°
		3000K - 510lm - **CRI>90** - 40°
		4000K - 535lm - **CRI>90** - 40°
190	***8***	*2700K - 700lm - **CRI>90** - 40°*
		*3000K - 700lm - **CRI>90** - 40°*
		*4000K - 735lm - **CRI>90** - 40°*
240	**10**	2700K - 810lm - **CRI>90** - 40°
		3000K - 810lm - **CRI>90** - 40°
		4000K - 850lm - **CRI>90** - 40°

GRADATION PAR DIP SWITCH

		LUMEN SORTANT (tq= 25 °C)
I out	W tot	K - ølm - CRI - degrés
90	**4,5**	2700K - 270lm - **CRI>90** - 40°
		3000K - 270lm - **CRI>90** - 40°
		4000K - 285lm - **CRI>90** - 40°
140	**6**	2700K - 430lm - **CRI>90** - 40°
		3000K - 430lm - **CRI>90** - 40°
		4000K - 450lm - **CRI>90** - 40°
190	***8***	*2700K - 590lm - **CRI>90** - 40°*
		*3000K - 590lm - **CRI>90** - 40°*
		*4000K - 625lm - **CRI>90** - 40°*
240	**10**	2700K - 690lm - **CRI>90** - 40°
		3000K - 690lm - **CRI>90** - 40°
		4000K - 720lm - **CRI>90** - 40°

New iSpot Comfort - CCT / DIP SWITCH - **CRI>90**

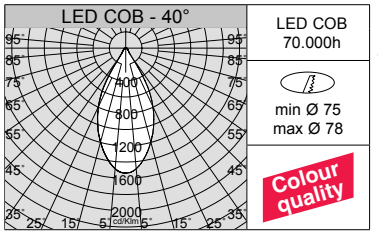

LED COB
70.000h

min Ø 75
max Ø 78

Colour quality

Sur demande : disponible en version blanc/orange, noir/orange y noir/or.

anneau de finition inclus

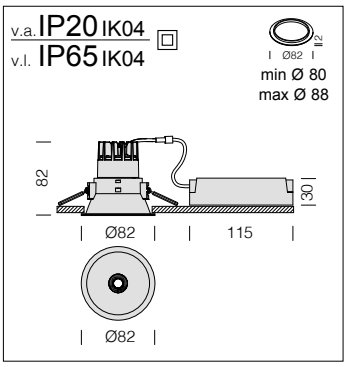

New iSpot Comfort 2 - CCT / DIP SWITCH

LED	couleur	CLD poids	CLD code	I out	W tot	LUMEN SORTANT (tq= 25 °C) K - ølm - CRI - degrés
COB	blanc	0,20	22**168110**-00	***190***	**8**	2700K - 760lm - **CRI>90** - 40°
						3000K - 760lm - **CRI>90** - 40°
						4000K - 800lm - **CRI>90** - 40°
COB	noir	0,20	22**168130**-00	***190***	**8**	2700K - 620lm - **CRI>90** - 40°
						3000K - 620lm - **CRI>90** - 40°
						4000K - 650lm - **CRI>90** - 40°

Modèles universels pour remplacer les spots avec trous de 75 mm à 78 mm. **L'anneau fourni** peut être une simple finition esthétique ou couvrir les trous de plus grand.
Sur demande : version DIMM DALI (**-1241**).

GRADATION PAR DIP SWITCH		
I out	W tot	LUMEN SORTANT (tq= 25 °C) K - ølm - CRI - degrés
90	4,5	2700K - 360lm - **CRI>90** - 40°
		3000K - 360lm - **CRI>90** - 40°
		4000K - 380lm - **CRI>90** - 40°
140	6	2700K - 540lm - **CRI>90** - 40°
		3000K - 540lm - **CRI>90** - 40°
		4000K - 620lm - **CRI>90** - 40°
190	***8***	*2700K - 760lm - **CRI>90** - 40°*
		*3000K - 760lm - **CRI>90** - 40°*
		*4000K - 800lm - **CRI>90** - 40°*
240	10	2700K - 860lm - **CRI>90** - 40°
		3000K - 860lm - **CRI>90** - 40°
		4000K - 900lm - **CRI>90** - 40°

GRADATION PAR DIP SWITCH		
I out	W tot	LUMEN SORTANT (tq= 25 °C) K - ølm - CRI - degrés
90	4,5	2700K - 300lm - **CRI>90** - 40°
		3000K - 300lm - **CRI>90** - 40°
		4000K - 325lm - **CRI>90** - 40°
140	6	2700K - 460lm - **CRI>90** - 40°
		3000K - 460lm - **CRI>90** - 40°
		4000K - 530lm - **CRI>90** - 40°
190	***8***	*2700K - 620lm - **CRI>90** - 40°*
		*3000K - 620lm - **CRI>90** - 40°*
		*4000K - 650lm - **CRI>90** - 40°*
240	10	2700K - 730lm - **CRI>90** - 40°
		3000K - 730lm - **CRI>90** - 40°
		4000K - 760lm - **CRI>90** - 40°

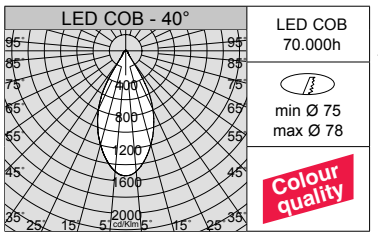

LED COB
70.000h

min Ø 75
max Ø 78

Colour quality

Sur demande : disponible en version blanc/orange, noir/orange y noir/or.

anneau de finition inclus

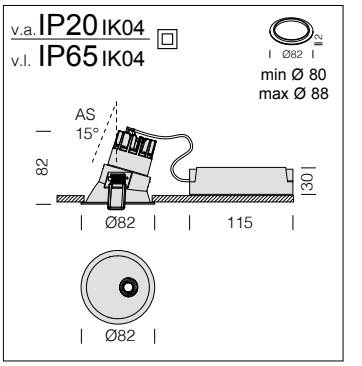

New iSpot Comfort 5 - CCT / DIP SWITCH - asymétrique FIXE

LED	couleur	CLD poids	CLD code	I out	W tot	LUMEN SORTANT (tq= 25 °C) K - ølm - CRI - degrés
COB	blanc	0,20	22**168410**-00	***190***	**8**	2700K - 760lm - **CRI>90** - 45°
						3000K - 760lm - **CRI>90** - 45°
						4000K - 800lm - **CRI>90** - 45°
COB	noir	0,20	22**168430**-00	***190***	**8**	2700K - 620lm - **CRI>90** - 45°
						3000K - 620lm - **CRI>90** - 45°
						4000K - 650lm - **CRI>90** - 45°

Version avec corps asymétrique fixe 15°. Modèles universels pour remplacer les spots avec trous de 75 mm à 78 mm. **L'anneau fourni** peut être une simple finition esthétique ou couvrir les trous de plus grand.
Sur demande : version DIMM DALI (**-1241**).

GRADATION PAR DIP SWITCH		
I out	W tot	LUMEN SORTANT (tq= 25 °C) K - ølm - CRI - degrés
90	4,5	2700K - 360lm - **CRI>90** - 45°
		3000K - 360lm - **CRI>90** - 45°
		4000K - 380lm - **CRI>90** - 45°
140	6	2700K - 540lm - **CRI>90** - 45°
		3000K - 540lm - **CRI>90** - 45°
		4000K - 620lm - **CRI>90** - 45°
190	***8***	*2700K - 760lm - **CRI>90** - 45°*
		*3000K - 760lm - **CRI>90** - 45°*
		*4000K - 800lm - **CRI>90** - 45°*
240	10	2700K - 860lm - **CRI>90** - 45°
		3000K - 860lm - **CRI>90** - 45°
		4000K - 900lm - **CRI>90** - 45°

GRADATION PAR DIP SWITCH		
I out	W tot	LUMEN SORTANT (tq= 25 °C) K - ølm - CRI - degrés
90	4,5	2700K - 300lm - **CRI>90** - 45°
		3000K - 300lm - **CRI>90** - 45°
		4000K - 325lm - **CRI>90** - 45°
140	6	2700K - 460lm - **CRI>90** - 45°
		3000K - 460lm - **CRI>90** - 45°
		4000K - 530lm - **CRI>90** - 45°
190	***8***	*2700K - 620lm - **CRI>90** - 45°*
		*3000K - 620lm - **CRI>90** - 45°*
		*4000K - 650lm - **CRI>90** - 45°*
240	10	2700K - 730lm - **CRI>90** - 45°
		3000K - 730lm - **CRI>90** - 45°
		4000K - 760lm - **CRI>90** - 45°

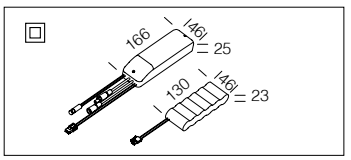

Kit alimentation EM	
1h	220**96015**-00
3h	220**96033**-00

Kit pour l'alimentation en version urgence avec connectique.

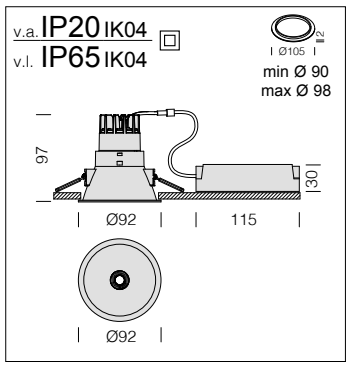

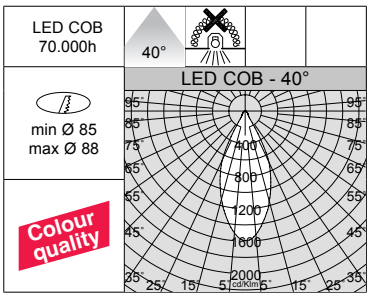

Corps : en aluminium moulé sous pression; réflecteur en polycarbonate.

LED : maintien du flux lumineux à 80% 70.000h (L80B10).
Facteur de puissance >0,9.

New iSpot Comfort 3 - CCT / DIP SWITCH

LED	couleur	CLD poids	CLD code	I out	W tot	LUMEN SORTANT (tq= 25 °C) K - ølm - CRI - degrés
COB	blanc	0,20	22**168210**-00	***190***	**8**	2700K - 720lm - **CRI>90** - 40°
						3000K - 720lm - **CRI>90** - 40°
						4000K - 760lm - **CRI>90** - 40°
COB	noir	0,20	22**168230**-00	***190***	**8**	2700K - 600lm - **CRI>90** - 40°
						3000K - 600lm - **CRI>90** - 40°
						4000K - 640lm - **CRI>90** - 40°

Modèles universels pour remplacer les spots avec trous de 85 mm à 88 mm. **L'anneau fourni** peut être une simple finition esthétique ou couvrir les trous de plus grand.
Sur demande : version DIMM DALI (**-1241**).

GRADATION PAR DIP SWITCH		
		LUMEN SORTANT (tq= 25 °C)
I out	W tot	K - ølm - CRI - degrés
90	4,5	2700K - 340lm - **CRI>90** - 40°
		3000K - 340lm - **CRI>90** - 40°
		4000K - 360lm - **CRI>90** - 40°
140	6	2700K - 520lm - **CRI>90** - 40°
		3000K - 520lm - **CRI>90** - 40°
		4000K - 550lm - **CRI>90** - 40°
190	***8***	*2700K - 720lm - **CRI>90** - 40°*
		*3000K - 720lm - **CRI>90** - 40°*
		*4000K - 760lm - **CRI>90** - 40°*
240	10	2700K - 830lm - **CRI>90** - 40°
		3000K - 830lm - **CRI>90** - 40°
		4000K - 870lm - **CRI>90** - 40°

GRADATION PAR DIP SWITCH		
		LUMEN SORTANT (tq= 25 °C)
I out	W tot	K - ølm - CRI - degrés
90	4,5	2700K - 290lm - **CRI>90** - 40°
		3000K - 290lm - **CRI>90** - 40°
		4000K - 310lm - **CRI>90** - 40°
140	6	2700K - 440lm - **CRI>90** - 40°
		3000K - 440lm - **CRI>90** - 40°
		4000K - 460lm - **CRI>90** - 40°
190	***8***	*2700K - 600lm - **CRI>90** - 40°*
		*3000K - 600lm - **CRI>90** - 40°*
		*4000K - 640lm - **CRI>90** - 40°*
240	10	2700K - 710lm - **CRI>90** - 40°
		3000K - 710lm - **CRI>90** - 40°
		4000K - 740lm - **CRI>90** - 40°

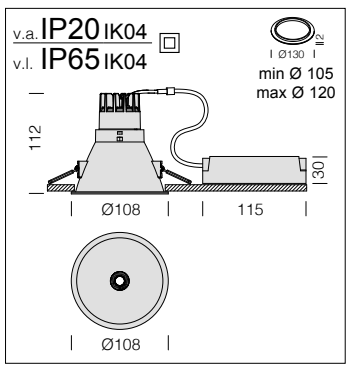

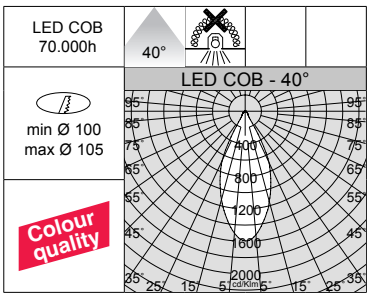

Corps : en aluminium moulé sous pression; réflecteur en polycarbonate.

LED : maintien du flux lumineux à 80% 70.000h (L80B10).
Facteur de puissance >0,9.

New iSpot Comfort 4 - CCT / DIP SWITCH

LED	couleur	CLD poids	CLD code	I out	W tot	LUMEN SORTANT (tq= 25 °C) K - ølm - CRI - degrés
COB	blanc	0,30	22**168310**-00	***190***	**8**	2700K - 720lm - **CRI>90** - 40°
						3000K - 720lm - **CRI>90** - 40°
						4000K - 760lm - **CRI>90** - 40°
COB	noir	0,30	22**168330**-00	***190***	**8**	2700K - 600lm - **CRI>90** - 40°
						3000K - 600lm - **CRI>90** - 40°
						4000K - 640lm - **CRI>90** - 40°

Modèles universels pour remplacer les spots avec trous de 100 mm à 105 mm. **L'anneau fourni** peut être une simple finition esthétique ou couvrir les trous de plus grand.
Sur demande : version DIMM DALI (**-1241**).

GRADATION PAR DIP SWITCH		
		LUMEN SORTANT (tq= 25 °C)
I out	W tot	K - ølm - CRI - degrés
90	4,5	2700K - 340lm - **CRI>90** - 40°
		3000K - 340lm - **CRI>90** - 40°
		4000K - 360lm - **CRI>90** - 40°
140	6	2700K - 520lm - **CRI>90** - 40°
		3000K - 520lm - **CRI>90** - 40°
		4000K - 550lm - **CRI>90** - 40°
190	***8***	*2700K - 720lm - **CRI>90** - 40°*
		*3000K - 720lm - **CRI>90** - 40°*
		*4000K - 760lm - **CRI>90** - 40°*
240	10	2700K - 830lm - **CRI>90** - 40°
		3000K - 830lm - **CRI>90** - 40°
		4000K - 870lm - **CRI>90** - 40°

GRADATION PAR DIP SWITCH		
		LUMEN SORTANT (tq= 25 °C)
I out	W tot	K - ølm - CRI - degrés
90	4,5	2700K - 290lm - **CRI>90** - 40°
		3000K - 290lm - **CRI>90** - 40°
		4000K - 310lm - **CRI>90** - 40°
140	6	2700K - 440lm - **CRI>90** - 40°
		3000K - 440lm - **CRI>90** - 40°
		4000K - 460lm - **CRI>90** - 40°
190	***8***	*2700K - 600lm - **CRI>90** - 40°*
		*3000K - 600lm - **CRI>90** - 40°*
		*4000K - 640lm - **CRI>90** - 40°*
240	10	2700K - 710lm - **CRI>90** - 40°
		3000K - 710lm - **CRI>90** - 40°
		4000K - 740lm - **CRI>90** - 40°

Kit alimentation EM	
1h	2209**6015**-00
3h	2209**6033**-00
Kit pour l'alimentation en version urgence avec connectique.	

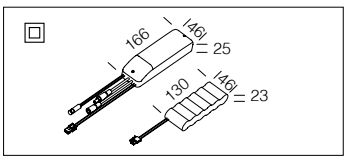

Spark - CCT / DIP SWITCH - **CRI>90**

Spark gamme de downlights fixes et orientables, de forme ronde et carrée, avec une élégante finition noire, parfaits pour s'intégrer à la perfection dans tous les contextes architecturaux qui ont besoin d'un éclairage d'accentuation.

Corps : en aluminium avec ressorts pour l'encastrement.

Réflecteur : en aluminium verni noir.

Lentille : en PMMA, haute performance avec facteur d'éblouissement très faiblet.

Peinture : en poudre avec peinture époxydique en polyester résistant aux rayons UV.

Sur demande disponible version en couleur blanc+blanc.

La caractéristique principale de ce luminaire est la technologie de « changement de température de couleur » : intégré à son corps, le sélecteur permet de choisir la température de couleur préférée (2700K-3000K-4000K) pour s'adapter à la plupart des installations.

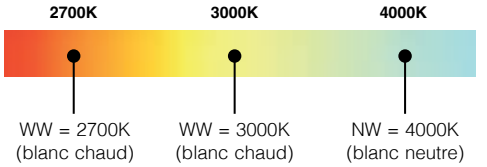

Lentilles de précision interchangeables pour module LED

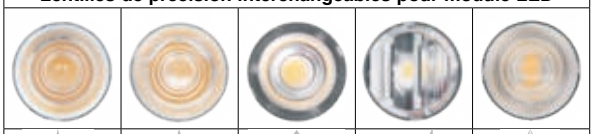

20°	26°	60°	ASYMÉTRIQUE	ELLIPTIQUE
220**29020**-00	220**29026**-00	220**29060**-00	220**29070**-00	220**29080**-00

Lentilles interchangeables pour module LED, parfaites pour l'éclairage de précision.

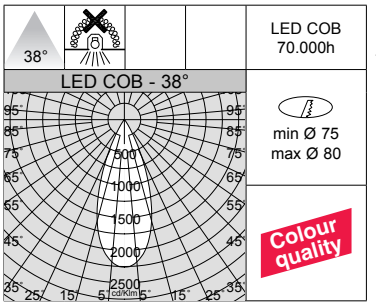

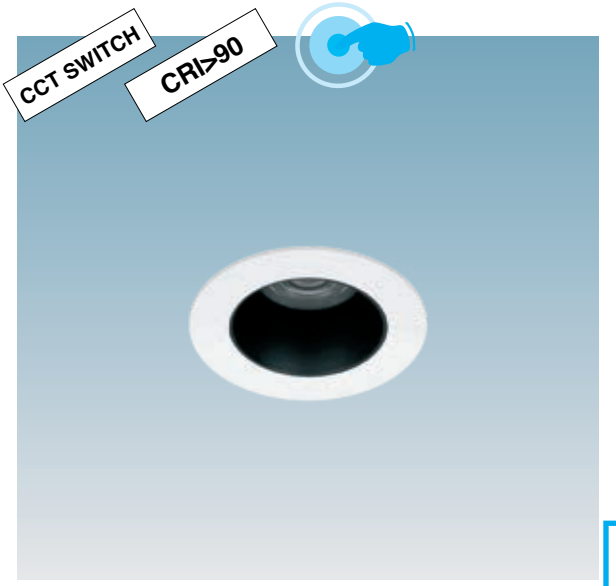

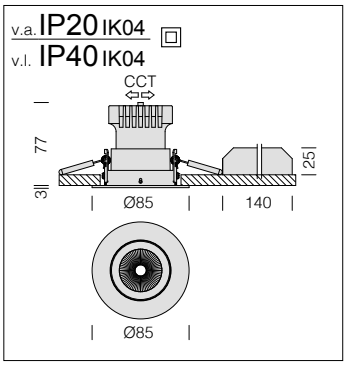

GRADATION PAR DIP SWITCH		
		LUMEN SORTANT (tq= 25 °C)
I out	W tot	K - ølm - CRI - degrés
200	8	2700K - 666lm - **CRI>90** - 38°
250	***10***	*2700K - 833lm - **CRI>90** - 38°*
300	12	2700K - 961lm - **CRI>90** - 38°
350	14	2700K - 1100lm - **CRI>90** - 38°

GRADATION PAR DIP SWITCH		
		LUMEN SORTANT (tq= 25 °C)
I out	W tot	K - ølm - CRI - degrés
200	8	3000K - 715lm - **CRI>90** - 38°
250	***10***	*3000K - 888lm - **CRI>90** - 38°*
300	12	3000K - 1037lm - **CRI>90** - 38°
350	14	3000K - 1209lm - **CRI>90** - 38°

GRADATION PAR DIP SWITCH		
		LUMEN SORTANT (tq= 25 °C)
I out	W tot	K - ølm - CRI - degrés
200	8	4000K - 746lm - **CRI>90** - 38°
250	***10***	*4000K - 924lm - **CRI>90** - 38°*
300	12	4000K - 1073lm - **CRI>90** - 38°
350	14	4000K - 1229lm - **CRI>90** - 38°

Spark R85 - CCT / DIP SWITCH

		CLD				LUMEN SORTANT (tq= 25 °C)
LED	couleur	poids	code	I out	W tot	K - ølm - CRI - degrés
COB	blanc + noir	0,30	22**161610**-00	***250***	**10**	2700K - 833lm - **CRI>90** - 38°
						3000K - 888lm - **CRI>90** - 38°
						4000K - 924lm - **CRI>90** - 38°

Sur demande : version DIMM DALI (**-1241**).

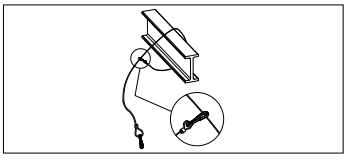

Câble de sécurité

22004**112**-00

En acier, à utiliser pour la fixation de sécurité des luminaires à l'intérieur du faux-plafond.

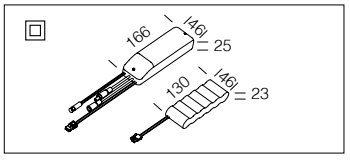

Kit alimentation EM

1h	220**96015**-00
3h	220**96033**-00

Kit pour l'alimentation en version urgence avec connectique.

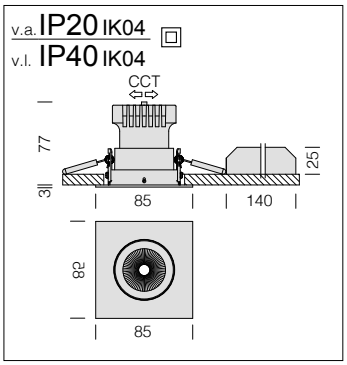

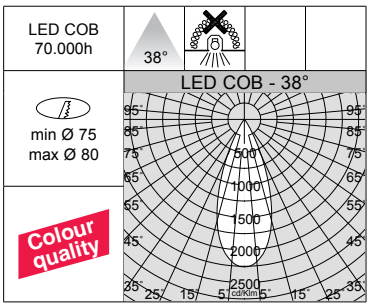

LED : maintien du flux lumineux à 80%: 70.000h (L80B10).
Facteur de puissance >0,9.

GRADATION PAR DIP SWITCH		
		LUMEN SORTANT (tq= 25 °C)
I out	W tot	K - ølm - CRI - degrés
200	8	2700K - 666lm - **CRI>90** - 38°
250	***10***	*2700K - 833lm - **CRI>90** - 38°*
300	12	2700K - 961lm - **CRI>90** - 38°
350	14	2700K - 1100lm - **CRI>90** - 38°

GRADATION PAR DIP SWITCH		
		LUMEN SORTANT (tq= 25 °C)
I out	W tot	K - ølm - CRI - degrés
200	8	3000K - 715lm - **CRI>90** - 38°
250	***10***	*3000K - 888lm - **CRI>90** - 38°*
300	12	3000K - 1037lm - **CRI>90** - 38°
350	14	3000K - 1209lm - **CRI>90** - 38°

GRADATION PAR DIP SWITCH		
		LUMEN SORTANT (tq= 25 °C)
I out	W tot	K - ølm - CRI - degrés
200	8	4000K - 746lm - **CRI>90** - 38°
250	***10***	*4000K - 924lm - **CRI>90** - 38°*
300	12	4000K - 1073lm - **CRI>90** - 38°
350	14	4000K - 1229lm - **CRI>90** - 38°

Spark 1 - Q85 - CCT / DIP SWITCH

		CLD				LUMEN SORTANT (tq= 25 °C)
LED	couleur	poids	code	I out	W tot	K - ølm - CRI - degrés
COB	blanc + noir	0,30	22**161710**-00	***250***	**10**	2700K - 833lm - **CRI>90** - 38°
						3000K - 888lm - **CRI>90** - 38°
						4000K - 924lm - **CRI>90** - 38°

Sur demande : version DIMM DALI (**-1241**).

Kit alimentation EM	
1h	22**096015**-00
3h	22**096033**-00

Kit pour l'alimentation en version urgence avec connectique.

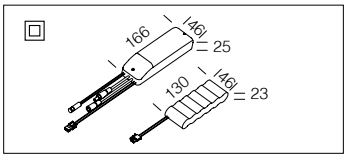

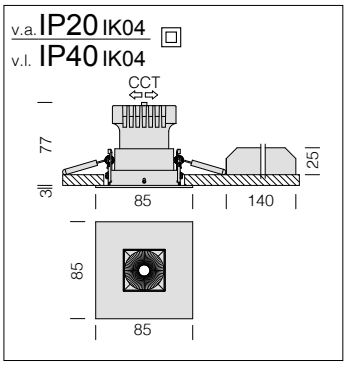

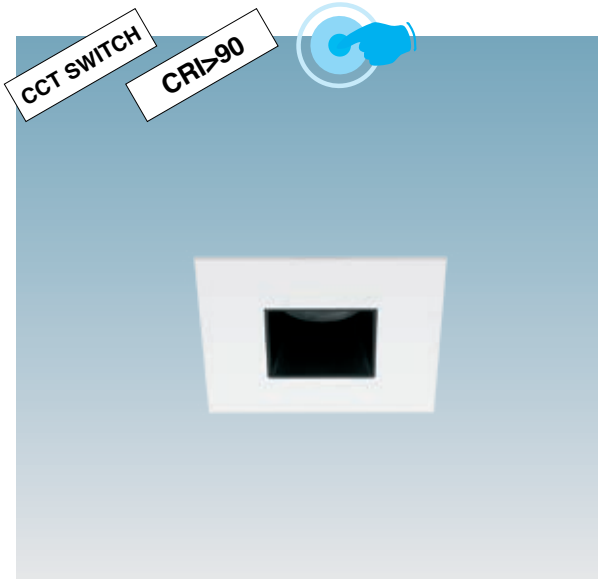

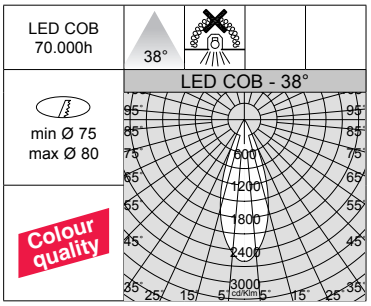

LED : maintien du flux lumineux à 80%: 70.000h (L80B10).
Facteur de puissance >0,9.

GRADATION PAR DIP SWITCH		
		LUMEN SORTANT (tq= 25 °C)
I out	W tot	K - ølm - CRI - degrés
200	8	2700K - 535lm - **CRI>90** - 38°
250	***10***	*2700K - 657lm - **CRI>90** - 38°*
300	12	2700K - 765lm - **CRI>90** - 38°
350	14	2700K - 856lm - **CRI>90** - 38°

GRADATION PAR DIP SWITCH		
		LUMEN SORTANT (tq= 25 °C)
I out	W tot	K - ølm - CRI - degrés
200	8	3000K - 592lm - **CRI>90** - 38°
250	***10***	*3000K - 726lm - **CRI>90** - 38°*
300	12	3000K - 846lm - **CRI>90** - 38°
350	14	3000K - 946lm - **CRI>90** - 38°

GRADATION PAR DIP SWITCH		
		LUMEN SORTANT (tq= 25 °C)
I out	W tot	K - ølm - CRI - degrés
200	8	4000K - 611lm - **CRI>90** - 38°
250	***10***	*4000K - 750lm - **CRI>90** - 38°*
300	12	4000K - 873lm - **CRI>90** - 38°
350	14	4000K - 977lm - **CRI>90** - 38°

Spark 2 - Q85 - CCT / DIP SWITCH

		CLD				LUMEN SORTANT (tq= 25 °C)
LED	couleur	poids	code	I out	W tot	K - ølm - CRI - degrés
COB	blanc + noir	0,30	22**161711**-00	***250***	**10**	2700K - 657lm - **CRI>90** - 38°
						3000K - 726lm - **CRI>90** - 38°
						4000K - 750lm - **CRI>90** - 38°

Sur demande : version DIMM DALI (**-1241**).

Kit alimentation EM	
1h	22**096015**-00
3h	22**096033**-00

Kit pour l'alimentation en version urgence avec connectique.

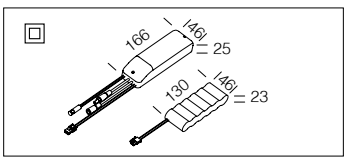

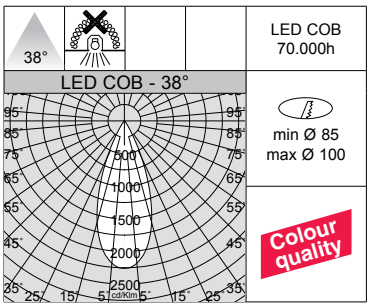

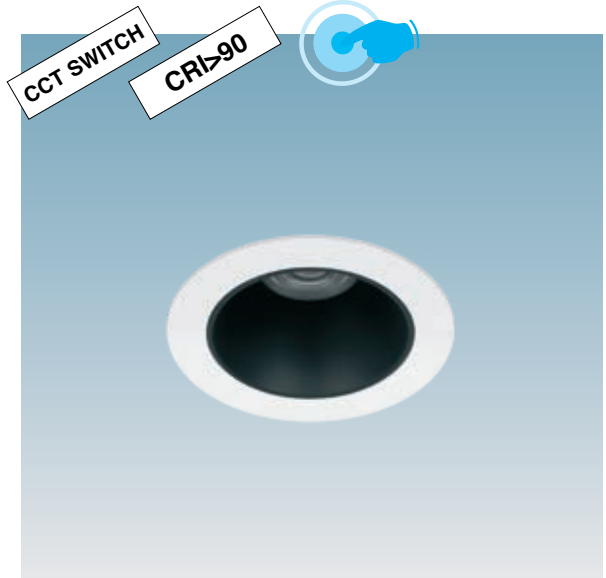

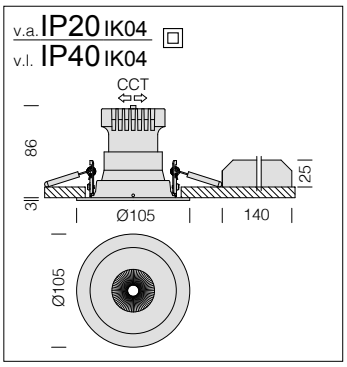

Spark R105 - CCT / DIP SWITCH

		CLD				LUMEN SORTANT (tq= 25 °C)
LED	couleur	poids	code	I out	W tot	K - ølm - CRI - degrés
COB	blanc + noir	0,40	22**161810**-00	***350***	**14**	2700K - 1100lm - **CRI>90** - 38°
						3000K - 1209lm - **CRI>90** - 38°
						4000K - 1229lm - **CRI>90** - 38°

Sur demande : version DIMM DALI (**-1241**).

GRADATION PAR DIP SWITCH		
		LUMEN SORTANT (tq= 25 °C)
I out	W tot	K - ølm - CRI - degrés
200	8	2700K - 666lm - **CRI>90** - 38°
250	10	2700K - 833lm - **CRI>90** - 38°
300	12	2700K - 961lm - **CRI>90** - 38°
350	***14***	*2700K - 1100lm - **CRI>90** - 38°*

GRADATION PAR DIP SWITCH		
		LUMEN SORTANT (tq= 25 °C)
I out	W tot	K - ølm - CRI - degrés
200	8	3000K - 715lm - **CRI>90** - 38°
250	10	3000K - 888lm - **CRI>90** - 38°
300	12	3000K - 1037lm - **CRI>90** - 38°
350	***14***	*3000K - 1209lm - **CRI>90** - 38°*

GRADATION PAR DIP SWITCH		
		LUMEN SORTANT (tq= 25 °C)
I out	W tot	K - ølm - CRI - degrés
200	8	4000K - 746lm - **CRI>90** - 38°
250	10	4000K - 924lm - **CRI>90** - 38°
300	12	4000K - 1073lm - **CRI>90** - 38°
350	***14***	*4000K - 1229lm - **CRI>90** - 38°*

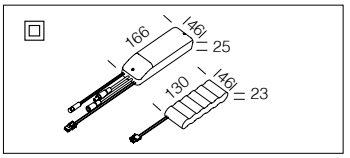

Kit alimentation EM	
1h	220**96015**-00
3h	220**96033**-00

Kit pour l'alimentation en version urgence avec connectique.

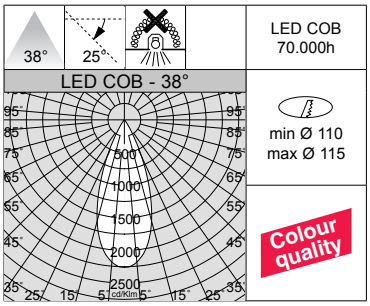

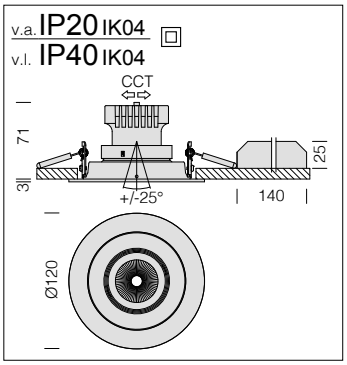

Spark R120 - CCT / DIP SWITCH - orientable

		CLD				LUMEN SORTANT (tq= 25 °C)
LED	couleur	poids	code	I out	W tot	K - ølm - CRI - degrés
COB	blanc + noir	0,30	22**161910**-00	***350***	**14**	2700K - 1100lm - **CRI>90** - 38°
						3000K - 1209lm - **CRI>90** - 38°
						4000K - 1229lm - **CRI>90** - 38°

Sur demande : version DIMM DALI (**-1241**).

GRADATION PAR DIP SWITCH		
		LUMEN SORTANT (tq= 25 °C)
I out	W tot	K - ølm - CRI - degrés
200	8	2700K - 666lm - **CRI>90** - 38°
250	10	2700K - 833lm - **CRI>90** - 38°
300	12	2700K - 961lm - **CRI>90** - 38°
350	***14***	*2700K - 1100lm - **CRI>90** - 38°*

GRADATION PAR DIP SWITCH		
		LUMEN SORTANT (tq= 25 °C)
I out	W tot	K - ølm - CRI - degrés
200	8	3000K - 715lm - **CRI>90** - 38°
250	10	3000K - 888lm - **CRI>90** - 38°
300	12	3000K - 1037lm - **CRI>90** - 38°
350	***14***	*3000K - 1209lm - **CRI>90** - 38°*

GRADATION PAR DIP SWITCH		
		LUMEN SORTANT (tq= 25 °C)
I out	W tot	K - ølm - CRI - degrés
200	8	4000K - 746lm - **CRI>90** - 38°
250	10	4000K - 924lm - **CRI>90** - 38°
300	12	4000K - 1073lm - **CRI>90** - 38°
350	***14***	*4000K - 1229lm - **CRI>90** - 38°*

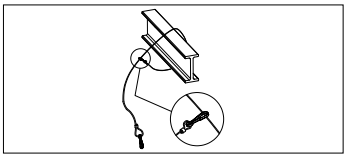

Câble de sécurité
2200**4112**-00
En acier, à utiliser pour la fixation de sécurité des luminaires à l'intérieur du faux-plafond.

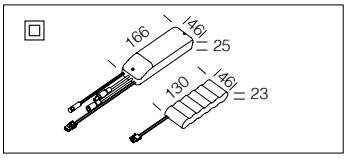

Kit alimentation EM	
1h	220**96015**-00
3h	220**96033**-00

Kit pour l'alimentation en version urgence avec connectique.

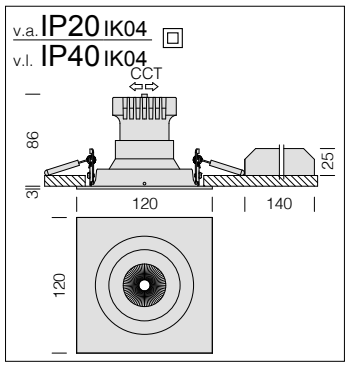

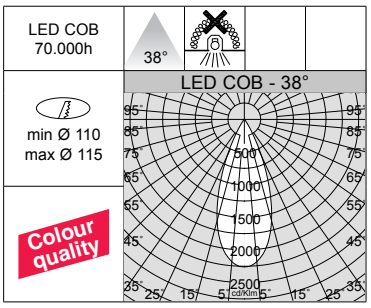

LED : maintien du flux lumineux à 80%: 70.000h (L80B10).
Facteur de puissance >0,9.

GRADATION PAR DIP SWITCH		
		LUMEN SORTANT (tq= 25 °C)
I out	W tot	K - ølm - CRI - degrés
200	8	2700K - 666lm - **CRI>90** - 38°
250	10	2700K - 833lm - **CRI>90** - 38°
300	12	2700K - 961lm - **CRI>90** - 38°
350	*14*	*2700K - 1100lm - **CRI>90** - 38°*

GRADATION PAR DIP SWITCH		
		LUMEN SORTANT (tq= 25 °C)
I out	W tot	K - ølm - CRI - degrés
200	8	3000K - 715lm - **CRI>90** - 38°
250	10	3000K - 888lm - **CRI>90** - 38°
300	12	3000K - 1037lm - **CRI>90** - 38°
350	*14*	*3000K - 1209lm - **CRI>90** - 38°*

GRADATION PAR DIP SWITCH		
		LUMEN SORTANT (tq= 25 °C)
I out	W tot	K - ølm - CRI - degrés
200	8	4000K - 746lm - **CRI>90** - 38°
250	10	4000K - 924lm - **CRI>90** - 38°
300	12	4000K - 1073lm - **CRI>90** - 38°
350	*14*	*4000K - 1229lm - **CRI>90** - 38°*

Spark 1 - Q120 - CCT / DIP SWITCH						
		CLD				LUMEN SORTANT (tq= 25 °C)
LED	couleur	poids	code	I out	W tot	K - ølm - CRI - degrés
COB	blanc + noir	0,40	22**161911**-00	***350***	**14**	2700K - 1100lm - **CRI>90** - 38°
						3000K - 1209lm - **CRI>90** - 38°
						4000K - 1229lm - **CRI>90** - 38°
Sur demande : version DIMM DALI (**-1241**).						

Kit alimentation EM	
1h	220**96015**-00
3h	220**96033**-00
Kit pour l'alimentation en version urgence avec connectique.	

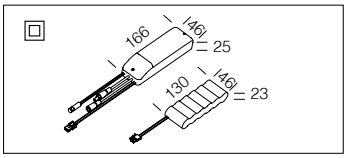

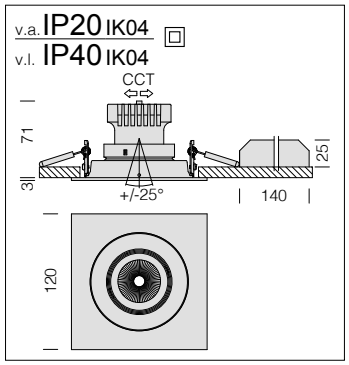

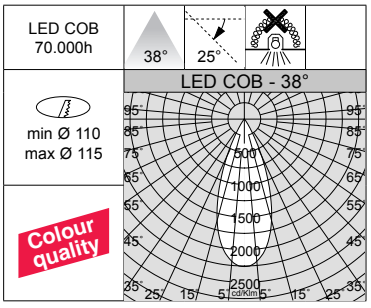

LED : maintien du flux lumineux à 80%: 70.000h (L80B10).
Facteur de puissance >0,9.

GRADATION PAR DIP SWITCH		
		LUMEN SORTANT (tq= 25 °C)
I out	W tot	K - ølm - CRI - degrés
200	8	2700K - 666lm - **CRI>90** - 38°
250	10	2700K - 833lm - **CRI>90** - 38°
300	12	2700K - 961lm - **CRI>90** - 38°
350	*14*	*2700K - 1100lm - **CRI>90** - 38°*

GRADATION PAR DIP SWITCH		
		LUMEN SORTANT (tq= 25 °C)
I out	W tot	K - ølm - CRI - degrés
200	8	3000K - 715lm - **CRI>90** - 38°
250	10	3000K - 888lm - **CRI>90** - 38°
300	12	3000K - 1037lm - **CRI>90** - 38°
350	*14*	*3000K - 1209lm - **CRI>90** - 38°*

GRADATION PAR DIP SWITCH		
		LUMEN SORTANT (tq= 25 °C)
I out	W tot	K - ølm - CRI - degrés
200	8	4000K - 746lm - **CRI>90** - 38°
250	10	4000K - 924lm - **CRI>90** - 38°
300	12	4000K - 1073lm - **CRI>90** - 38°
350	*14*	*4000K - 1229lm - **CRI>90** - 38°*

Spark 2 - Q120 - CCT / DIP SWITCH - orientable						
		CLD				LUMEN SORTANT (tq= 25 °C)
LED	couleur	poids	code	I out	W tot	K - ølm - CRI - degrés
COB	blanc + noir	0,30	22**161912**-00	***350***	**14**	2700K - 1100lm - **CRI>90** - 38°
						3000K - 1209lm - **CRI>90** - 38°
						4000K - 1229lm - **CRI>90** - 38°
Sur demande : version DIMM DALI (**-1241**).						

Kit alimentation EM	
1h	220**96015**-00
3h	220**96033**-00
Kit pour l'alimentation en version urgence avec connectique.	

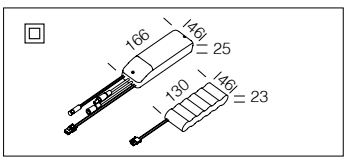

Downlights avec modules séparés - vue d'ensemble

La caractéristique principale du système est sa capacité à intégrer une grande variété de **spots à encastrer, plafonnier**. En raison de ses multiples configurations de puissance, de puissance lumineuse, de faisceaux lumineux et de finitions esthétiques, Liset 2.0 System s'inscrit parfaitement dans tous les contextes architecturaux et met en valeur l'espace d'exposition et les objets exposés.

Downlights individuels **à encastrer en faux-plafonds de plâtre et plafonnier**, de très petites dimensions pour fusionner parfaitement avec le cadre environnant. Ces modules se distinguent par leur optique à haute définition en thermoplastique métallisé, assortie d'un diffuseur spécial qui optimise l'émission lumineuse, tout en réduisant significativement l'éblouissement direct.

Modules séparés - **DOWNLIGHTS**

M1

M2

M3

M5

M5x2

M4

M9

M9 Big FS

M9 Big FL

M10

M15

Sur demande : versions avec différentes finitions esthétiques pour créer des superbes scénographies lumineuses.

Modules séparés - **DOWNLIGHTS POUR FAUX-PLAFONDS EN PLACOPLÂTRE**

W5x2

W4

W9

W9 Big FS

W9 Big FL

Modules séparés - **SPOTS EN PLAFONNIER**

SPOT M1-A

SPOT M1-B

SPOT M2

SPOT M3

SPOT M5

SPOT MW

WALLWASHER

SPOT PANEL 1

Downlights avec modules séparés - **UGR<16**

La série (M1-M2-M3-M5-M10-M15) permet d'ajuster la position du module LED dans le corps du spot en deux opérations super simples :

1) décrocher le diffuseur fourni

2) pousser le module LED jusqu'à ce qu'il s'accroche sur le bord du spot

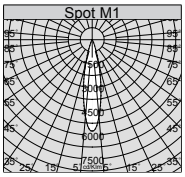

70.000h (L80B10)

M1 - encastré - UGR<16				
		CLD		LUMEN SORTANT (tq= 25 °C)
LED	couleur	code	W tot	K - ølm - CRI - degrés
1 module	blanc	22**190101**-00	**4**	4000K - 200lm - **CRI>90** - 20°
		22**190101-39**		3000K - 186lm - **CRI>90** - 20°
Sur demande : version de 15°-30°.				

v.a. IP20 IK07
v.l. IP40 IK07

42 x 42

UGR<16

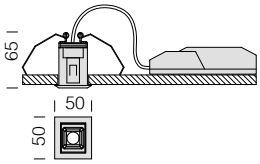

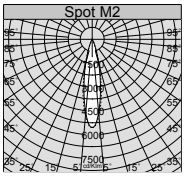

70.000h (L80B10)

M2 - encastré - UGR<16				
		CLD		LUMEN SORTANT (tq= 25 °C)
	couleur	code	W tot	K - ølm - CRI - degrés
2 modules	blanc	22**190102**-00	**6**	4000K - 380lm - **CRI>90** - 20°
		22**190102-39**		3000K - 353lm - **CRI>90** - 20°
Sur demande : version de 15°-30°.				

v.a. IP20 IK07
v.l. IP40 IK07

42 x 62

UGR<16

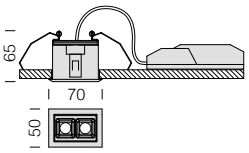

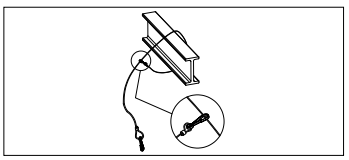

Câble de sécurité
2200**4112**-00
En acier, à utiliser pour la fixation de sécurité des luminaires à l'intérieur du faux-plafond.

v.a. IP20 IK07
v.l. IP40 IK07

42 x 88

UGR<16

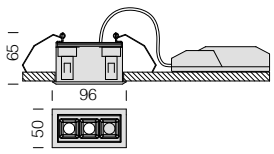

M3 - encastré - UGR<16				
		CLD		LUMEN SORTANT (tq= 25 °C)
LED	couleur	code	W tot	K - ølm - CRI - degrés
3 modules	blanc	22**190103**-00	**8**	4000K - 570lm - **CRI>90** - 20°
		22**190103-39**		3000K - 530lm - **CRI>90** - 20°
Sur demande : version de 15°-30°.				

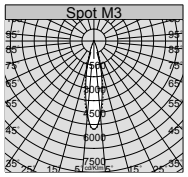

70.000h (L80B10)

v.a. IP20 IK07
v.l. IP40 IK07

42 x 140

UGR<16

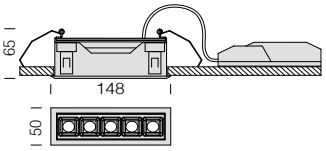

M5 - encastré - UGR<16				
		CLD		LUMEN SORTANT (tq= 25 °C)
LED	couleur	code	W tot	K - ølm - CRI - degrés
5 modules	blanc	22**190105**-00	**12**	4000K - 1034lm - **CRI>90** - 20°
		22**190105-39**		3000K - 962lm - **CRI>90** - 20°
Sur demande : version de 15°-30°.				

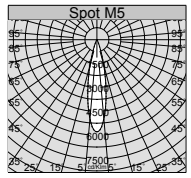

70.000h (L80B10)

v.a. IP20 IK07
v.l. IP40 IK07

42 x 274

UGR<16

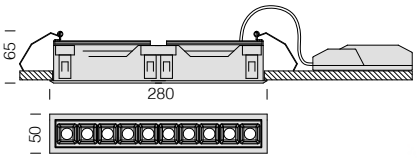

M10 - encastré - UGR<16				
		CLD		LUMEN SORTANT (tq= 25 °C)
LED	couleur	code	W tot	K - ølm - CRI - degrés
10 modules	blanc	22**190110**-00	**24**	4000K - 2038lm - **CRI>90** - 20°
		22**190110-39**		3000K - 1895lm - **CRI>90** - 20°
Sur demande : version de 15°-30°.				

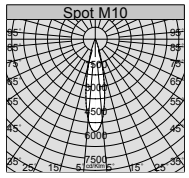

70.000h (L80B10)

v.a. IP20 IK07
v.l. IP40 IK07

42 x 407

UGR<16

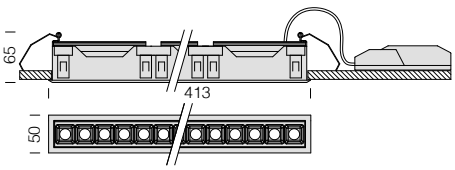

M15 - encastré - UGR<16				
		CLD		LUMEN SORTANT (tq= 25 °C)
LED	couleur	code	W tot	K - ølm - CRI - degrés
15 modules	blanc	22**190115**-00	**36**	4000K - 3058lm - **CRI>90** - 20°
		22**190115-39**		3000K - 2844lm - **CRI>90** - 20°
Sur demande : version de 15°-30°.				

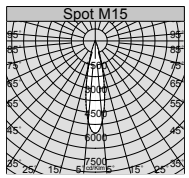

70.000h (L80B10)

Kit alimentation EM	
1h	220**96015**-00
3h	220**96033**-00
Kit pour l'alimentation en version urgence avec connectique pour M5-M10-M15. Hauteur d'installation min. = 100mm	

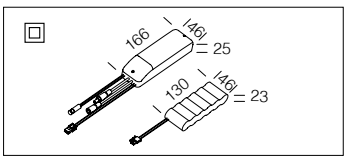

Fosnova

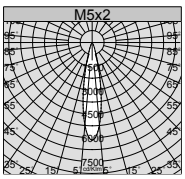

70.000h (L80B10)

M5x2 - encastré

		CLD		LUMEN SORTANT (tq= 25 °C)
LED	couleur	code	W tot	K - ølm - CRI - degrés
10 modules	blanc	22**190205**-00	**23**	4000K - 2085lm - **CRI>90** - 20°
		22**190205-39**		3000K - 1981lm - **CRI>90** - 20°

v.a. IP20 IK07
v.l. IP40 IK07

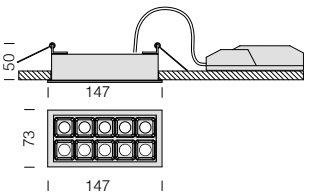

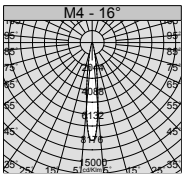

50.000h (L80B20)

M4 - encastré

		CLD		LUMEN SORTANT (tq= 25 °C)
LED	couleur	code	W tot	K - ølm - CRI - degrés
4 modules	blanc	22**190114**-00	**19**	4000K - 1424lm - **CRI>90** - 17°
		22**190114-39**		3000K - 1353lm - **CRI>90** - 17°
4 modules	blanc	22**190116**-00	**19**	4000K - 1608lm - **CRI>90** - 24°
		22**190116-39**		3000K - 1528lm - **CRI>90** - 24°
4 modules	blanc	22**190117**-00	**19**	4000K - 1707lm - **CRI>90** - 38°
		22**190117-39**		3000K - 1622lm - **CRI>90** - 38°

IP40 IK07

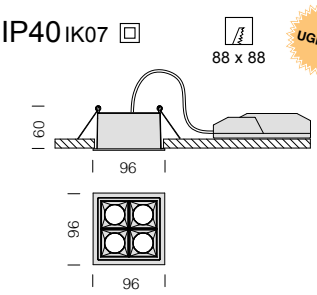

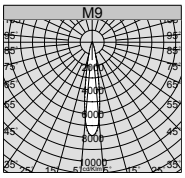

50.000h (L80B20)

M9 - encastré

		CLD		LUMEN SORTANT (tq= 25 °C)
LED	couleur	code	W tot	K - ølm - CRI - degrés
9 modules	blanc	22**190108**-00	**18**	4000K - 1502lm - **CRI>90** - 17°
		22**190108-39**		3000K - 1427lm - **CRI>90** - 17°

v.a. IP20 IK07
v.l. IP40 IK07

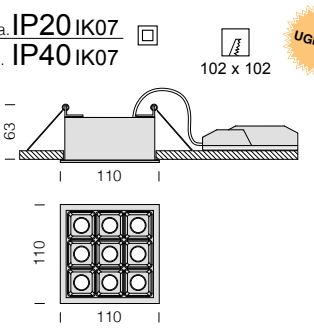

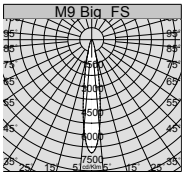

50.000h (L80B20)

M9 Big FS - encastré

		CLD		LUMEN SORTANT (tq= 25 °C)
LED	couleur	code	W tot	K - ølm - CRI - degrés
9 modules	blanc	22**190109-22**	**35**	4000K - 2795lm - **CRI>90** - 17°
		22**190109-3931**		3000K - 2655lm - **CRI>90** - 17°

v.a. IP20 IK07
v.l. IP40 IK07

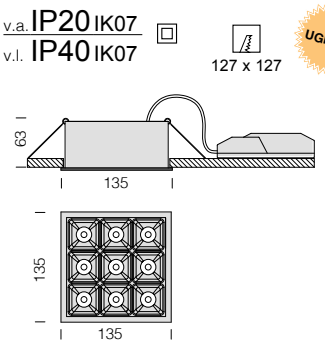

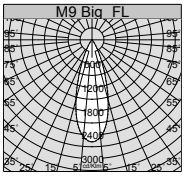

50.000h (L80B20)

M9 Big FL - encastré

		CLD		LUMEN SORTANT (tq= 25 °C)
LED	couleur	code	W tot	K - ølm - CRI - degrés
9 modules	blanc	22**190109-29**	**35**	4000K - 3288lm - **CRI>90** - 34°
		22**190109-3932**		3000K - 3124lm - **CRI>90** - 34°

v.a. IP20 IK07
v.l. IP40 IK07

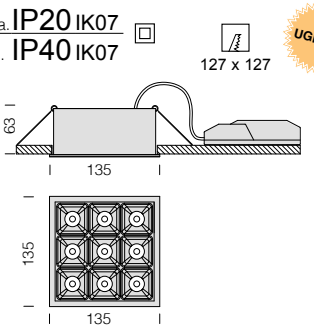

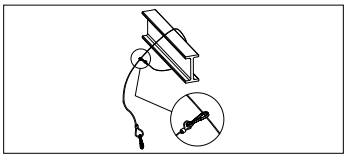

Câble de sécurité
2200**4112**-00
En acier, à utiliser pour la fixation de sécurité des luminaires à l'intérieur du faux-plafond.

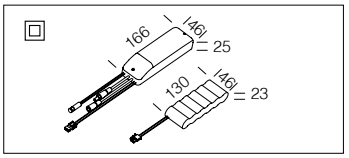

Kit alimentation EM	
1h	220**96015**-00
3h	220**96033**-00
Kit pour l'alimentation en version urgence avec connectique. Hauteur d'installation min. = 100mm	

v.a. IP20 IK07
v.l. IP40 IK07

138 x 64

UGR<16

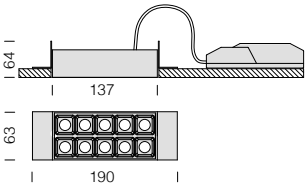

W5x2 - encastré

		CLD		LUMEN SORTANT (tq= 25 °C)
LED	couleur	code	W tot	K - ølm - CRI - degrés
10 modules	noir	22**190235**-00	**23**	4000K - 2085lm - **CRI>90** - 20°
		22**190235-39**		3000K - 1981lm - **CRI>90** - 20°

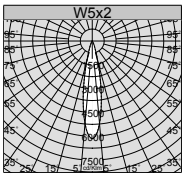

70.000h (L80B10)

IP40 IK07

87 x 87

UGR<16

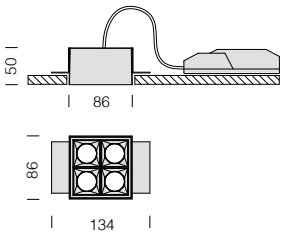

W4 - encastré

		CLD		LUMEN SORTANT (tq= 25 °C)
LED	couleur	code	W tot	K - ølm - CRI - degrés
4 modules	noir	22**190214**-00	**19**	4000K - 1424lm - **CRI>90** - 17°
		22**190214-39**		3000K - 1353lm - **CRI>90** - 17°
4 modules	noir	22**190216**-00	**19**	4000K - 1608lm - **CRI>90** - 24°
		22**190216-39**		3000K - 1528lm - **CRI>90** - 24°
4 modules	noir	22**190217**-00	**19**	4000K - 1707lm - **CRI>90** - 38°
		22**190217-39**		3000K - 1622lm - **CRI>90** - 38°

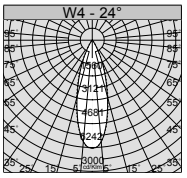

50.000h (L80B20)

v.a. IP20 IK07
v.l. IP40 IK07

101 x 101

UGR<16

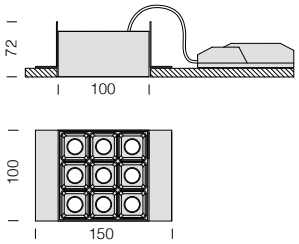

W9 - encastré

		CLD		LUMEN SORTANT (tq= 25 °C)
LED	couleur	code	W tot	K - ølm - CRI - degrés
9 modules	noir	22**190139**-00	**18**	4000K - 1502lm - **CRI>90** - 17°
		22**190139-39**		3000K - 1427lm - **CRI>90** - 17°

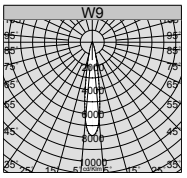

50.000h (L80B20)

v.a. IP20 IK07
v.l. IP40 IK07

126 x 126

UGR<16

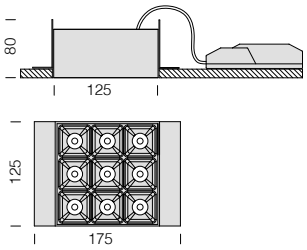

W9 Big FS - encastré

		CLD		LUMEN SORTANT (tq= 25 °C)
LED	couleur	code	W tot	K - ølm - CRI - degrés
9 modules	noir	22**190138-22**	**35**	4000K - 2795lm - **CRI>90** - 17°
		22**190138-3931**		3000K - 2655lm - **CRI>90** - 17°

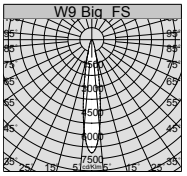

50.000h (L80B20)

v.a. IP20 IK07
v.l. IP40 IK07

126 x 126

UGR<16

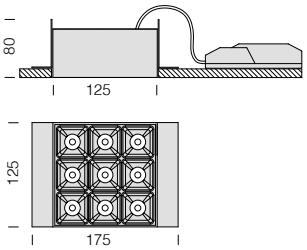

W9 Big FL - encastré

		CLD		LUMEN SORTANT (tq= 25 °C)
LED	couleur	code	W tot	K - ølm - CRI - degrés
9 modules	noir	22**190138-29**	**35**	4000K - 3288lm - **CRI>90** - 34°
		22**190138-3932**		3000K - 3124lm - **CRI>90** - 34°

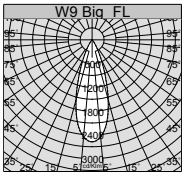

50.000h (L80B20)

Kit alimentation EM	
1h	2209**6015**-00
3h	2209**6033**-00
Kit pour l'alimentation en version urgence avec connectique. Hauteur d'installation min. = 100mm	

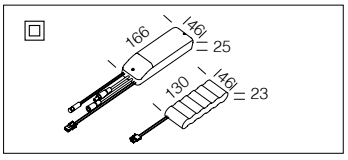

Plafonnier avec modules séparés - **UGR<19**

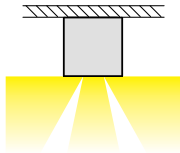

L'extraordinaire optique wallwasher a été mise au point pour éclairer les murs de façon uniforme, de sorte à éviter les zones d'ombre qui compromettent l'esthétique d'ensemble. L'idéal pour les zones de passage ou les couloirs.

IP40 IK07

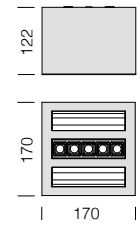

LED : maintien du flux lumineux à 80%: 50.000h (L80B20).
Facteur de puissance : ≥0,92.

Spot MW - plafonnier - UGR<19				
		CLD		**LUMEN SORTANT (tq= 25 °C)**
LED	couleur	code	**W tot**	K - ølm - CRI - degrés
3 modules	noir	22**520101**-00	**36**	4000K - 2070lm - **CRI>90** - 15°
		22**520101-39**		3000K - 1925lm - **CRI>90** - 15°
Sur demande : version de 30°. Driver inclus.				

IP40 IK07

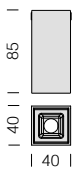

Spot M1-A - plafonnier - UGR<16				
		CLD S+L		LUMEN SORTANT (tq= 25 °C)
LED	couleur	code	W tot	K - ølm - CRI - degrés
1 module	blanc	22**510101**-00	**2**	4000K - 200lm - **CRI>90** - 20°
		22**510101-39**		3000K - 186lm - **CRI>90** - 20°
Sur demande : version de 15°-30°. Driver non inclus à insérer dans le plafond.				

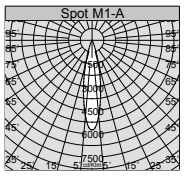

70.000h (L80B10)

IP40 IK07

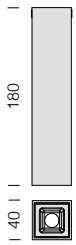

Spot M1-B - plafonnier - UGR<16				
		CLD S+L		LUMENSORTANT (tq= 25 °C)
LED	couleur	code	W tot	K - ølm - CRI - degrés
1 module	blanc	22**510104**-00	**2**	4000K - 209lm - **CRI>90** - 20°
		22**510104-39**		3000K - 194lm - **CRI>90** - 20°
Sur demande : version de 15°-30°. Driver non inclus à insérer dans le plafond.				

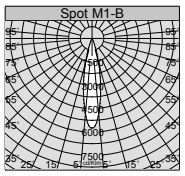

70.000h (L80B10)

IP40 IK07

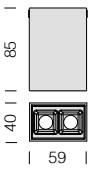

Spot M2 - plafonnier - UGR<16				
		CLD S+L		LUMEN SORTANT (tq= 25 °C)
LED	couleur	code	W tot	K - ølm - CRI - degrés
2 modules	blanc	22**510102**-00	**4**	4000K - 380lm - **CRI>90** - 20°
		22**510102-39**		3000K - 353lm - **CRI>90** - 20°
Sur demande : version de 15°-30°. Driver non inclus à insérer dans le plafond.				

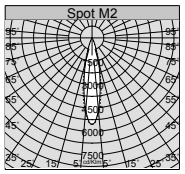

70.000h (L80B10)

IP40 IK07

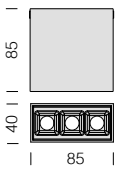

Spot M3 - plafonnier - UGR<16				
		CLD S+L		LUMENSORTANT (tq= 25 °C)
LED	couleur	code	W tot	K - ølm - CRI - degrés
3 modules	blanc	22**510103**-00	**6**	4000K - 570lm - **CRI>90** - 20°
		22**510103-39**		3000K - 530lm - **CRI>90** - 20°
Sur demande : version de 15°-30°. Driver non inclus à insérer dans le plafond.				

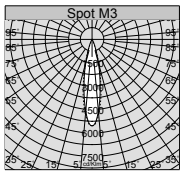

70.000h (L80B10)

IP40 IK07

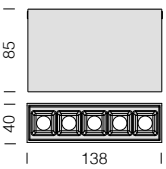

Spot M5 - plafonnier - UGR<16				
		CLD S+L		LUMENSORTANT (tq= 25 °C)
LED	couleur	code	W tot	K - ølm - CRI - degrés
5 modules	blanc	22**510105**-00	**10**	4000K - 940lm - **CRI>90** - 20°
		22**510105-39**		3000K - 874lm - **CRI>90** - 20°
Sur demande : version de 15°-30°. Driver non inclus à insérer dans le plafond.				

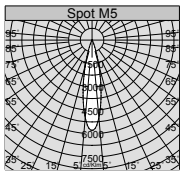

70.000h (L80B10)

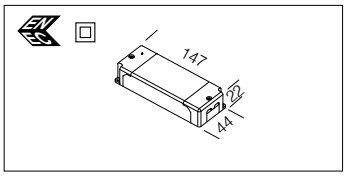

Driver ON-OFF	
blanc	220**90812**-00
Min. 2V - Max 44V-30W (700mA).	

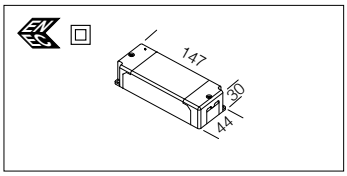

Driver DIMM-DALI	
blanc	220**90813-1241**
Min. 10V - Max 54V-38W (700mA).	

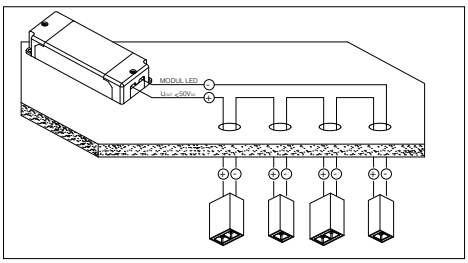

Spot M1 A - M1 B - M2 - M3 - M5					
Acc.	**M1 A**	**M1 B**	**M2**	**M3**	**M5**
220**90812**-00 **ON-OFF** 700 mA	Min. 1 Spot Max. 14 Spot	Min. 1 Spot Max. 14 Spot	Min. 1 Spot Max. 7 Spot	Min. 1 Spot Max. 4 Spot	Min. 1 Spot Max. 2 Spot
220**90813-1241** **DIMM-DALI** 700 mA	Min. 4 Spot Max. 18 Spot	Min. 4 Spot Max. 18 Spot	Min. 2 Spot Max. 9 Spot	Min. 2 Spot Max. 6 Spot	Min. 1 Spot Max. 3 Spot

(C + H) × A

Spots individuels à installer en encastré, de très petites dimensions pour fusionner parfaitement avec le cadre environnant.

Ces modules se distinguent par leur optique confort à haute définition en polycarbonate métallisé, idéal poue optimise l'émission lumineuse, tout en réduisant significativement l'éblouissement direct.

Corps: en tôle d'acier peinte, montage par le dessus

Optique confort : polycarbonate métallisé anti-éblouissement pour un plus grand confort visuel.

LED : maintien du flux lumineux à 80%: 50.000h (L80B20).
Facteur de puissance : ≥0,92.

Classement des valeurs UGR en fonction de l'application		
UGR	≤ 16	Activités très précises (dessins industriels)
	≤ 19	Bureaux et bâtiments scolaires (lecture, écriture, réunions, travail sur écran)
	≤ 22	Activités industrielles, artisanat
	> 28	Éblouissement élevé

L'UGR (*unified glare rating*) est une valeur internationale établie suivant la méthode unifiée d'évaluation de l'éblouissement direct des luminaires, normalisée par la CIE (Commission internationale de l'éclairage). La norme européenne pour l'éclairage des lieux de travail intérieurs **NF EN 12464-1** définit une valeur UGR spécifique pour chaque application, comprise entre **10 et 30**. **Plus cette valeur est basse, plus l'éblouissement est négligeable**. La valeur UGR exacte se calcule d'après le projet, car elle prend en compte la disposition des luminaires, les caractéristiques du local (dimensions, réflexions) et la position de l'observateur.

IP40 IK07

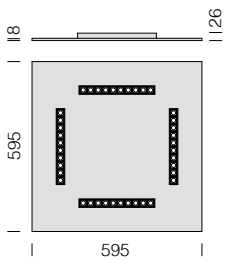

Sur demande version avec câblage **CLD D-D (DALI)** avec **sous-code -1241.**

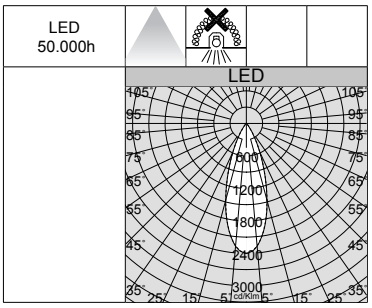

Spot panel 1 - UGR<16					
		CLD (ON-OFF)			LUMEN SORTANT (tq= 25 °C)
LED	couleur	poids	code	W tot	K - ølm - CRI
40 modules	blanc	2,80	22**540102**-00	**40**	5700K - 4062lm - CRI 80
Luminaire comprenant 4 optiques confort avec émission lumineuse contrôlée UGR<16.					

Câble de sécurité
2200**4112**-00
En acier, à utiliser pour la fixation de sécurité des luminaires à l'intérieur du faux-plafond.

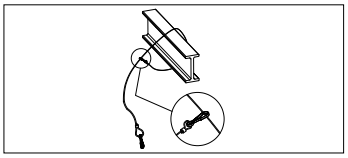

Corps : en aluminium moulé sous pression avec projecteurs orientables et inclinables.
Equipement : équipés d'étriers en acier galvanisé qui assurent une adhérence parfaite aux faux-plafonds d'épaisseur comprise entre 12 mm et 25 mm.
Lentille : en PMMA, haute performance avec facteur d'éblouissement très faiblet.
LED : maintien du flux lumineux à 80%: 70.000h (L80B10).
Facteur de puissance >0,95.

Sur demande :
- disponible version avec bornier pour alimentation électrique en classe II avec possibilité de connexion en loop-in (**-90**).
- version avec solution de pointe pour le contrôle de l'éclairage CASAMBI (luminaires **à installer dans des faux-plafonds/panneaux NON métalliques**). Pour de plus amples informations, veuillez consulter le chapitre *Composants techniques*.

CCT SWITCH

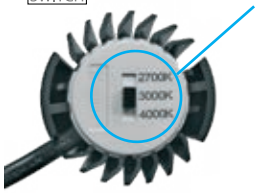

La caractéristique principale de ce luminaire est la technologie de « changement de température de couleur » : intégré à son corps, le sélecteur permet de choisir la température de couleur préférée (2700K-3000K-4000K) pour s'adapter à la plupart des installations.

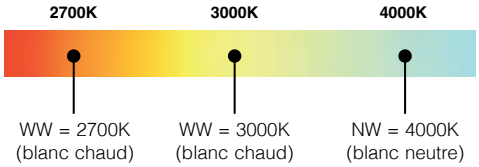

Lentilles de précision interchangeables pour module LED

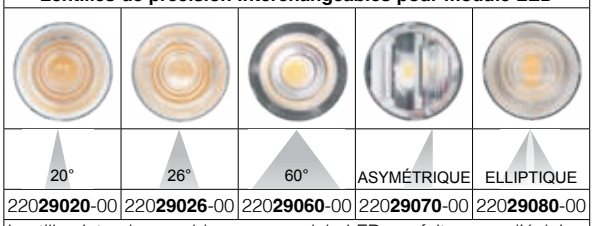

20°	26°	60°	ASYMÉTRIQUE	ELLIPTIQUE
220**29020**-00	220**29026**-00	220**29060**-00	220**29070**-00	220**29080**-00

Lentilles interchangeables pour module LED, parfaites pour l'éclairage de précision.

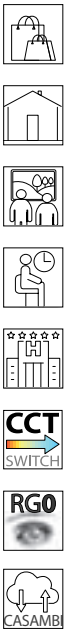

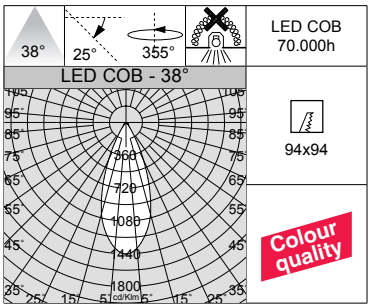

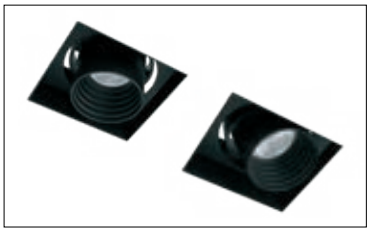

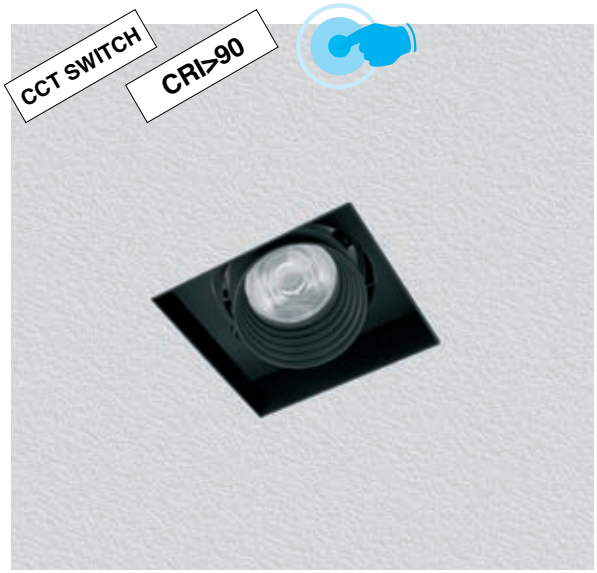

IP20 IK07

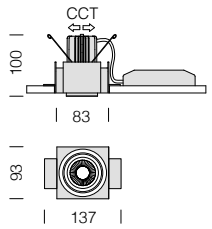

Trimless 50 - A1 - CCT / DIP SWITCH

		CLD				LUMEN SORTANT (tq= 25 °C)
LED	couleur	poids	code	I out	W tot	K - ølm - CRI - degrés
COB	noir	0,70	22**105135**-00	***250***	**10**	2700K - 833lm - **CRI>90** - 38°
						3000K - 888lm - **CRI>90** - 38°
						4000K - 924lm - **CRI>90** - 38°

Sur demande : version DIMM DALI (**-1241**).

GRADATION PAR DIP SWITCH

I out	W tot	LUMEN SORTANT (tq= 25 °C) K - ølm - CRI - degrés
200	8	2700K - 666lm - **CRI>90** - 38°
250	***10***	*2700K - 833lm - **CRI>90** - 38°*
300	12	2700K - 961lm - **CRI>90** - 38°
350	14	2700K - 1100lm - **CRI>90** - 38°

GRADATION PAR DIP SWITCH

I out	W tot	LUMEN SORTANT (tq= 25 °C) K - ølm - CRI - degrés
200	8	3000K - 715lm - **CRI>90** - 38°
250	***10***	*3000K - 888lm - **CRI>90** - 38°*
300	12	3000K - 1037lm - **CRI>90** - 38°
350	14	3000K - 1209lm - **CRI>90** - 38°

GRADATION PAR DIP SWITCH

I out	W tot	LUMEN SORTANT (tq= 25 °C) K - ølm - CRI - degrés
200	8	4000K - 746lm - **CRI>90** - 38°
250	***10***	*4000K - 924lm - **CRI>90** - 38°*
300	12	4000K - 1073lm - **CRI>90** - 38°
350	14	4000K - 1229lm - **CRI>90** - 38°

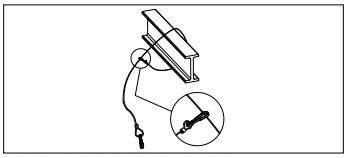

Câble de sécurité

22004**112**-00

En acier, à utiliser pour la fixation de sécurité des luminaires à l'intérieur du faux-plafond.

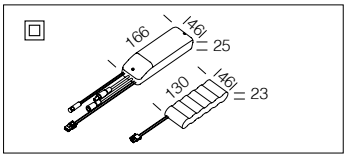

Kit alimentation EM

1h	220**96015**-00
3h	220**96033**-00

Kit pour l'alimentation en version urgence avec connectique.

IP20 IK07

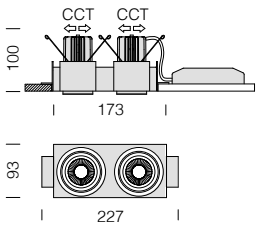

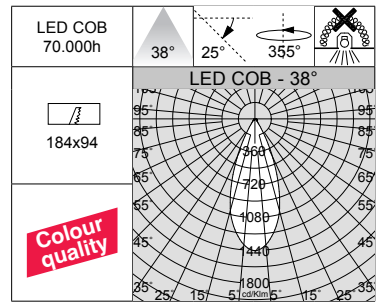

Trimless 50 - A2 - CCT / DIP SWITCH

		CLD				LUMEN SORTANT (tq= 25 °C)
LED	couleur	poids	code	I out	W tot	K - ølm - CRI - degrés
COB	noir	1,30	22**105235**-00	***250***	**20**	2700K - 2x833lm - **CRI>90** - 38°
						3000K - 2x888lm - **CRI>90** - 38°
						4000K - 2x924lm - **CRI>90** - 38°

Sur demande : version DIMM DALI (**-1241**).

GRADATION PAR DIP SWITCH		
		LUMEN SORTANT (tq= 25 °C)
I out	W tot	K - ølm - CRI - degrés
200	16	2700K - 2x666lm - **CRI>90** - 38°
250	***20***	*2700K - 2x833lm - **CRI>90** - 38°*
300	24	2700K - 2x961lm - **CRI>90** - 38°
350	28	2700K - 2x1100lm - **CRI>90** - 38°

GRADATION PAR DIP SWITCH		
		LUMEN SORTANT (tq= 25 °C)
I out	W tot	K - ølm - CRI - degrés
200	16	3000K - 2x715lm - **CRI>90** - 38°
250	***20***	*3000K - 2x888lm - **CRI>90** - 38°*
300	24	3000K - 2x1037lm - **CRI>90** - 38°
350	28	3000K - 2x1209lm - **CRI>90** - 38°

GRADATION PAR DIP SWITCH		
		LUMEN SORTANT (tq= 25 °C)
I out	W tot	K - ølm - CRI - degrés
200	16	4000K - 2x746lm - **CRI>90** - 38°
250	***20***	*4000K - 2x924lm - **CRI>90** - 38°*
300	24	4000K - 2x1073lm - **CRI>90** - 38°
350	28	4000K - 2x1229lm - **CRI>90** - 38°

Kit alimentation EM	
1h	2209**6015**-00
3h	2209**6033**-00

Kit pour l'alimentation en version urgence avec connectique. Pour un seul luminaire d'éclairage d'urgence.

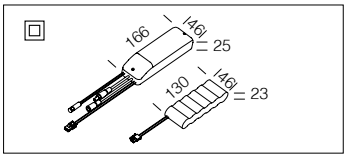

IP20 IK07

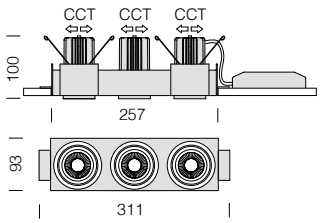

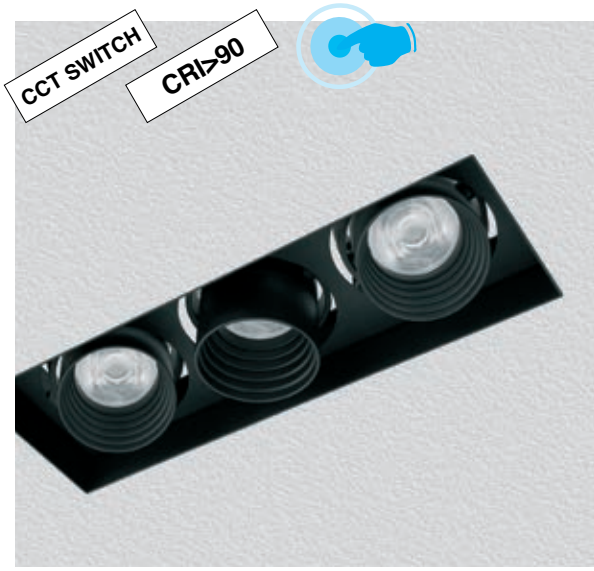

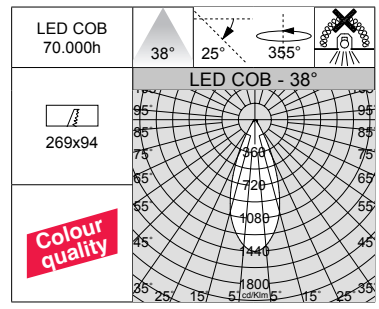

Trimless 50 - A3 - CCT / DIP SWITCH

		CLD				LUMEN SORTANT (tq= 25 °C)
LED	couleur	poids	code	I out	W tot	K - ølm - CRI - degrés
COB	noir	2,20	22**105335**-00	***250***	**30**	2700K - 3x833lm - **CRI>90** - 38°
						3000K - 3x888lm - **CRI>90** - 38°
						4000K - 3x924lm - **CRI>90** - 38°

Sur demande : version DIMM DALI (**-1241**).

GRADATION PAR DIP SWITCH		
		LUMEN SORTANT (tq= 25 °C)
I out	W tot	K - ølm - CRI - degrés
200	24	2700K - 3x666lm - **CRI>90** - 38°
250	***30***	*2700K - 3x833lm - **CRI>90** - 38°*
300	36	2700K - 3x961lm - **CRI>90** - 38°
350	42	2700K - 3x1100lm - **CRI>90** - 38°

GRADATION PAR DIP SWITCH		
		LUMEN SORTANT (tq= 25 °C)
I out	W tot	K - ølm - CRI - degrés
200	24	3000K - 3x715lm - **CRI>90** - 38°
250	***30***	*3000K - 3x888lm - **CRI>90** - 38°*
300	36	3000K - 3x1037lm - **CRI>90** - 38°
350	42	3000K - 3x1209lm - **CRI>90** - 38°

GRADATION PAR DIP SWITCH		
		LUMEN SORTANT (tq= 25 °C)
I out	W tot	K - ølm - CRI - degrés
200	24	4000K - 3x746lm - **CRI>90** - 38°
250	***30***	*4000K - 3x924lm - **CRI>90** - 38°*
300	36	4000K - 3x1073lm - **CRI>90** - 38°
350	42	4000K - 3x1229lm - **CRI>90** - 38°

Kit alimentation EM	
1h	2209**6015**-00
3h	2209**6033**-00

Kit pour l'alimentation en version urgence avec connectique. Pour un seul luminaire d'éclairage d'urgence.

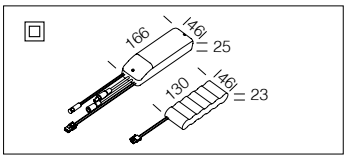

Trimless 70 A - orientables - **CRI>90** - **encastrement en faux-plafonds de plâtre**

Corps : en aluminium moulé sous pression avec projecteurs orientables et inclinables.
Equipement : équipés d'étriers en acier galvanisé qui assurent une adhérence parfaite aux faux-plafonds d'épaisseur comprise entre 12 mm et 25 mm.
Lentille : en PMMA, haute performance avec facteur d'éblouissement très faiblet.
LED : maintien du flux lumineux à 80%: 70.000h (L80B10).
Facteur de puissance >0,95.

Sur demande :

- disponible version avec bornier pour alimentation électrique en classe II avec possibilité de connexion en loop-in (**-90**).
- version avec solution de pointe pour le contrôle de l'éclairage CASAMBI (luminaires **à installer dans des faux-plafonds/panneaux NON métalliques**). Pour de plus amples informations, veuillez consulter le chapitre *Composants techniques.*

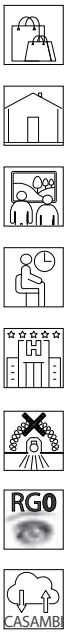

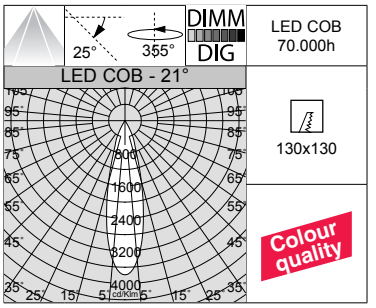

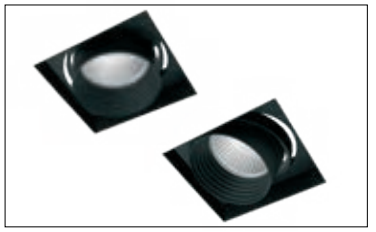

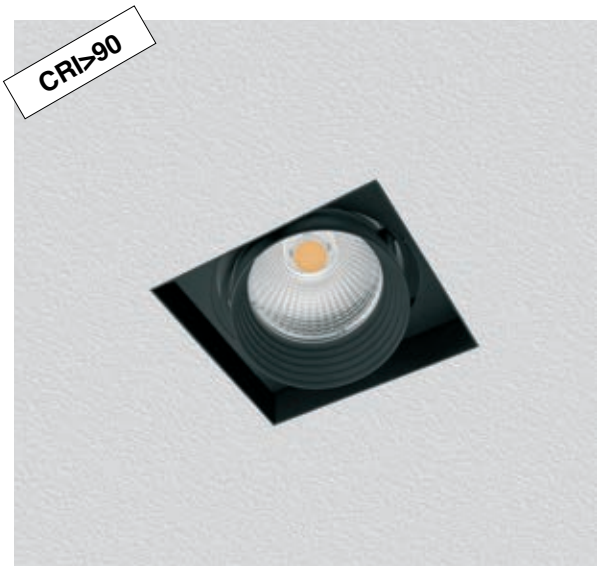

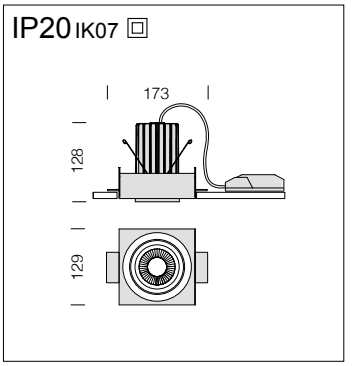

Trimless 70 - A1						
		CLD		CLD D-DIG (DALI)		LUMEN SORTANT (tq= 25 °C)
LED	couleur	poids	code	code	W tot	K - ølm - CRI - degrés
COB	noir	1,00	22**107131**-00	22**107131-1241**	**25**	4000K - 2448lm - **CRI>90** - 21°
			22**107130**-00	22**107130-1241**		3000K - 2376lm - **CRI>90** - 21°
COB	noir	1,00	22**107133**-00	22**107133-1241**	**25**	4000K - 2448lm - **CRI>90** - 28°
			22**107132**-00	22**107132-1241**		3000K - 2376lm - **CRI>90** - 28°
COB	noir	1,00	22**107135**-00	22**107135-1241**	**25**	4000K - 2262lm - **CRI>90** - 40°
			22**107134**-00	22**107134-1241**		3000K - 2103lm - **CRI>90** - 40°

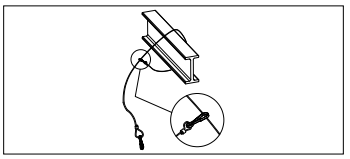

Câble de sécurité
2200**4112**-00
En acier, à utiliser pour la fixation de sécurité des luminaires à l'intérieur du faux-plafond.

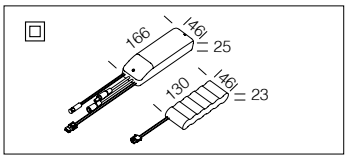

Kit alimentation EM	
1h	220**96015**-00
3h	220**96033**-00
Kit pour l'alimentation en version urgence avec connectique.	

IP20 IK07

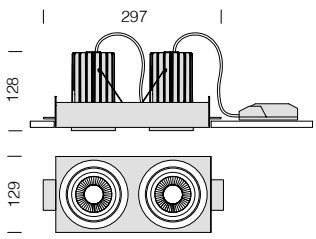

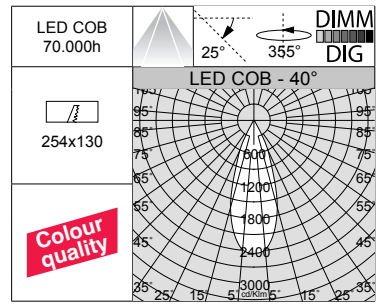

Trimless 70 - A2

		CLD		CLD D-DIG (DALI)		LUMEN SORTANT (tq= 25 °C)
LED	couleur	poids	code	code	W tot	K - ølm - CRI - degrés
COB	noir	2,20	22**107231**-00	22**107231-1241**	**50**	4000K - 2x2448lm - **CRI>90** - 21°
			22**107230**-00	22**107230-1241**		3000K - 2x2376lm - **CRI>90** - 21°
COB	noir	2,20	22**107233**-00	22**107233-1241**		4000K - 2x2448lm - **CRI>90** - 28°
			22**107232**-00	22**107232-1241**	**50**	3000K - 2x2376lm - **CRI>90** - 28°
COB	noir	2,20	22**107235**-00	22**107235-1241**	**50**	4000K - 2x2262lm - **CRI>90** - 40°
			22**107234**-00	22**107234-1241**		3000K - 2x2103lm - **CRI>90** - 40°

Kit alimentation EM	
1h	220**96015**-00
3h	220**96033**-00

Kit pour l'alimentation en version urgence avec connectique. Pour un seul luminaire d'éclairage d'urgence.

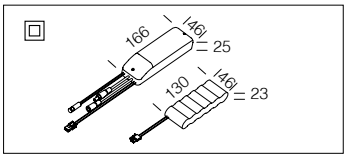

IP20 IK07

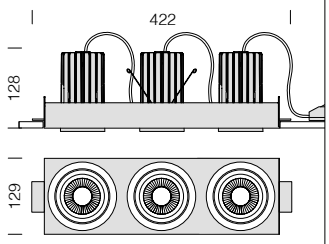

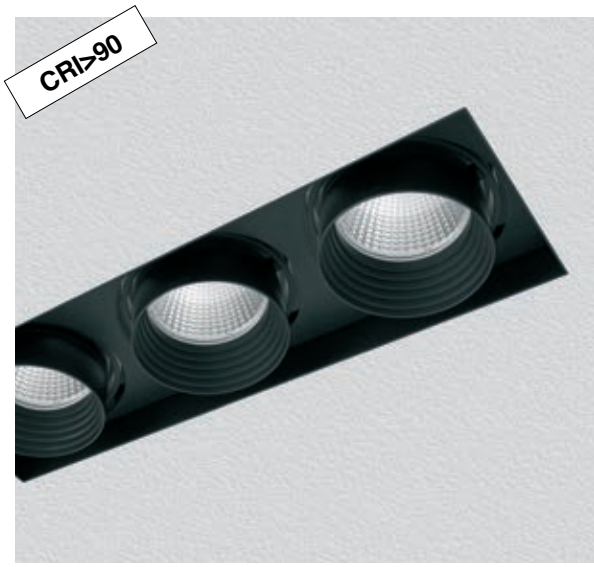

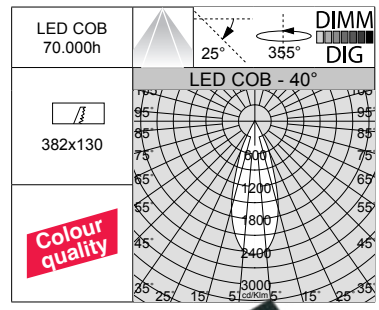

Trimless 70 - A3

		CLD		CLD D-DIG (DALI)		LUMEN SORTANT (tq= 25 °C)
LED	couleur	poids	code	code	W tot	K - ølm - CRI - degrés
COB	noir	3,10	22**107331**-00	22**107331-1241**	**75**	4000K - 3x2448lm - **CRI>90** - 21°
			22**107330**-00	22**107330-1241**		3000K - 3x2376lm - **CRI>90** - 21°
COB	noir	3,10	22**107333**-00	22**107333-1241**	**75**	4000K - 3x2448lm - **CRI>90** - 28°
			22**107332**-00	22**107332-1241**		3000K - 3x2376lm - **CRI>90** - 28°
COB	noir	3,10	22**107335**-00	22**107335-1241**	**75**	4000K - 3x2262lm - **CRI>90** - 40°
			22**107334**-00	22**107334-1241**		3000K - 3x2103lm - **CRI>90** - 40°

Kit alimentation EM	
1h	220**96015**-00
3h	220**96033**-00

Kit pour l'alimentation en version urgence avec connectique. Pour un seul luminaire d'éclairage d'urgence.

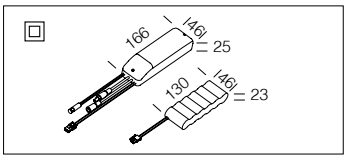

Trimless 111 A - orientables - **CRI>90 - encastrement en faux-plafonds de plâtre**

Corps : en aluminium moulé sous pression avec projecteurs orientables et inclinables.
Equipement : équipés d'étriers en acier galvanisé qui assurent une adhérence parfaite aux faux-plafonds d'épaisseur comprise entre 12 mm et 25 mm.
Lentille : en PMMA, haute performance avec facteur d'éblouissement très faiblet.
LED : maintien du flux lumineux à 80%: 70.000h (L80B10).
Facteur de puissance >0,95.

Sur demande :
- disponible version avec bornier pour alimentation électrique en classe II avec possibilité de connexion en loop-in (**-90**).
- version avec solution de pointe pour le contrôle de l'éclairage CASAMBI (luminaires **à installer dans des faux-plafonds/panneaux NON métalliques**). Pour de plus amples informations, veuillez consulter le chapitre *Composants techniques.*

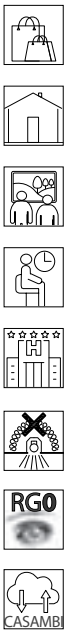

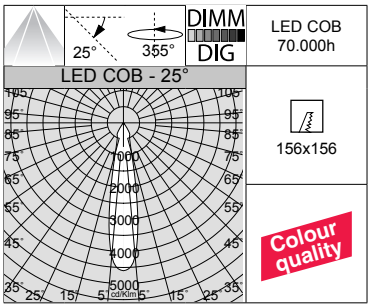

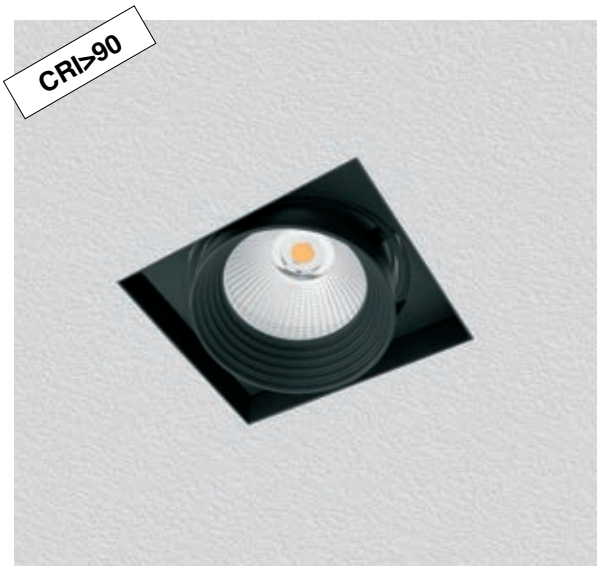

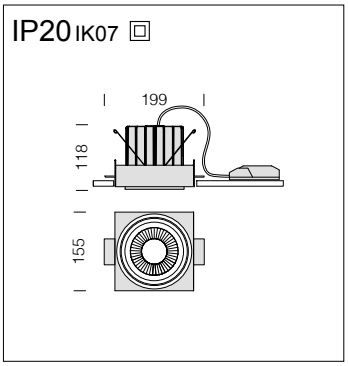

Trimless 111 - A1						
		CLD		CLD D-DIG (DALI)		LUMEN SORTANT (tq= 25 °C)
LED	couleur	poids	code	code	W tot	K - ølm - CRI - degrés
COB	noir	1,50	22**111131**-00	22**111131-1241**	**38**	4000K - 3654lm - **CRI>90** - 15°
			22**111130**-00	22**111130-1241**		3000K - 3398lm - **CRI>90** - 15°
COB	noir	1,50	22**111133**-00	22**111133-1241**	**38**	4000K - 3583lm - **CRI>90** - 25°
			22**111132**-00	22**111132-1241**		3000K - 3332lm - **CRI>90** - 25°
COB	noir	1,50	22**111135**-00	22**111135-1241**	**38**	4000K - 3534lm - **CRI>90** - 40°
			22**111134**-00	22**111134-1241**		3000K - 3287lm - **CRI>90** - 40°

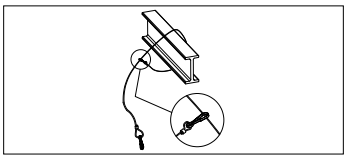

Câble de sécurité
2200**4112**-00
En acier, à utiliser pour la fixation de sécurité des luminaires à l'intérieur du faux-plafond.

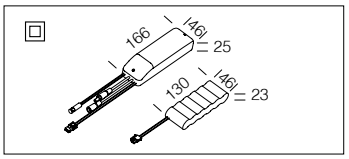

Kit alimentation EM	
1h	220**96015**-00
3h	220**96033**-00
Kit pour l'alimentation en version urgence avec connectique.	

IP20 IK07

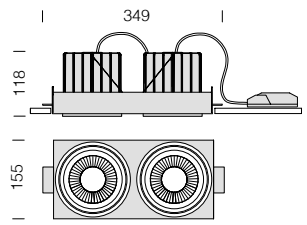

LED COB 70.000h

306x156

Colour quality

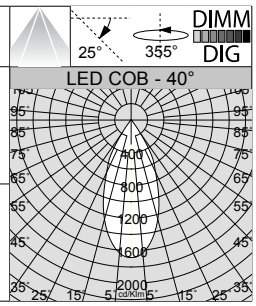

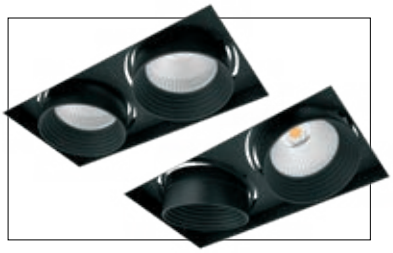

Trimless 111 - A2

		CLD		CLD D-DIG (DALI)		LUMEN SORTANT (tq= 25 °C)
LED	couleur	poids	code	code	W tot	K - ølm - CRI - degrés
COB	noir	3,10	22**111231**-00	22**111231-1241**	**76**	4000K - 2x3654lm - **CRI>90** - 15°
			22**111230**-00	22**111230-1241**		3000K - 2x3398lm - **CRI>90** - 15°
COB	noir	3,10	22**111233**-00	22**111233-1241**	**76**	4000K - 2x3583lm - **CRI>90** - 25°
			22**111232**-00	22**111232-1241**		3000K - 2x3332lm - **CRI>90** - 25°
COB	noir	3,10	22**111235**-00	22**111235-1241**	**76**	4000K - 2x3534lm - **CRI>90** - 40°
			22**111234**-00	22**111234-1241**		3000K - 2x3287lm - **CRI>90** - 40°

Kit alimentation EM	
1h	220**96015**-00
3h	220**96033**-00

Kit pour l'alimentation en version urgence avec connectique. Pour un seul luminaire d'éclairage d'urgence.

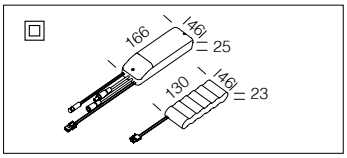

IP20 IK07

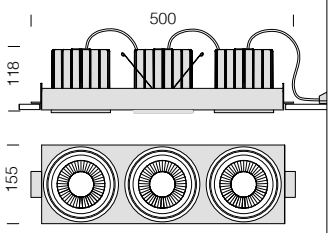

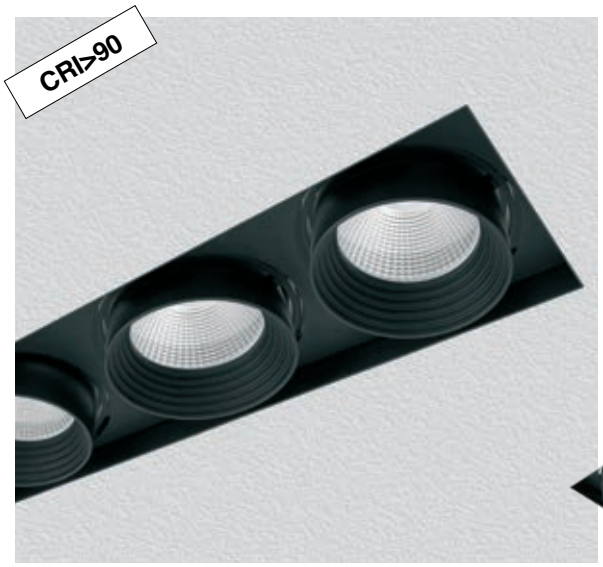

LED COB 70.000h

457x156

Colour quality

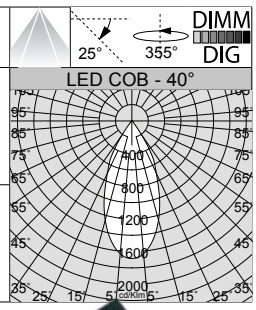

Trimless 111 - A3

		CLD		CLD D-DIG (DALI)		LUMEN SORTANT (tq= 25 °C)
LED	couleur	poids	code	code	W tot	K - ølm - CRI - degrés
COB	noir	4,40	22**111331**-00	22**111331-1241**	**114**	4000K - 3x3654lm - **CRI>90** - 15°
			22**111330**-00	22**111330-1241**		3000K - 3x3398lm - **CRI>90** - 15°
COB	noir	4,40	22**111333**-00	22**111333-1241**	**114**	4000K - 3x3583lm - **CRI>90** - 25°
			22**111332**-00	22**111332-1241**		3000K - 3x3332lm - **CRI>90** - 25°
COB	noir	4,40	22**111335**-00	22**111335-1241**	**114**	4000K - 3x3534lm - **CRI>90** - 40°
			22**111334**-00	22**111334-1241**		3000K - 3x3287lm - **CRI>90** - 40°

Kit alimentation EM	
1h	220**96015**-00
3h	220**96033**-00

Kit pour l'alimentation en version urgence avec connectique. Pour un seul luminaire d'éclairage d'urgence.

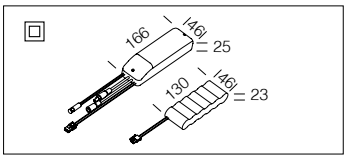

Trimless 50 B - orientables - CCT / DIP SWITCH - **CRI>90**

Corps : en aluminium moulé sous pression avec projecteurs orientables et inclinables.
Equipement : équipés d'étriers en acier galvanisé qui assurent une adhérence parfaite aux faux-plafonds d'épaisseur comprise entre 12 mm et 25 mm.
Lentille : en PMMA, haute performance avec facteur d'éblouissement très faiblet.
LED : maintien du flux lumineux à 80%: 70.000h (L80B10).
Facteur de puissance >0,95.

Sur demande :
- disponible version avec bornier pour alimentation électrique en classe II avec possibilité de connexion en loop-in (**-90**).
- version avec solution de pointe pour le contrôle de l'éclairage CASAMBI (luminaires **à installer dans des faux-plafonds/panneaux NON métalliques**). Pour de plus amples informations, veuillez consulter le chapitre *Composants techniques*.

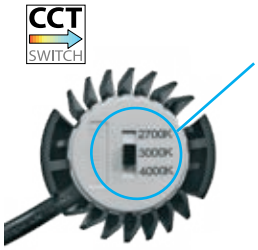

La caractéristique principale de ce luminaire est la technologie de « changement de température de couleur » : intégré à son corps, le sélecteur permet de choisir la température de couleur préférée (2700K-3000K-4000K) pour s'adapter à la plupart des installations.

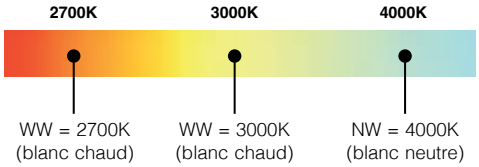

Lentilles de précision interchangeables pour module LED

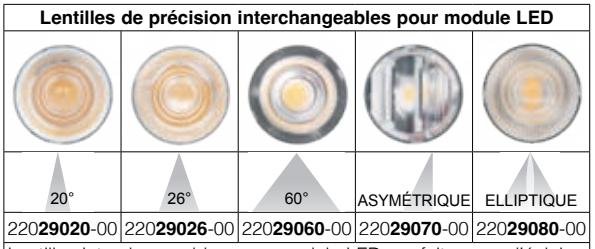

20°	26°	60°	ASYMÉTRIQUE	ELLIPTIQUE
220**29020**-00	220**29026**-00	220**29060**-00	220**29070**-00	220**29080**-00

Lentilles interchangeables pour module LED, parfaites pour l'éclairage de précision.

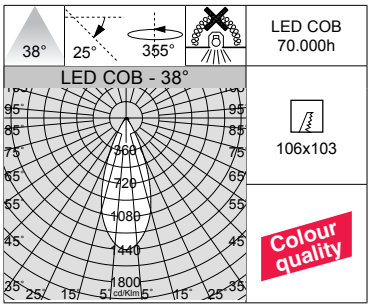

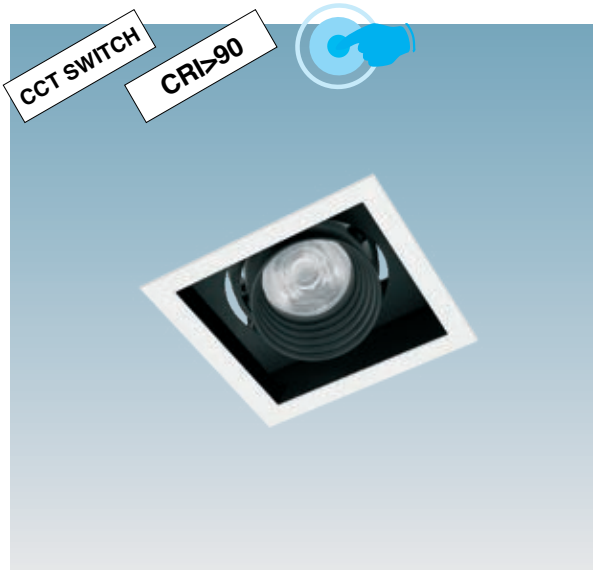

IP20 IK07

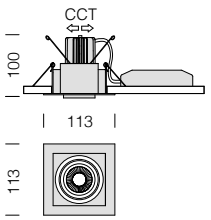

Sur demande : disponible en version couleur noir.

Trimless 50 - B1 - CCT / DIP SWITCH

		CLD				LUMEN SORTANT (tq= 25 °C)
LED	couleur	poids	code	I out	W tot	K - ølm - CRI - degrés
COB	blanc	1,00	22**105115**-00	***250***	**10**	2700K - 833lm - **CRI>90** - 38°
						3000K - 888lm - **CRI>90** - 38°
						4000K - 924lm - **CRI>90** - 38°

Sur demande : version DIMM DALI (**-1241**).

GRADATION PAR DIP SWITCH

		LUMEN SORTANT (tq= 25 °C)
I out	W tot	K - ølm - CRI - degrés
200	8	2700K - 666lm - **CRI>90** - 38°
250	***10***	*2700K - 833lm - **CRI>90** - 38°*
300	12	2700K - 961lm - **CRI>90** - 38°
350	14	2700K - 1100lm - **CRI>90** - 38°

GRADATION PAR DIP SWITCH

		LUMEN SORTANT (tq= 25 °C)
I out	W tot	K - ølm - CRI - degrés
200	8	3000K - 715lm - **CRI>90** - 38°
250	***10***	*3000K - 888lm - **CRI>90** - 38°*
300	12	3000K - 1037lm - **CRI>90** - 38°
350	14	3000K - 1209lm - **CRI>90** - 38°

GRADATION PAR DIP SWITCH

		LUMEN SORTANT (tq= 25 °C)
I out	W tot	K - ølm - CRI - degrés
200	8	4000K - 746lm - **CRI>90** - 38°
250	***10***	*4000K - 924lm - **CRI>90** - 38°*
300	12	4000K - 1073lm - **CRI>90** - 38°
350	14	4000K - 1229lm - **CRI>90** - 38°

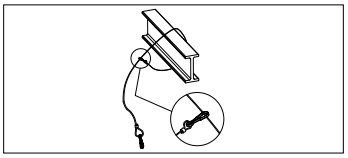

Câble de sécurité

22004**112**-00

En acier, à utiliser pour la fixation de sécurité des luminaires à l'intérieur du faux-plafond.

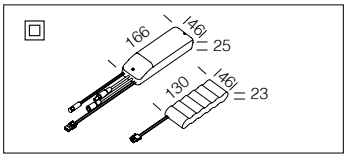

Kit alimentation EM

1h	220**96015**-00
3h	220**96033**-00

Kit pour l'alimentation en version urgence avec connectique.

IP20 IK07

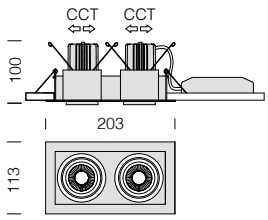

LED COB 70.000h

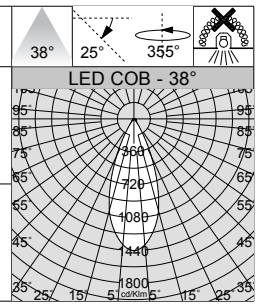

Sur demande : disponible en version couleur noir.

Trimless 50 - B2 - CCT / DIP SWITCH

		CLD				LUMEN SORTANT (tq= 25 °C)
LED	couleur	poids	code	I out	W tot	K - ølm - CRI - degrés
COB	blanc	1,60	22**105215**-00	***250***	**20**	2700K - 2x833lm - **CRI>90** - 38°
						3000K - 2x888lm - **CRI>90** - 38°
						4000K - 2x924lm - **CRI>90** - 38°

Sur demande : version DIMM DALI (**-1241**).

GRADATION PAR DIP SWITCH		
		LUMEN SORTANT (tq= 25 °C)
I out	W tot	K - ølm - CRI - degrés
200	16	2700K - 2x666lm - **CRI>90** - 38°
250	***20***	*2700K - 2x833lm - **CRI>90** - 38°*
300	24	2700K - 2x961lm - **CRI>90** - 38°
350	28	2700K - 2x1100lm - **CRI>90** - 38°

GRADATION PAR DIP SWITCH		
		LUMEN SORTANT (tq= 25 °C)
I out	W tot	K - ølm - CRI - degrés
200	16	3000K - 2x715lm - **CRI>90** - 38°
250	***20***	*3000K - 2x888lm - **CRI>90** - 38°*
300	24	3000K - 2x1037lm - **CRI>90** - 38°
350	28	3000K - 2x1209lm - **CRI>90** - 38°

GRADATION PAR DIP SWITCH		
		LUMEN SORTANT (tq= 25 °C)
I out	W tot	K - ølm - CRI - degrés
200	16	4000K - 2x746lm - **CRI>90** - 38°
250	***20***	*4000K - 2x924lm - **CRI>90** - 38°*
300	24	4000K - 2x1073lm - **CRI>90** - 38°
350	28	4000K - 2x1229lm - **CRI>90** - 38°

Kit alimentation EM	
1h	22**096015**-00
3h	22**096033**-00

Kit pour l'alimentation en version urgence avec connectique. Pour un seul luminaire d'éclairage d'urgence.

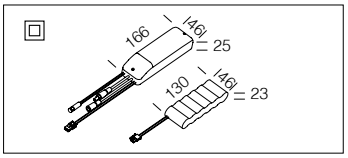

IP20 IK07

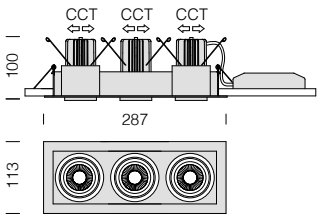

LED COB 70.000h

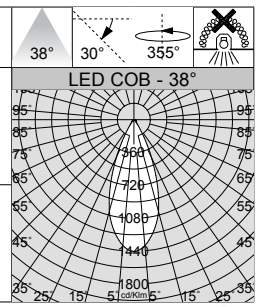

Sur demande : disponible en version couleur noir.

Trimless 50 - B3 - CCT / DIP SWITCH

		CLD				LUMEN SORTANT (tq= 25 °C)
LED	couleur	poids	code	I out	W tot	K - ølm - CRI - degrés
COB	blanc	2,20	22**105315**-00	***250***	**30**	2700K - 3x833lm - **CRI>90** - 38°
						3000K - 3x888lm - **CRI>90** - 38°
						4000K - 3x924lm - **CRI>90** - 38°

Sur demande : version DIMM DALI (**-1241**).

GRADATION PAR DIP SWITCH		
		LUMEN SORTANT (tq= 25 °C)
I out	W tot	K - ølm - CRI - degrés
200	24	2700K - 3x666lm - **CRI>90** - 38°
250	***30***	*2700K - 3x833lm - **CRI>90** - 38°*
300	36	2700K - 3x961lm - **CRI>90** - 38°
350	42	2700K - 3x1100lm - **CRI>90** - 38°

GRADATION PAR DIP SWITCH		
		LUMEN SORTANT (tq= 25 °C)
I out	W tot	K - ølm - CRI - degrés
200	24	3000K - 3x715lm - **CRI>90** - 38°
250	***30***	*3000K - 3x888lm - **CRI>90** - 38°*
300	36	3000K - 3x1037lm - **CRI>90** - 38°
350	42	3000K - 3x1209lm - **CRI>90** - 38°

GRADATION PAR DIP SWITCH		
		LUMEN SORTANT (tq= 25 °C)
I out	W tot	K - ølm - CRI - degrés
200	24	4000K - 3x746lm - **CRI>90** - 38°
250	***30***	*4000K - 3x924lm - **CRI>90** - 38°*
300	36	4000K - 3x1073lm - **CRI>90** - 38°
350	42	4000K - 3x1229lm - **CRI>90** - 38°

Kit alimentation EM	
1h	22**096015**-00
3h	22**096033**-00

Kit pour l'alimentation en version urgence avec connectique. Pour un seul luminaire d'éclairage d'urgence.

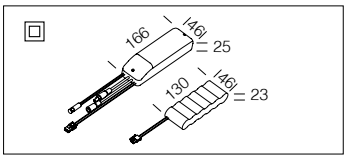

Trimless 70 B - orientables - **CRI>90**

Corps : en aluminium moulé sous pression avec projecteurs orientables et inclinables.
Equipement : équipés d'étriers en acier galvanisé qui assurent une adhérence parfaite aux faux-plafonds d'épaisseur comprise entre 12 mm et 25 mm.
Lentille : en PMMA, haute performance avec facteur d'éblouissement très faiblet.
LED : maintien du flux lumineux à 80%: 70.000h (L80B10).
Facteur de puissance >0,95.

Sur demande :
- disponible version avec bornier pour alimentation électrique en classe II avec possibilité de connexion en loop-in (**-90**).
- version avec solution de pointe pour le contrôle de l'éclairage CASAMBI (luminaires **à installer dans des faux-plafonds/panneaux NON métalliques**). Pour de plus amples informations, veuillez consulter le chapitre *Composants techniques*.

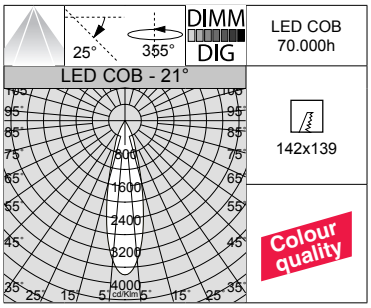

Sur demande : disponible en version couleur noir.

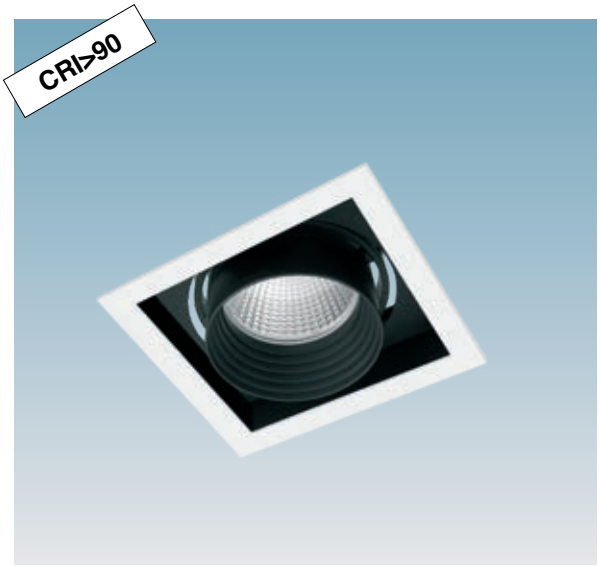

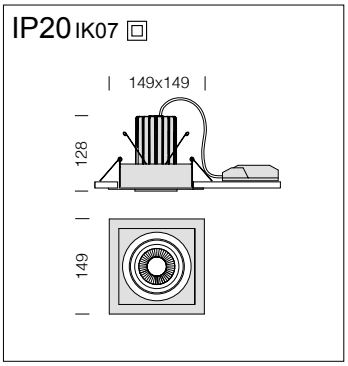

Trimless 70 - B1						
			CLD	CLD D-DIG (DALI)		LUMEN SORTANT (tq= 25 °C)
LED	couleur	poids	code	code	W tot	K - ølm - CRI - degrés
COB	blanc	1,30	22**107111**-00	22**107111-1241**	**25**	4000K - 2448lm - **CRI>90** - 21°
			22**107110**-00	22**107110-1241**		3000K - 2376lm - **CRI>90** - 21°
COB	blanc	1,30	22**107113**-00	22**107113-1241**	**25**	4000K - 2448lm - **CRI>90** - 28°
			22**107112**-00	22**107112-1241**		3000K - 2376lm - **CRI>90** - 28°
COB	blanc	1,30	22**107115**-00	22**107115-1241**	**25**	4000K - 2262lm - **CRI>90** - 40°
			22**107114**-00	22**107114-1241**		3000K - 2103lm - **CRI>90** - 40°

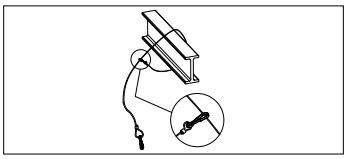

Câble de sécurité
2200**4112**-00
En acier, à utiliser pour la fixation de sécurité des luminaires à l'intérieur du faux-plafond.

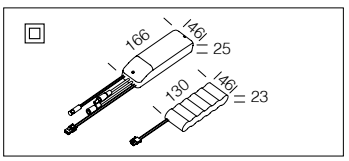

Kit alimentation EM	
1h	220**96015**-00
3h	220**96033**-00
Kit pour l'alimentation en version urgence avec connectique.	

IP20 IK07

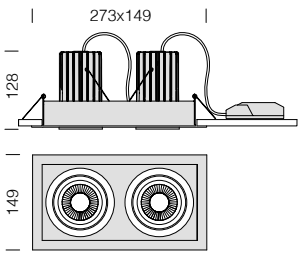

LED COB 70.000h

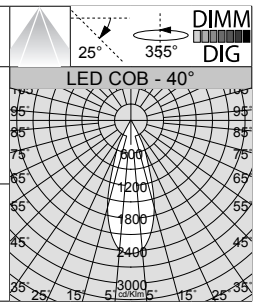

263x142

Colour quality

Sur demande : disponible en version couleur noir.

Trimless 70 - B2						
		CLD		CLD D-DIG (DALI)		LUMEN SORTANT (tq= 25 °C)
LED	couleur	poids	code	code	W tot	K - ølm - CRI - degrés
COB	blanc	2,20	22**107211**-00	22**107211-1241**	**50**	4000K - 2x2448lm - **CRI>90** - 21°
			22**107210**-00	22**107210-1241**		3000K - 2x2376lm - **CRI>90** - 21°
COB	blanc	2,20	22**107213**-00	22**107213-1241**	**50**	4000K - 2x2448lm - **CRI>90** - 28°
			22**107212**-00	22**107212-1241**		3000K - 2x2376lm - **CRI>90** - 28°
COB	blanc	2,20	22**107215**-00	22**107215-1241**	**50**	4000K - 2x2262lm - **CRI>90** - 40°
			22**107214**-00	22**107214-1241**		3000K - 2x2103lm - **CRI>90** - 40°

Kit alimentation EM	
1h	220**96015**-00
3h	220**96033**-00

Kit pour l'alimentation en version urgence avec connectique. Pour un seul luminaire d'éclairage d'urgence.

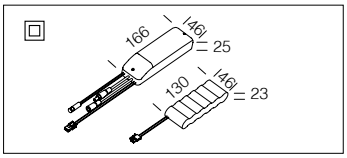

IP20 IK07

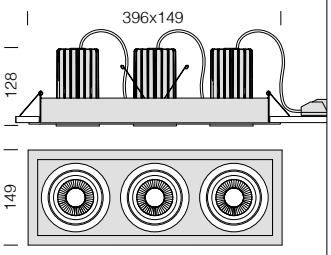

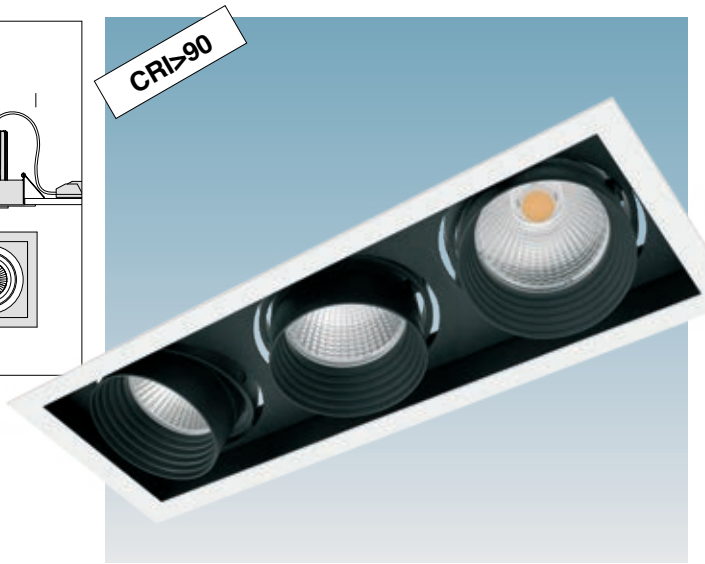

LED COB 70.000h

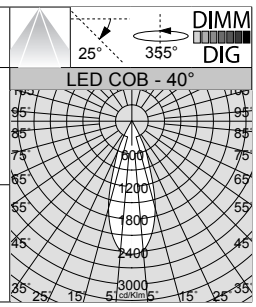

388x142

Colour quality

Sur demande : disponible en version couleur noir.

Trimless 70 - B3						
		CLD		CLD D-DIG (DALI)		LUMEN SORTANT (tq= 25 °C)
LED	couleur	poids	code	code	W tot	K - ølm - CRI - degrés
COB	blanc	3,10	22**107311**-00	22**107311-1241**	**75**	4000K - 3x2448lm - **CRI>90** - 21°
			22**107310**-00	22**107310-1241**		3000K - 3x2376lm - **CRI>90** - 21°
COB	blanc	3,10	22**107313**-00	22**107313-1241**	**75**	4000K - 3x2448lm - **CRI>90** - 28°
			22**107312**-00	22**107312-1241**		3000K - 3x2376lm - **CRI>90** - 28°
COB	blanc	3,10	22**107315**-00	22**107315-1241**	**75**	4000K - 3x2262lm - **CRI>90** - 40°
			22**107314**-00	22**107314-1241**		3000K - 3x2103lm - **CRI>90** - 40°

Kit alimentation EM	
1h	220**96015**-00
3h	220**96033**-00

Kit pour l'alimentation en version urgence avec connectique. Pour un seul luminaire d'éclairage d'urgence.

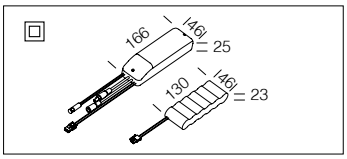

Trimless 111 B - orientables - **CRI>90**

Corps : en aluminium moulé sous pression avec projecteurs orientables et inclinables.
Equipement : équipés d'étriers en acier galvanisé qui assurent une adhérence parfaite aux faux-plafonds d'épaisseur comprise entre 12 mm et 25 mm.
Lentille : en PMMA, haute performance avec facteur d'éblouissement très faiblet.
LED : maintien du flux lumineux à 80%: 70.000h (L80B10).
Facteur de puissance >0,95.

Sur demande :
- disponible version avec bornier pour alimentation électrique en classe II avec possibilité de connexion en loop-in (**-90**).
- version avec solution de pointe pour le contrôle de l'éclairage CASAMBI (luminaires **à installer dans des faux-plafonds/panneaux NON métalliques**). Pour de plus amples informations, veuillez consulter le chapitre *Composants techniques.*

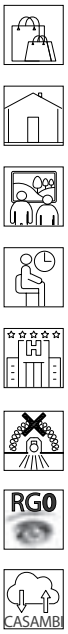

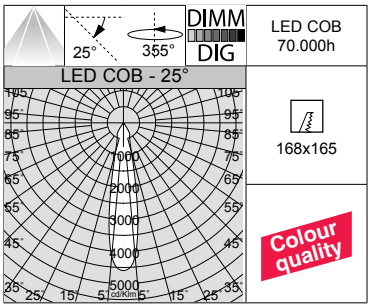

Sur demande : disponible en version couleur noir.

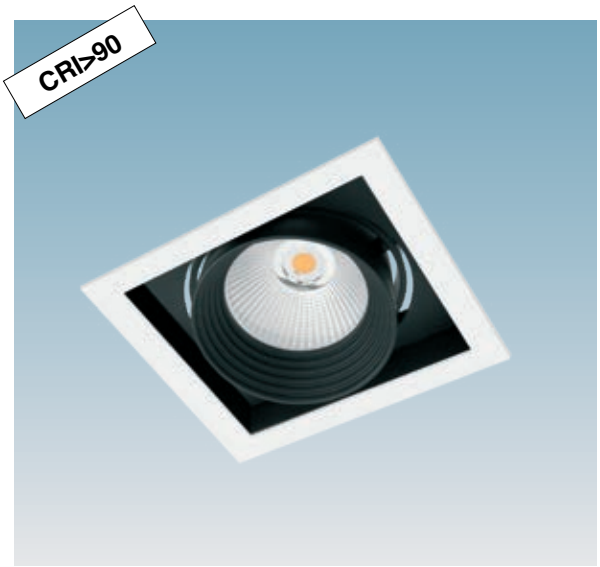

IP20 IK07

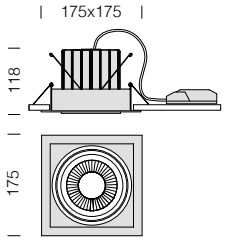

Trimless 111 - B1						
			CLD	CLD D-DIG (DALI)		LUMEN SORTANT (tq= 25 °C)
LED	couleur	poids	code	code	W tot	K - ølm - CRI - degrés
COB	blanc	1,70	22**111111**-00	22**111111-1241**	**38**	4000K - 3654lm - **CRI>90** - 15°
			22**111110**-00	22**111110-1241**		3000K - 3398lm - **CRI>90** - 15°
COB	blanc	1,70	22**111113**-00	22**111113-1241**	**38**	4000K - 3583lm - **CRI>90** - 25°
			22**111112**-00	22**111112-1241**		3000K - 3332lm - **CRI>90** - 25°
COB	blanc	1,70	22**111115**-00	22**111115-1241**	**38**	4000K - 3534lm - **CRI>90** - 40°
			22**111114**-00	22**111114-1241**		3000K - 3287lm - **CRI>90** - 40°

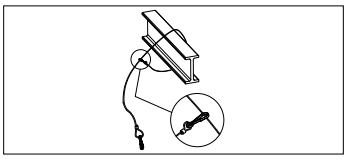

Câble de sécurité
2200**4112**-00
En acier, à utiliser pour la fixation de sécurité des luminaires à l'intérieur du faux-plafond.

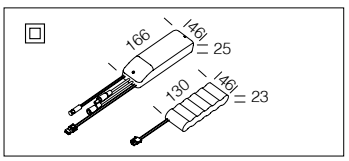

Kit alimentation EM	
1h	220**96015**-00
3h	220**96033**-00
Kit pour l'alimentation en version urgence avec connectique.	

IP20 IK07

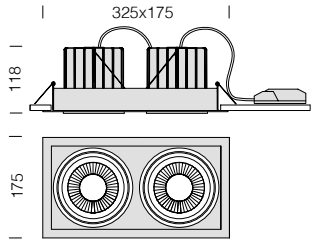

LED COB 70.000h

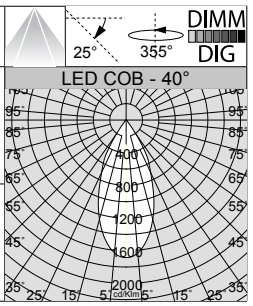

315x168

Colour quality

Sur demande : disponible en version couleur noir.

Trimless 111 - B2

		CLD		CLD D-DIG (DALI)		LUMEN SORTANT (tq= 25 °C)
LED	couleur	poids	code	code	W tot	K - ølm - CRI - degrés
COB	blanc	3,10	22**111211**-00	22**111211-1241**	**76**	4000K - 2x3654lm - **CRI>90** - 15°
			22**111210**-00	22**111210-1241**		3000K - 2x3398lm - **CRI>90** - 15°
COB	blanc	3,10	22**111213**-00	22**111213-1241**	**76**	4000K - 2x3583lm - **CRI>90** - 25°
			22**111212**-00	22**111212-1241**		3000K - 2x3332lm - **CRI>90** - 25°
COB	blanc	3,10	22**111215**-00	22**111215-1241**	**76**	4000K - 2x3534lm - **CRI>90** - 40°
			22**111214**-00	22**111214-1241**		3000K - 2x3287lm - **CRI>90** - 40°

Kit alimentation EM	
1h	220**96015**-00
3h	220**96033**-00

Kit pour l'alimentation en version urgence avec connectique. Pour un seul luminaire d'éclairage d'urgence.

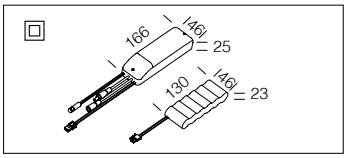

IP20 IK07

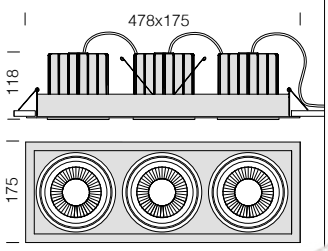

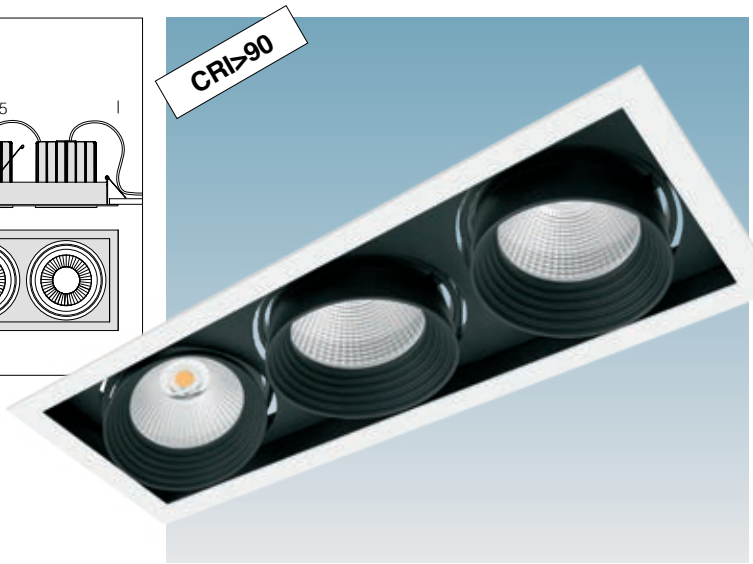

LED COB 70.000h

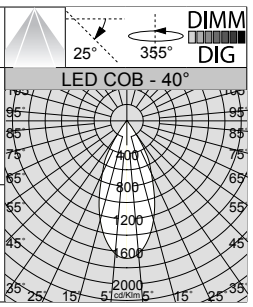

466x168

Colour quality

Sur demande : disponible en version couleur noir.

Trimless 111 - B3

		CLD		CLD D-DIG (DALI)		LUMEN SORTANT (tq= 25 °C)
LED	couleur	poids	code	code	W tot	K - ølm - CRI - degrés
COB	blanc	4,40	22**111311**-00	22**111311-1241**	**114**	4000K - 3x3654lm - **CRI>90** - 15°
			22**111310**-00	22**111310-1241**		3000K - 3x3398lm - **CRI>90** - 15°
COB	blanc	4,40	22**111313**-00	22**111313-1241**	**114**	4000K - 3x3583lm - **CRI>90** - 25°
			22**111312**-00	22**111312-1241**		3000K - 3x3332lm - **CRI>90** - 25°
COB	blanc	4,40	22**111315**-00	22**111315-1241**	**114**	4000K - 3x3534lm - **CRI>90** - 40°
			22**111314**-00	22**111314-1241**		3000K - 3x3287lm - **CRI>90** - 40°

Kit alimentation EM	
1h	220**96015**-00
3h	220**96033**-00

Kit pour l'alimentation en version urgence avec connectique. Pour un seul luminaire d'éclairage d'urgence.

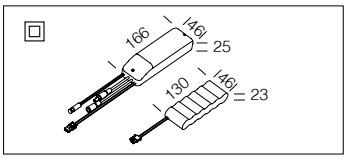

Cadre: en tôle d'acier.

Corps : en aluminium.

Diffuseur : en technopolymère opale haute transmittance.

Alimentation : ouverture de l'appareil non nécessaire; équipé de connecteur rapide.

Installation : faux-plafonds en lames à bords arrondis, intervalle 100 mm.

Low Flicker : luminaire avec flicker très limité; uniformité lumineuse pour une plus grande sécurité visuelle.

Sur demande :
• disponible version avec bornier pour alimentation électrique en classe II avec possibilité de connexion en loop-in (**-90**).
• version avec solution de pointe pour le contrôle de l'éclairage CASAMBI (luminaires **à installer dans des faux-plafonds/panneaux NON métalliques**).
Pour de plus amples informations, veuillez consulter le chapitre *Composants techniques.*

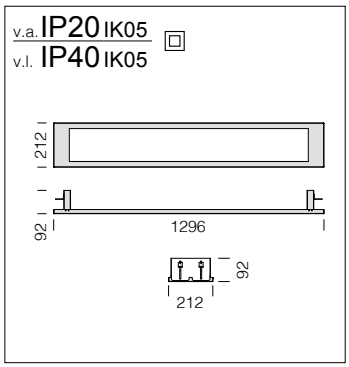

LED : maintien du flux lumineux à 80%: 50.000h (L80B20).
Facteur de puissance ≥0,95.

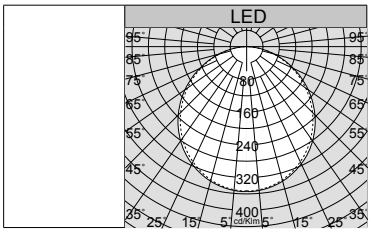

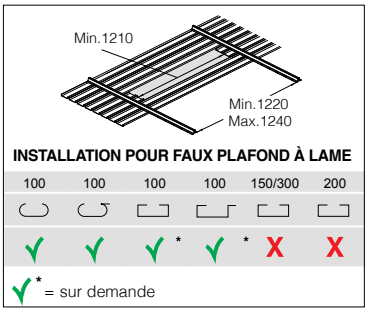

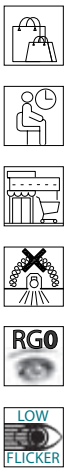

Nizza 2					
		CLD			LUMEN SORTANT (tq= 25 °C)
LED	couleur	poids	code	W tot	K - ølm - CRI
LED	blanc	3.00	22**184418**-00	**34**	4000K - 3200lm - CRI 83
			22**184419**-00		3000K - 3150lm - CRI 83

Kit alimentation EM	
1h	220**96035**-00
3h	220**96037**-00
Kit pour l'alimentation en version urgence avec connectique.	

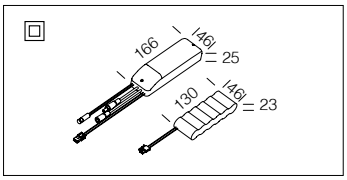

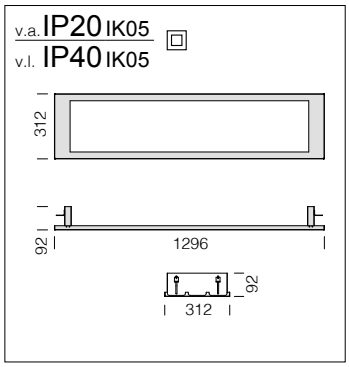

LED : maintien du flux lumineux à 80%: 50.000h (L80B20).
Facteur de puissance ≥0,95.

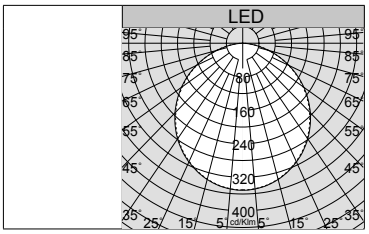

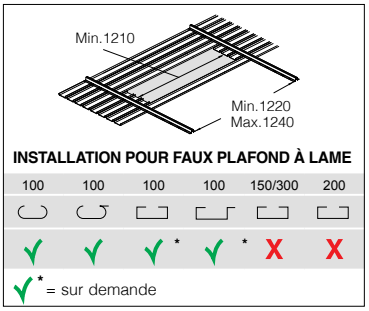

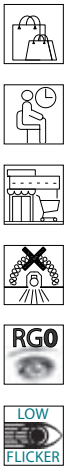

Nizza 3							
		CLD		CLD-D (0-10V)	CLD D-DIG (DALI)		LUMEN SORTANT (tq= 25 °C)
LED	couleur	poids	code	code	code	W tot	K - ølm - CRI
LED	blanc	4,10	22**185810**-00	22**185810-12**	22**185810-1241**	**34**	4000K - 3675lm - CRI 83
			22**185811**-00	22**185811-12**	22**185811-1241**		3000K - 3417lm - CRI 83

Kit alimentation EM	
1h	220**96035**-00
3h	220**96037**-00
Kit pour l'alimentation en version urgence avec connectique.	

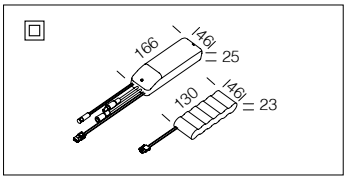

Câble de sécurité
2200**4112**-00
En acier, à utiliser pour la fixation de sécurité des luminaires à l'intérieur du faux-plafond.

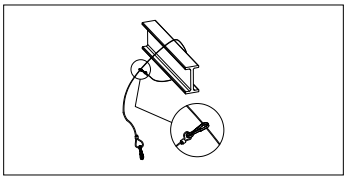

Toledo luminaire hyper raffiné avec LED 3 000K / 4 000K à haute performance, génère une grande intensité lumineuse et une distribution extensive, tout en gardant la consommation très basse. Il est le produit parfait en éclairage général et fonctionnel.

Corps et cadre : corps en tôle d'acier et cadre en aluminium, montage par le dessus.

Alimentation : ouverture de l'appareil non nécessaire.

Éblouissement d'inconfort UGR : UGR<19 (dans tous les cas). - EN 12464.

LED : maintien du flux lumineux à 90% : 80.000h (L90B10). Facteur de puissance ≥0,95.
Groupe de risque photobiologique: groupe 0 (exempt de risque).

Sur demande :
• disponible Toledo et Toledo HP avec bornier pour alimentation électrique en classe II avec possibilité de connexion en loop-in (**-90**).
• version avec solution de pointe pour le contrôle de l'éclairage CASAMBI (luminaires **à installer dans des faux-plafonds/panneaux NON métalliques**). Pour de plus amples informations, veuillez consulter le chapitre *Composants techniques.*

Connecteur extra : installation rapide !

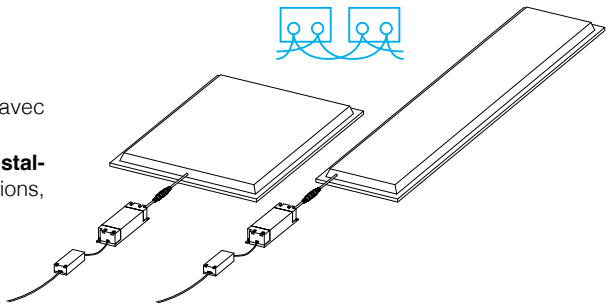

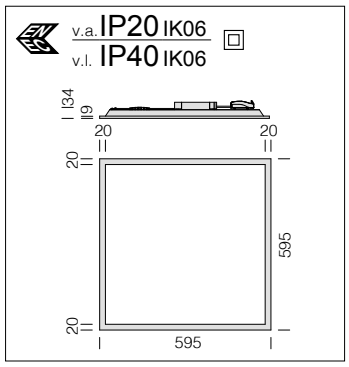

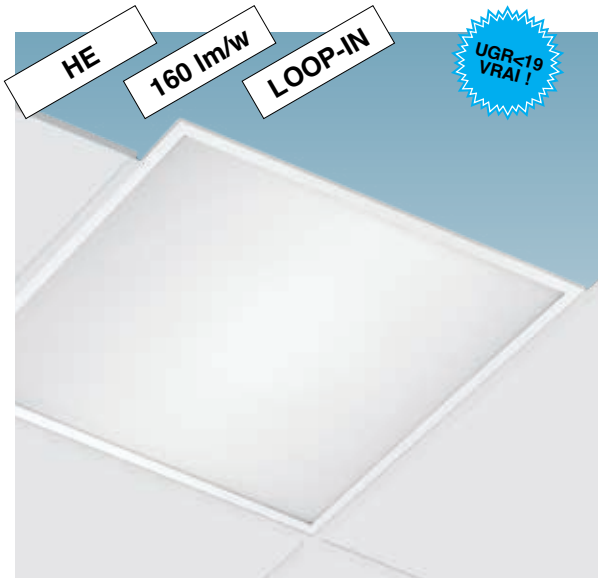

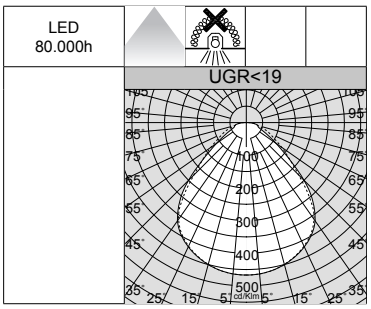

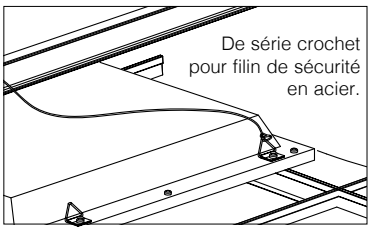

Diffuseur : en technopolymère prismatique haute transmittance.

LED : facteur de puissance ≥0,95. Maintien du flux lumineux à 90% : 80.000h (L90B10).

Toledo HE - HIGH EFFICIENCY - UGR<19 - DIP SWITCH

		CLD				LUMEN SORTANT (tq= 25 °C)
LED	couleur	poids	code	I out	W tot	K - ølm - CRI
LED	blanc	1,30	22**150311**-00	***650***	**23**	4000K - 3700lm - CRI>80

GRADATION PAR DIP SWITCH		
		LUMEN SORTANT (tq= 25 °C)
I out	W tot	K - ølm - CRI
500	**17**	4000K - 2800lm - CRI>80
550	**19**	4000K - 3100lm - CRI>80
600	**21**	4000K - 3400lm - CRI>80
650	***23***	*4000K - 3700lm - CRI>80*

Pour interrupteur magnétothermique 16A : B16 = max. 30 pièces C16 = max. 50 pièces

Pour **Toledo HE**, système « **LOOP-IN** » possible : système de connexion au réseau électrique de deux ou plusieurs appareils. Toledo HE, en version standard, a une borne pour que l'installateur puisse raccorder le câble électrique au circuit interne par les serre-fils automatiques.

Kit alimentation EM	
1h	220**96035**-00
3h	220**96037**-00
Kit pour l'alimentation en version urgence avec connectique. Max 54W.	

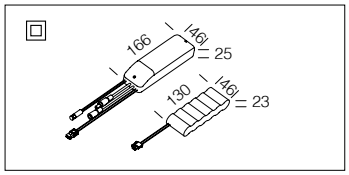

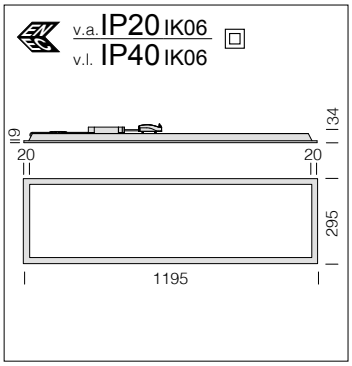

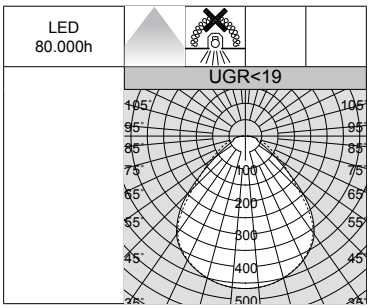

Diffuseur : en technopolymère prismatique haute transmittance.

LED : facteur de puissance ≥0,95. Maintien du flux lumineux à 90% : 80.000h (L90B10).

Toledo R2 HE - HIGH EFFICIENCY - UGR<19 - DIP SWITCH

		CLD				LUMEN SORTANT (tq= 25 °C)
LED	couleur	poids	code	I out	W tot	K - ølm - CRI
LED	blanc	1,70	22**150610**-00	***650***	**23**	4000K - 3700lm - CRI>80

GRADATION PAR DIP SWITCH		
		LUMEN SORTANT (tq= 25 °C)
I out	W tot	K - ølm - CRI
500	**17**	4000K - 2800lm - CRI>80
550	**19**	4000K - 3100lm - CRI>80
600	**21**	4000K - 3400lm - CRI>80
650	***23***	*4000K - 3700lm - CRI>80*

Pour interrupteur magnétothermique 16A : B16 = max. 30 pièces C16 = max. 50 pièces

Pour **Toledo HE**, système « **LOOP-IN** » possible : système de connexion au réseau électrique de deux ou plusieurs appareils. Toledo HE, en version standard, a une borne pour que l'installateur puisse raccorder le câble électrique au circuit interne par les serre-fils automatiques.

Kit alimentation EM	
1h	220**96035**-00
3h	220**96037**-00
Kit pour l'alimentation en version urgence avec connectique. Max 54W.	

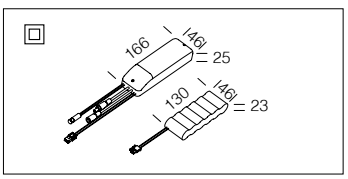

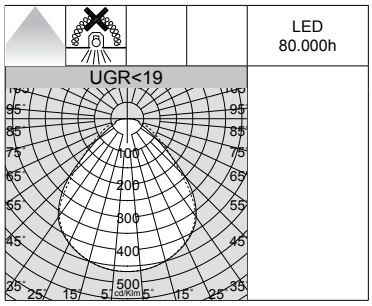

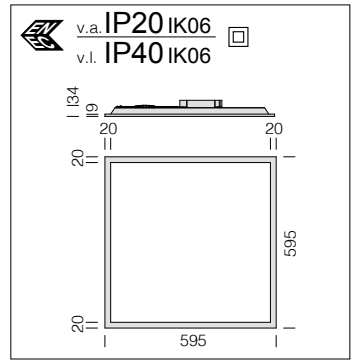

Diffuseur : en technopolymère prismatique haute transmittance.

LED : facteur de puissance ≥0,95. Maintien du flux lumineux à 90% : 80.000h (L90B10).

Toledo HP - UGR<19					
		CLD			LUMEN SORTANT (tq= 25 °C)
LED	couleur	poids	code	W tot	K - ølm - CRI
LED	blanc	1,30	22**150313**-00	**28**	4000K - 4050lm - CRI>80

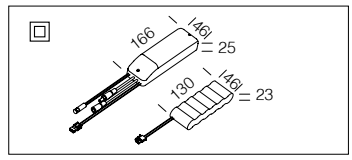

Kit alimentation EM	
1h	220**96035**-00
3h	220**96037**-00
Kit pour l'alimentation en version urgence avec connectique. Max 54W.	

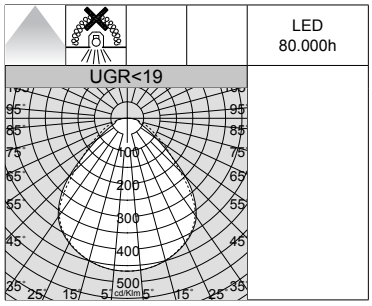

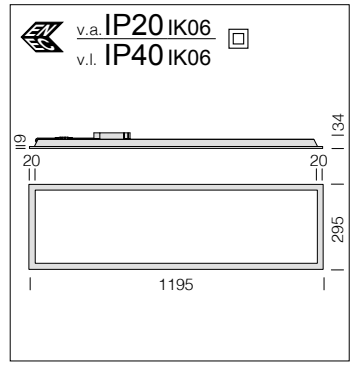

Diffuseur : en technopolymère prismatique haute transmittance.

LED : facteur de puissance ≥0,95. Maintien du flux lumineux à 90% : 80.000h (L90B10).

Toledo HP R2 - UGR<19					
		CLD			LUMEN SORTANT (tq= 25 °C)
LED	couleur	poids	code	W tot	K - ølm - CRI
LED	blanc	1,70	22**150413**-00	**28**	4000K - 4050lm - CRI>80

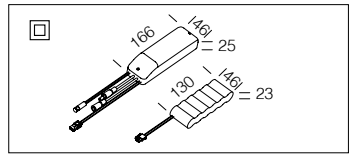

Kit alimentation EM	
1h	220**96035**-00
3h	220**96037**-00
Kit pour l'alimentation en version urgence avec connectique. Max 54W.	

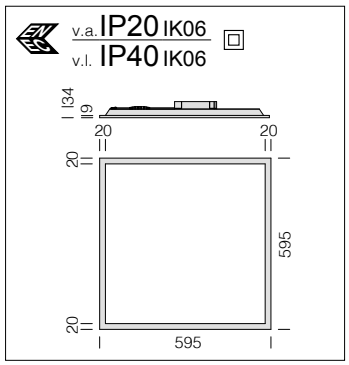

Diffuseur : en technopolymère prismatique haute transmittance.

LED : facteur de puissance ≥0,95. Maintien du flux lumineux à 90% : 80.000h (L90B10).

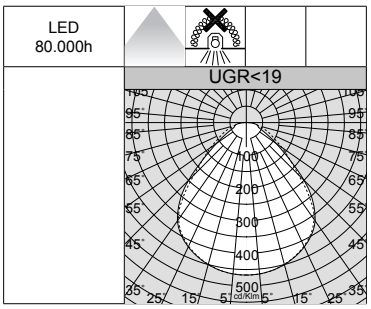

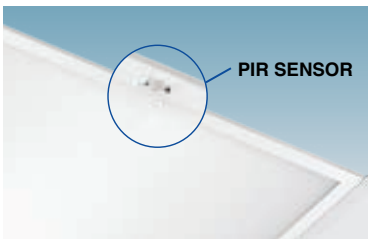

Toledo - UGR<19					
		CLD			LUMEN SORTANT (tq= 25 °C)
LED	couleur	poids	code	W tot	K - ølm - CRI
LED	blanc	1,30	22**150310**-00	**25**	4000K - 3640lm - CRI>80
			22**150310-39**		3000K - 3458lm - CRI>80

Télécommande - 220**99041**-00 à utiliser pour modifier les paramètres après l'installation sans devoir accéder directement à l'appareil.

Toledo SENSOR					
		CLD (sensor ON-OFF)			LUMEN SORTANT (tq= 25 °C)
LED	couleur	poids	code	W tot	K - ølm - CRI
LED	blanc	1,30	22**150310-19**	**40**	4000K - 5200lm - CRI>80

RADAR SENSOR intégré (sous-code -19) : dispositif électronique qui détecte immédiatement tous les déplacements dans son champ d'action. Si le détecteur capte un mouvement dans la zone contrôlée, la lumière reste allumée. Si le détecteur ne détecte aucun mouvement, en fonction de la luminosité mesurée dans la pièce, l'éclairage s'éteint après une temporisation définie

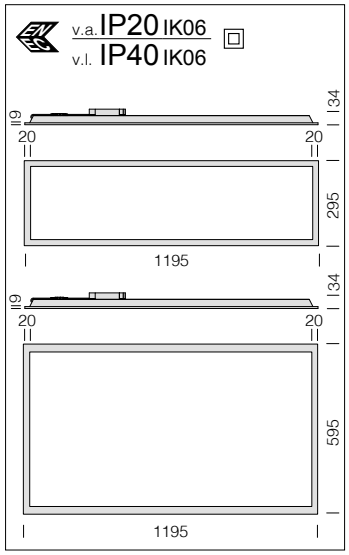

Diffuseur : en technopolymère prismatique haute transmittance.

LED : facteur de puissance ≥0,95. Maintien du flux lumineux à 90% : 80.000h (L90B10).

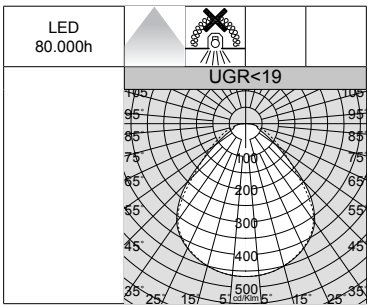

Toledo R4 : version standard avec double driver; possibilité de connexion en loop-in avec sous-code - 90.

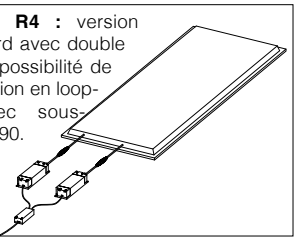

Toledo R2 - UGR<19					
		CLD			LUMEN SORTANT (tq= 25 °C)
LED	couleur	poids	code	W tot	K - ølm - CRI
LED	blanc	1,70	22**150410**-00	**25**	4000K - 3640lm - CRI>80
			22**150410-39**		3000K - 3458lm - CRI>80

Toledo R4 - UGR<19					
		CLD			LUMEN SORTANT (tq= 25 °C)
LED	couleur	poids	code	W tot	K - ølm - CRI
LED	blanc	3,40	22**150811**-00	**52**	4000K - 7353lm - CRI>80
			22**150811-39**		3000K - 6985lm - CRI>80
Possibilité de varier l'alimentation électrique (nous consulter) pour adapter l'efficacité énergétique à chaque projet.					

Kit alimentation EM	
1h	220**96035**-00
3h	220**96037**-00
Kit pour l'alimentation (pour demi-circuit) en version urgence avec connectique. Max 54W.	

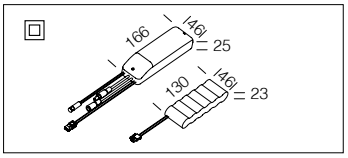

Toledo HP - **UGR<22**

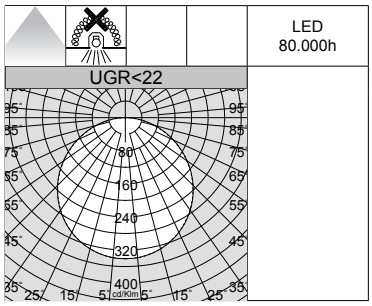

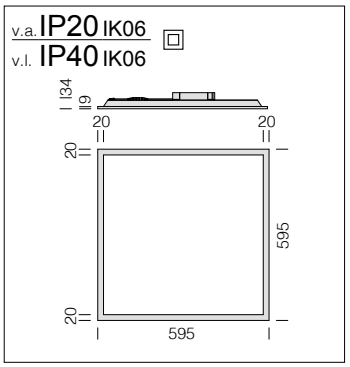

Diffuseur : technopolymère opale haute transmittance.

LED : facteur de puissance ≥0,95. Maintien du flux lumineux à 90% : 80.000h (L90B10).

Toledo HP - UGR<22					
		CLD			LUMEN SORTANT (tq= 25 °C)
LED	couleur	poids	code	W tot	K - ølm - CRI
LED	blanc	1,30	22**150211**-00	**28**	4000K - 4150lm - CRI>80

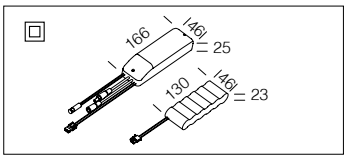

Kit alimentation EM	
1h	220**96035**-00
3h	220**96037**-00
Kit pour l'alimentation en version urgence avec connectique. Max 54W.	

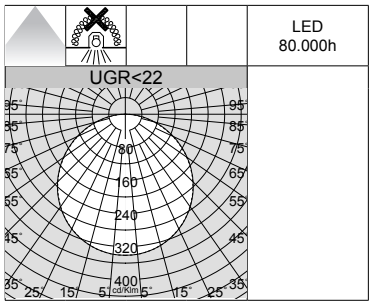

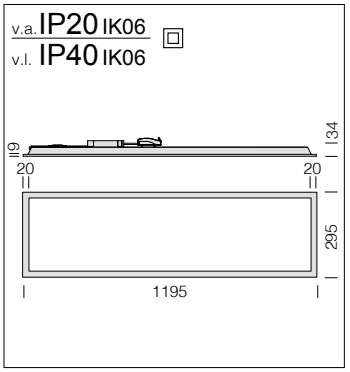

Diffuseur : technopolymère opale haute transmittance.

LED : facteur de puissance ≥0,95. Maintien du flux lumineux à 90% : 80.000h (L90B10).

Toledo HP R2 - UGR<22					
		CLD			LUMEN SORTANT (tq= 25 °C)
LED	couleur	poids	code	W tot	K - ølm - CRI
LED	blanc	1,70	22**150711**-00	**28**	4000K - 4150lm - CRI>80

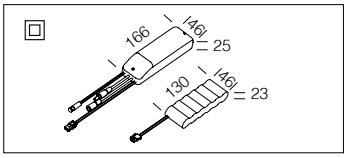

Kit alimentation EM	
1h	220**96035**-00
3h	220**96037**-00
Kit pour l'alimentation en version urgence avec connectique. Max 54W.	

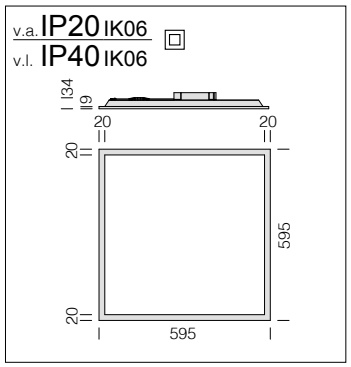

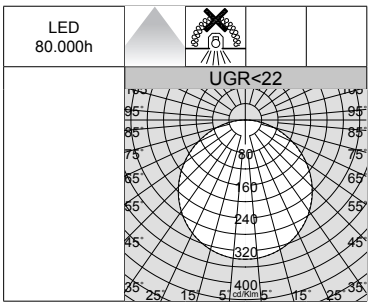

Diffuseur : technopolymère opale haute transmittance.

LED : facteur de puissance ≥0,95. Maintien du flux lumineux à 90% : 80.000h (L90B10).

Toledo - UGR<22					
		CLD			LUMEN SORTANT (tq= 25 °C)
LED	couleur	poids	code	W tot	K - ølm - CRI
LED	blanc	1,30	22**150210**-00	**25**	4000K - 3710lm - CRI>80
			22**150210-39**		3000K - 3525lm - CRI>80

Kit alimentation EM	
1h	220**96035**-00
3h	220**96037**-00
Kit pour l'alimentation en version urgence avec connectique. Max 54W.	

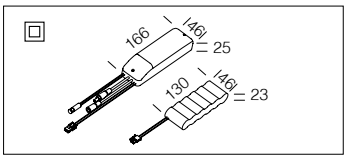

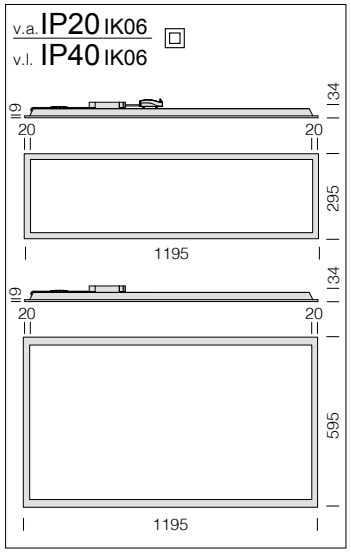

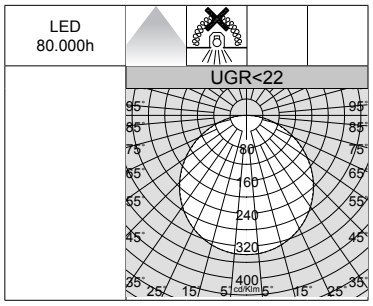

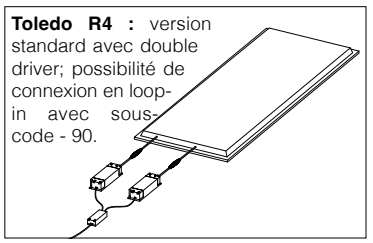

Diffuseur : technopolymère opale haute transmittance.

LED : facteur de puissance ≥0,95. Maintien du flux lumineux à 90% : 80.000h (L90B10).

Toledo R2 - UGR<22					
		CLD			LUMEN SORTANT (tq= 25 °C)
LED	couleur	poids	code	W tot	K - ølm - CRI
LED	blanc	1,70	22**150710**-00	**25**	4000K - 3710lm - CRI>80
			22**150710-39**		3000K - 3525lm - CRI>80

Toledo R4 - UGR<22					
		CLD			LUMEN SORTANT (tq= 25 °C)
LED	couleur	poids	code	W tot	K - ølm - CRI
LED	blanc	3,40	22**150810**-00	**52**	4000K - 7710lm - CRI>80
			22**150810-39**		3000K - 7324lm - CRI>80
Possibilité de varier l'alimentation électrique (nous consulter) pour adapter l'efficacité énergétique à chaque projet.					

Kit alimentation EM	
1h	220**96035**-00
3h	220**96037**-00
Kit pour l'alimentation (pour demi-circuit) en version urgence avec connectique. Max 54W.	

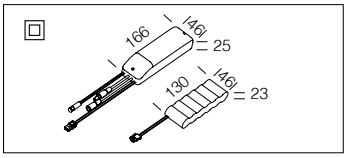

Toledo TW-HCL

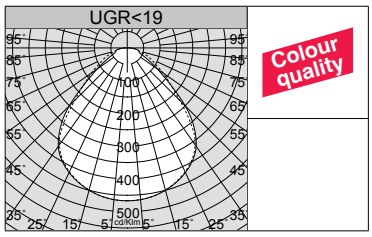

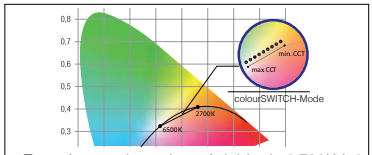

- Température de couleur réglable de 2 700K à 6 500K à flux lumineux constant
- MacAdams 3
- Flicker ≤4%
- Plage de gradation de 3 à 100 %
- Température de couleur constante sur toute la plage de gradation
- flux lumineux constant

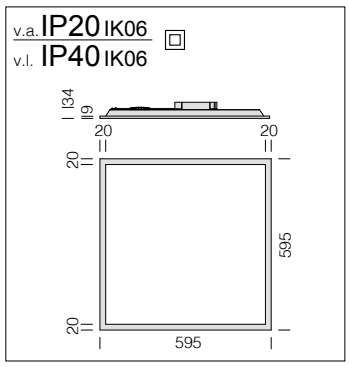

Diffuseur : en technopolymère prismatique haute transmittance.

LED : facteur de puissance ≥0,95. Maintien du flux lumineux à 90% : 80.000h (L90B10).

Toledo TW - UGR<19					
		CLD D-DIG (DALI)			LUMEN SORTANT (tq= 25 °C)
LED	couleur	poids	code	W tot	K - ølm - CRI
LED	blanc	1,30	22**150310-0024**	**40**	2700K÷6500K - 4681lm - **CRI>90**

CARACTÉRISTIQUES TECHNIQUES - VERSION TW BASIC

colourSWITCH fonction : un bouton-poussoir classique peut être utilisé pour piloter le système via colourSWITCH. Le bouton-poussoir avec témoin lumineux ne peut pas être utilisé. Si le système est gradé par DALI/DSI, le colourSWITCH n'est pas disponible. La gradation par bouton-poussoir peut comporter plusieurs configurations :
- brève pression : définition de la température de couleur par le colourSWITCH en mode 9 valeurs de 2 700 à 6 500K.
- pression prolongée (> 1 s) : définition continue de la température de couleur.

Le sens de la température de couleur est alors inversé.
Sur les systèmes munis de drivers LED avec plusieurs températures de couleurs ou avec sens opposés de température de couleur (ex. suite à une extension du système), tous les drivers LED peuvent être synchronisés sur 4 500K en gardant le bouton-poussoir enfoncé pendant 10 secondes.

switchDIM fonction : la fonction intégrée switchDIM permet de raccorder directement un bouton-poussoir pour piloter le gradateur et l'allumage. Une brève pression (< 0,6 s) allume ou éteint le driver LED. Le niveau de gradation est mémorisé lors de l'extinction et rétabli à l'allumage. Il suffit de garder le bouton-poussoir enfoncé pour régler la luminosité des modules LED. Lorsque le bouton-poussoir est relâché puis enfoncé de nouveau, les modules LED sont réglés dans l'autre sens. Sur les systèmes munis de drivers LED avec plusieurs niveaux de gradation ou avec sens opposés de gradation (ex. suite à une extension du système), tous les drivers LED peuvent être synchronisés sur le niveau de gradation de 50 % en gardant le bouton-poussoir enfoncé pendant 10 secondes. Le bouton-poussoir avec témoin lumineux ne peut pas être utilisé.

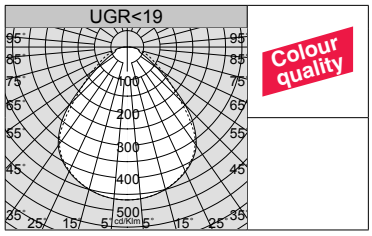

- Température de couleur réglable de 2 700K à 6 500K à flux lumineux constant
- Plage de gradation de 3 à 100 % sans modification de la température de couleur
- Flicker ≤4%
- Température de couleur constante sur toute la plage de gradation
- flux lumineux constant
- Driver led avec réglage automatisé de la température de couleur et du flux lumineux

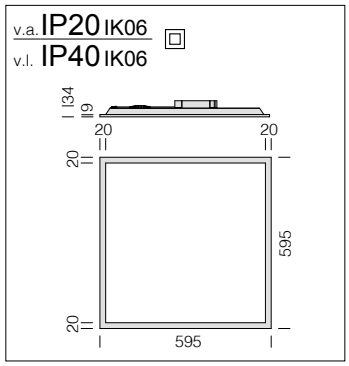

Diffuseur : en technopolymère prismatique haute transmittance.

LED : facteur de puissance ≥0,95. Maintien du flux lumineux à 90% : 80.000h (L90B10).

Toledo HCL - UGR<19					
		CLD DW (HCL)			LUMEN SORTANT (tq= 25 °C)
LED	couleur	poids	code	W tot	K - ølm - CRI
LED	blanc	1,30	22**150310-89**	**40**	2700K÷6500K - 4681lm - **CRI>90**

CARACTÉRISTIQUES TECHNIQUES - VERSION HCL WIRELESS

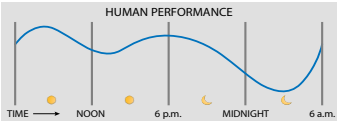

Le blanc dynamique de 2 700K à 6 500K optimise la sensation de passage du temps (rythme circadien) et permet de créer des scénographies et des modes en fonction de nos activités quotidiennes. L'éclairage circadien par la gestion du blanc dynamique est la meilleure solution dans les lieux comme les classes d'école, les campus universitaires, les bureaux et les hôpitaux, parce qu'il s'agit du premier pas concret vers le concept de l'éclairage centré sur l'homme (HCL - Human Centric Lighting) qui consiste à simuler la progression de la lumière naturelle dans les espaces intérieurs, tout au long de la journée.

EXEMPLE D'INSTALLATION HCL WIRELESS (POINT À POINT)

Le luminaire comporte, en version standard, un dispositif wireless. La gestion se fait tout simplement via **l'app gratuite** depuis un smartphone ou depuis une tablette.

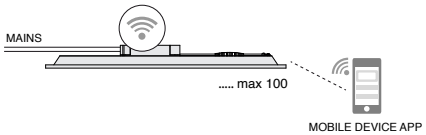

Installation en plafonnier avec cadre

Cadre pour Toledo - 600x600 h70	
blanc	220**97003**-00
Cadre en aluminium peint en blanc ; utiliser pour l'installation en plafonnier.	

Cadre pour Toledo - 600x1200 h76	
blanc	220**97005**-00
Cadre en aluminium peint en blanc ; utiliser pour l'installation en plafonnier.	

Cadre R pour Toledo - 1200x300 h70	
blanc	220**97004**-00
Cadre en aluminium peint en blanc ; utiliser pour l'installation en plafonnier.	

1) Monter le cadre selon la figure suivante (**fig.1**)

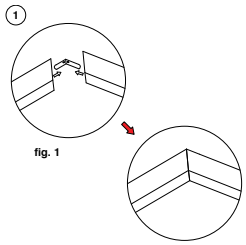

fig. 1

2) Installation
- Percer 4 trous dans la position indiquée, puis insérer les chevilles à expansion et les vis autotaraudeuses (ne pas trop serrer).
- Monter le cadre sur le plafond.
- Déplacer le cadre plafonnier (de gauche à droite ou de droite à gauche) et le fixer dans la rainure
- Serrer avec les vis autotaraudeuses.
- Ouvrir le cadre **B** d'un côté, installer le panneau dans le cadre, puis fixer le cadre avec les vis de serrage.

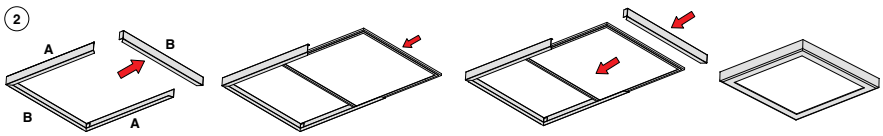

Ressorts pour Toledo	
x 4	220**24301**-00
Ressorts pour encastrement par le dessous plaques de plâtre.	

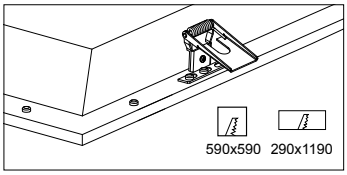

Cadre - 600x600
220**97010**-00
L'idéal pour installer le luminaire en faux-plafonds à ossature cachée.

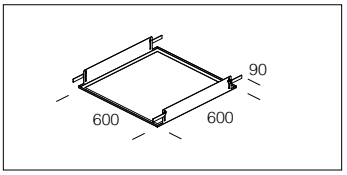

Câble de sécurité
2200**4112**-00
En acier, à utiliser pour la fixation de sécurité des luminaires à l'intérieur du faux-plafond.

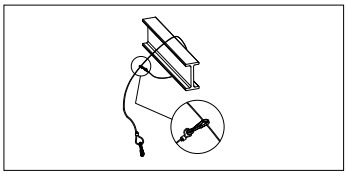

Cadre - 620x620
220**97015**-00
L'idéal pour installer le luminaire en faux-plafonds de plâtre.

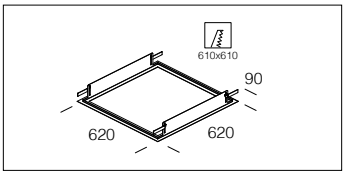

Cadre R - 1200x300
220**97014**-00
L'idéal pour installer le luminaire en faux-plafonds à ossature cachée.

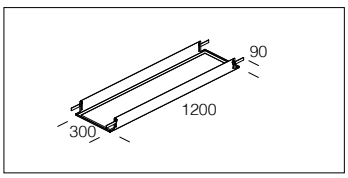

Cadre : en aluminium.

Plaque intérieure : en PMMA.

Diffuseur : technopolymère opale haute transmittance.

Alimentation : équipé de connecteur rapide.

LED : sources lumineuses haute efficacité.

Low Flicker : luminaire avec flicker très limité; uniformité lumineuse pour une plus grande sécurité visuelle.

Sur demande :

• disponible version avec bornier pour alimentation électrique en classe II avec possibilité de connexion en loop-in (**-90**).

• version avec solution de pointe pour le contrôle de l'éclairage CASAMBI (luminaires **à installer dans des faux-plafonds/panneaux NON métalliques**). Pour de plus amples informations, veuillez consulter le chapitre *Composants techniques.*

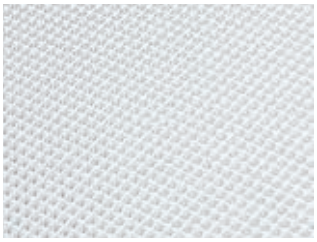

La qualité des matériaux est un facteur essentiel pour l'esthétique et pour la performance du produit. Elle devient ainsi un élément déterminant surtout pour la durée de vie réelle. Pour son Pannello et PanelTech, Fosnova a sélectionné un matériau ultra efficace pour fabriquer la plaque : le **PMMA** (polyméthacrylate de méthyle), un polymère qui conserve ses caractéristiques dans le temps et qui ne jaunit pas.
Fosnova a choisi, pour son Pannello et PanelTech, des matériaux en mesure de garantir une longue durée de vie, dans le but de garantir la conservation parfaite des caractéristiques techniques primordiales : maintien du flux lumineux de 80 % à **40 000÷50 000** heures (L80B20), un rendu parfait des couleurs (**CRI≥80 ou CRI>90 - CRI 93**), l'absence d'éblouissement (**UGR<19**) et un faible niveau de flicker.

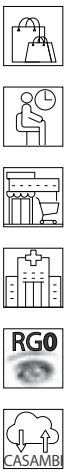

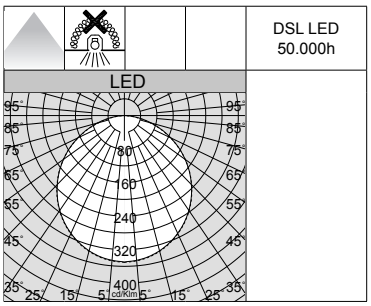

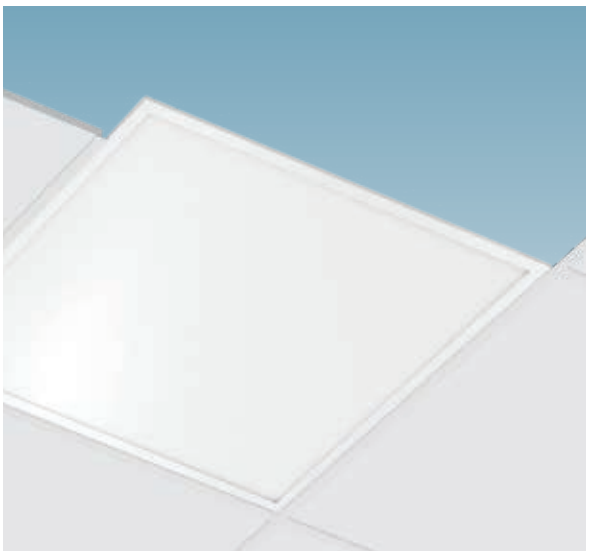

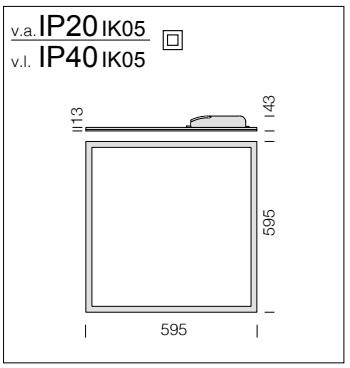

Plaque intérieure : en PMMA.

LED : maintien du flux lumineux à 80%: 50.000h (L80B20).
Facteur de puissance ≥0,95.

Pannello B					
		CLD			LUMEN SORTANT (tq= 25 °C)
LED	couleur	poids	code	W tot	K - ølm - CRI
LED	blanc	1,90	22**184371**-00	**34**	4000K - 3560lm - CRI>80
			22**184373**-00		3000K - 3311lm - CRI>80
			22**184371-0083**		6500K - 3560lm - CRI>80

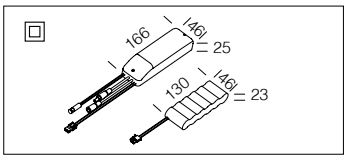

Kit alimentation EM	
1h	220**96035**-00
3h	220**96037**-00
Kit pour l'alimentation en version urgence avec connectique. Max 54W.	

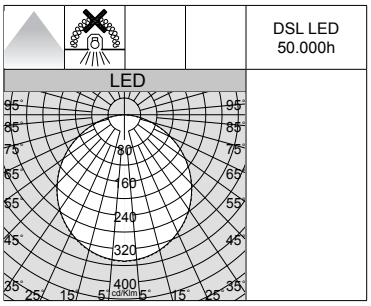

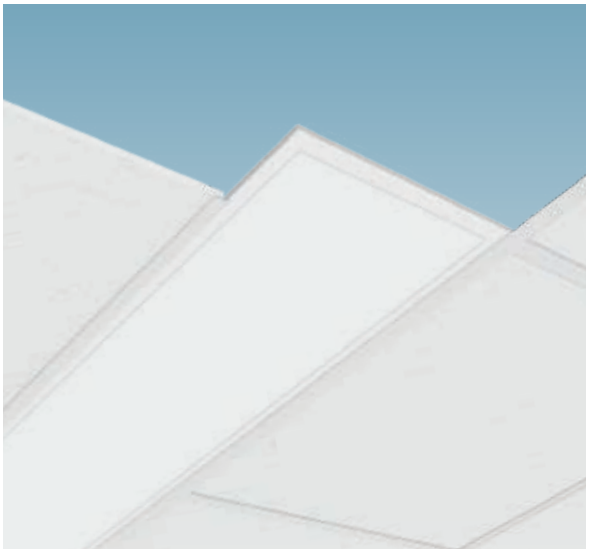

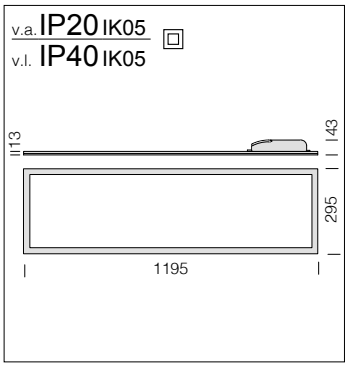

Plaque intérieure : en PMMA.

LED : maintien du flux lumineux à 80%: 50.000h (L80B20).
Facteur de puissance ≥0,95.

Pannello B - R2					
		CLD			LUMEN SORTANT (tq= 25 °C)
LED	couleur	poids	code	W tot	K - ølm - CRI
LED	blanc	2,60	22**185216**-00	**34**	4000K - 3560lm - CRI>80

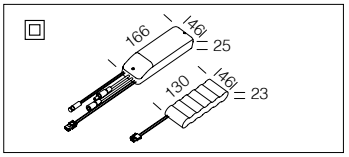

Kit alimentation EM	
1h	220**96035**-00
3h	220**96037**-00
Kit pour l'alimentation en version urgence avec connectique. Max 54W.	

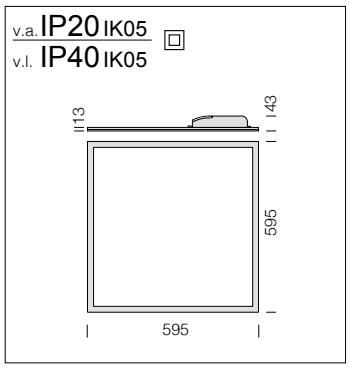

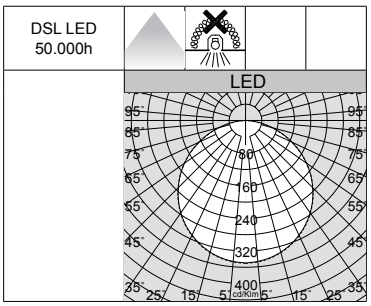

Plaque intérieure : en PMMA.

LED : maintien du flux lumineux à 80%: 50.000h (L80B20).
Facteur de puissance ≥0,95.

Pannello B - DIP SWITCH						
		CLD				LUMEN SORTANT (tq= 25 °C)
LED	couleur	poids	code	I out	W tot	K - ølm - CRI
LED	blanc	1,90	22**184301**-00	***900***	**30**	4000K - 3202lm - CRI>80
			22**184301-39**			3000K - 3042lm - CRI>80

GRADATION PAR DIP SWITCH		
		LUMEN SORTANT (tq= 25 °C)
I out	W tot	K - ølm - CRI
850	**28**	4000K - 3024lm - CRI>80
900	***30***	*4000K - 3202lm - CRI>80*
950	**31**	4000K - 3381lm - CRI>80
1050	**34**	4000K - 3738lm - CRI>80

GRADATION PAR DIP SWITCH		
		LUMEN SORTANT (tq= 25 °C)
I out	W tot	K - ølm - CRI
850	**28**	3000K - 2873lm - CRI>80
900	***30***	*3000K - 3042lm - CRI>80*
950	**31**	3000K - 3212lm - CRI>80
1050	**34**	3000K - 3551lm - CRI>80

Kit alimentation EM	
1h	220**96035**-00
3h	220**96037**-00
Kit pour l'alimentation en version urgence avec connectique. Max 54W.	

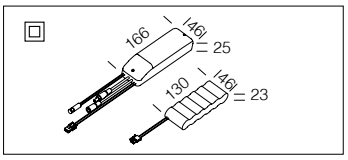

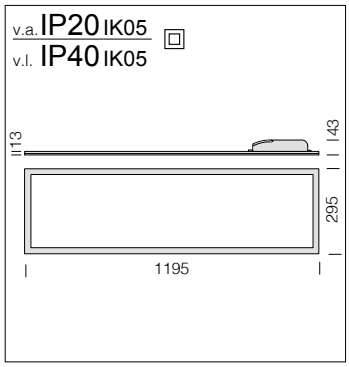

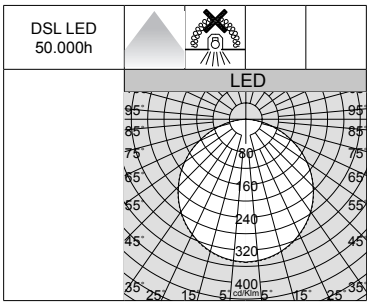

Plaque intérieure : en PMMA.

LED : maintien du flux lumineux à 80%: 50.000h (L80B20).
Facteur de puissance ≥0,95.

Pannello B - R2 - DIP SWITCH						
		CLD				LUMEN SORTANT (tq= 25 °C)
LED	couleur	poids	code	I out	W tot	K - ølm - CRI
LED	blanc	2,60	22**185204**-00	***850***	**34**	4000K - 3738lm - CRI>80
			22**185204-39**			3000K - 3551lm - CRI>80

GRADATION PAR DIP SWITCH		
		LUMEN SORTANT (tq= 25 °C)
I out	W tot	K - ølm - CRI
700	**27**	4000K - 3079lm - CRI>80
800	**31**	4000K - 3517lm - CRI>80
850	***34***	*4000K - 3738lm - CRI>80*

GRADATION PAR DIP SWITCH		
		LUMEN SORTANT (tq= 25 °C)
I out	W tot	K - ølm - CRI
700	**27**	3000K - 2924lm - CRI>80
800	**31**	3000K - 3341lm - CRI>80
850	***34***	*3000K - 3551lm - CRI>80*

Kit alimentation EM	
1h	220**96035**-00
3h	220**96037**-00
Kit pour l'alimentation en version urgence avec connectique. Max 54W.	

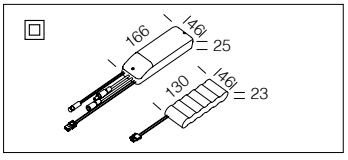

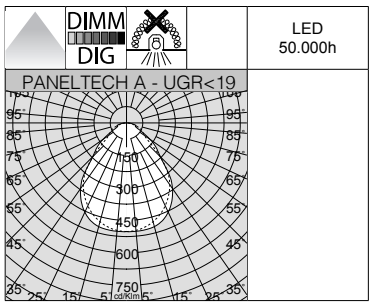

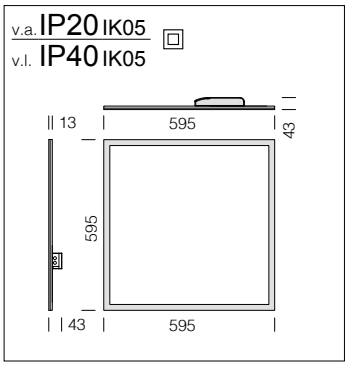

Plaque intérieure : en PMMA.

Diffuseur : technopolymère prismatique haute transmittance.

LED : maintien du flux lumineux à 80%: 50.000h (L80B20).
Facteur de puissance ≥0,95.

PanelTech A - UGR<19

		CLD		CLD D-DIG (DALI)		LUMEN SORTANT (tq= 25 °C)
LED	couleur	poids	code	code	W tot	K - ølm - CRI
LED	blanc	1,90	22**184810**-00	22**184810-1241**	**34**	4000K - 3527lm - CRI>80
			22**184811**-00	22**184811-1241**		3000K - 3353lm - CRI>80

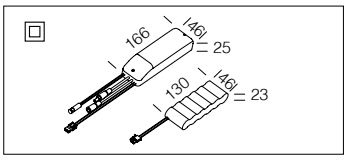

Kit alimentation EM	
1h	220**96035**-00
3h	220**96037**-00
Kit pour l'alimentation en version urgence avec connectique. Max 54W.	

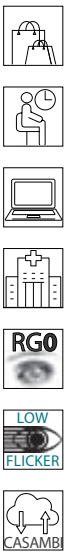

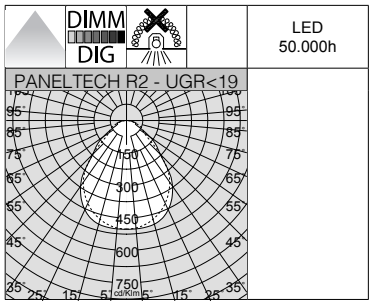

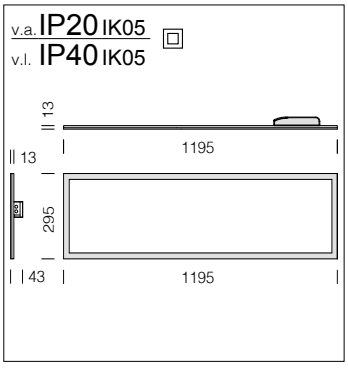

Plaque intérieure : en PMMA.

Diffuseur : technopolymère prismatique haute transmittance.

LED : maintien du flux lumineux à 80%: 50.000h (L80B20).
Facteur de puissance ≥0,95.

PanelTech R2 - UGR<19

		CLD		CLD D-DIG (DALI)		LUMEN SORTANT (tq= 25 °C)
LED	couleur	poids	code	code	W tot	K - ølm - CRI
LED	blanc	2,60	22**185210**-00	22**185210-1241**	**34**	4000K - 3470lm - CRI>80
			22**185211**-00	22**185211-1241**		3000K - 3353lm - CRI>80

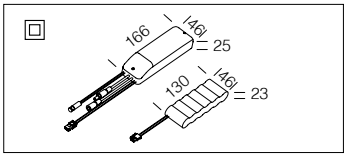

Kit alimentation EM	
1h	220**96035**-00
3h	220**96037**-00
Kit pour l'alimentation en version urgence avec connectique. Max 54W.	

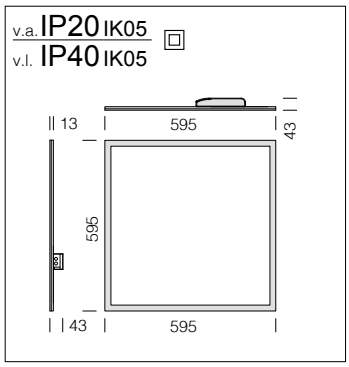

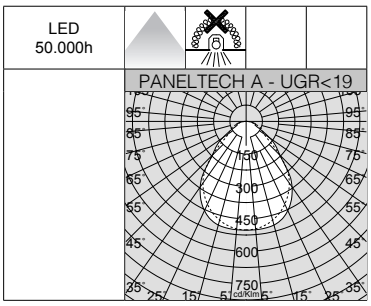

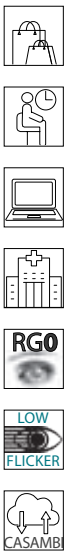

Plaque intérieure : en PMMA.

Diffuseur : technopolymère prismatique haute transmittance.

LED : maintien du flux lumineux à 80%: 50.000h (L80B20).
Facteur de puissance ≥0,95.

PanelTech A - UGR<19 - DIP SWITCH

		CLD				LUMEN SORTANT (tq= 25 °C)
LED	couleur	poids	code	I out	W tot	K - ølm - CRI
LED	blanc	1,90	22**184802**-00	***950***	**31**	4000K - 3385lm - CRI>80
			22**184802-39**			3000K - 3218lm - CRI>80

GRADATION PAR DIP SWITCH		
		LUMEN SORTANT (tq= 25 °C)
I out	W tot	K - ølm - CRI
850	**28**	4000K - 3072lm - CRI>80
900	**30**	4000K - 3229lm - CRI>80
950	***31***	*4000K - 3385lm - CRI>80*
1050	**34**	4000K - 3703lm - CRI>80

GRADATION PAR DIP SWITCH		
		LUMEN SORTANT (tq= 25 °C)
I out	W tot	K - ølm - CRI
850	**28**	3000K - 2921lm - CRI>80
900	**30**	3000K - 3069lm - CRI>80
950	***31***	*3000K - 3218lm - CRI>80*
1050	**34**	3000K - 3521lm - CRI>80

Kit alimentation EM	
1h	220**96035**-00
3h	220**96037**-00
Kit pour l'alimentation en version urgence avec connectique. Max 54W.	

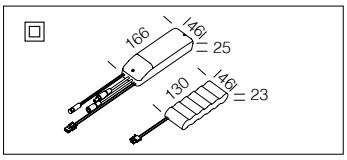

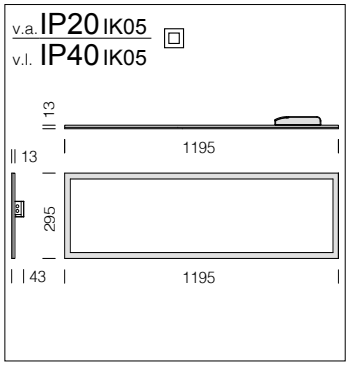

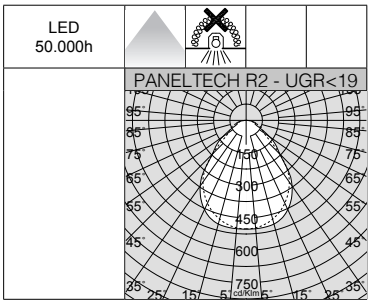

Plaque intérieure : en PMMA.

Diffuseur : technopolymère prismatique haute transmittance.

LED : maintien du flux lumineux à 80%: 50.000h (L80B20).
Facteur de puissance ≥0,95.

PanelTech R2 - UGR<19 - DIP SWITCH

		CLD				LUMEN SORTANT (tq= 25 °C)
LED	couleur	poids	code	I out	W tot	K - ølm - CRI
LED	blanc	2,60	22**185205**-00	***800***	**31**	4000K - 3429lm - CRI>80
			22**185205-39**			3000K - 3258lm - CRI>80

GRADATION PAR DIP SWITCH		
		LUMEN SORTANT (tq= 25 °C)
I out	W tot	K - ølm - CRI
700	**27**	4000K - 3000lm - CRI>80
800	***31***	*4000K - 3429lm - CRI>80*
850	**34**	4000K - 3643lm - CRI>80

GRADATION PAR DIP SWITCH		
		LUMEN SORTANT (tq= 25 °C)
I out	W tot	K - ølm - CRI
700	**27**	3000K - 2850lm - CRI>80
800	***31***	*3000K - 3258lm - CRI>80*
850	**34**	3000K - 3461lm - CRI>80

Kit alimentation EM	
1h	220**96035**-00
3h	220**96037**-00
Kit pour l'alimentation en version urgence avec connectique. Max 54W.	

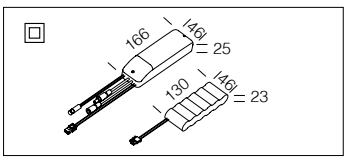

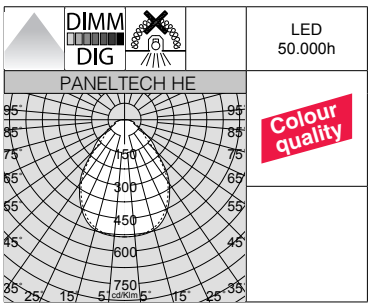

Pour faire grimper les économies d'énergie, il est possible d'intégrer à l'appareil sur demande :

- **cellules de présence et luminosité extérieures**
- **systèmes de gestion de lumière Smart avec technologie WIRELESS**

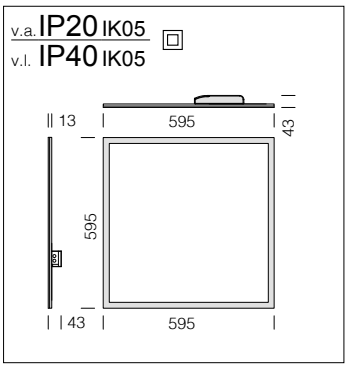

Plaque intérieure : en PMMA.

Diffuseur : technopolymère prismatique haute transmittance.

LED : maintien du flux lumineux à 80%: 50.000h (L80B20).
Facteur de puissance ≥0,95.

PanelTech HE A2 - UGR<19						
		CLD		CLD D-DIG (DALI)		LUMEN SORTANT (tq= 25 °C)
LED	couleur	poids	code	code	W tot	K - ølm - CRI
LED	blanc	1,90	22**184806**-00	22**184806-1241**	**27**	4000K - 3585lm - CRI>80

PanelTech HP A2 - UGR<19						
		CLD		CLD D-DIG (DALI)		LUMEN SORTANT (tq= 25 °C)
LED	couleur	poids	code	code	W tot	K - ølm - CRI
LED	blanc	1,90	22**184812**-00	22**184812-1241**	**47**	4000K - 4900lm - **CRI 93**

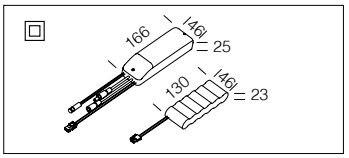

Kit alimentation EM	
1h	220**96035**-00
3h	220**96037**-00
Kit pour l'alimentation en version urgence avec connectique. Max 54W.	

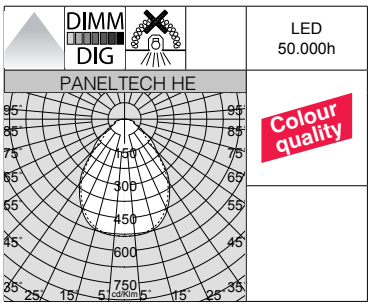

Pour faire grimper les économies d'énergie, il est possible d'intégrer à l'appareil sur demande :

- **cellules de présence et luminosité extérieures**
- **systèmes de gestion de lumière Smart avec technologie WIRELESS**

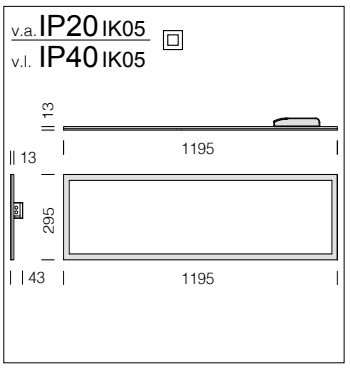

Plaque intérieure : en PMMA.

Diffuseur : technopolymère prismatique haute transmittance.

LED : maintien du flux lumineux à 80%: 50.000h (L80B20).
Facteur de puissance ≥0,95.

PanelTech HE R2 - UGR<19						
		CLD		CLD D-DIG (DALI)		LUMEN SORTANT (tq= 25 °C)
LED	couleur	poids	code	code	W tot	K - ølm - CRI
LED	blanc	2,60	22**185203**-00	22**185203-1241**	**27**	4000K - 3527lm - CRI>80

PanelTech HP R2 - UGR<19						
		CLD		CLD D-DIG (DALI)		LUMEN SORTANT (tq= 25 °C)
LED	couleur	poids	code	code	W tot	K - ølm - CRI
LED	blanc	2,60	22**185212**-00	22**185212-1241**	**47**	4000K - 4630lm - **CRI 93**

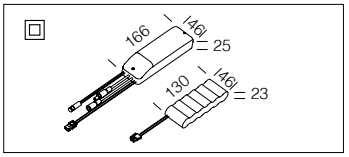

Kit alimentation EM	
1h	220**96035**-00
3h	220**96037**-00
Kit pour l'alimentation en version urgence avec connectique. Max 54W.	

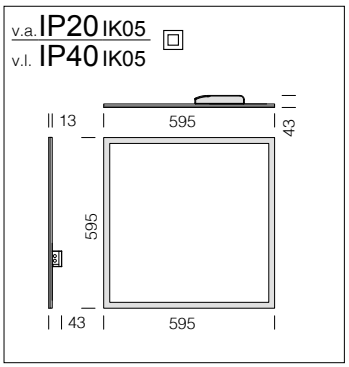

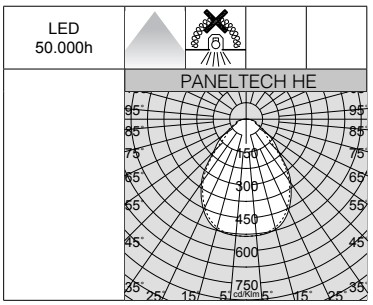

Plaque intérieure : en PMMA.

Diffuseur : technopolymère prismatique haute transmittance.

LED : maintien du flux lumineux à 80%: 50.000h (L80B20).
Facteur de puissance ≥0,95.

PanelTech HE A2 - UGR<19 - DIP SWITCH

		CLD				LUMEN SORTANT (tq= 25 °C)
LED	couleur	poids	code	I out	W tot	K - ølm - CRI
LED	blanc	1,90	22**184807**-00	***700***	**26**	4000K - 3625lm - CRI>80

GRADATION PAR DIP SWITCH		
		LUMEN SORTANT (tq= 25 °C)
I out	W tot	K - ølm - CRI
700	***26***	*4000K - 3625lm - CRI>80*
800	**30**	4000K - 4094lm - CRI>80
900	**34**	4000K - 4620lm - CRI>80
1000	**37**	4000K - 5021lm - CRI>80

Kit alimentation EM	
1h	22**096035**-00
3h	22**096037**-00
Kit pour l'alimentation en version urgence avec connectique. Max 54W.	

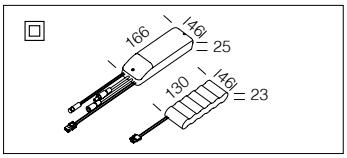

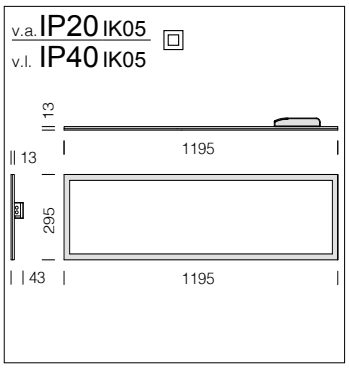

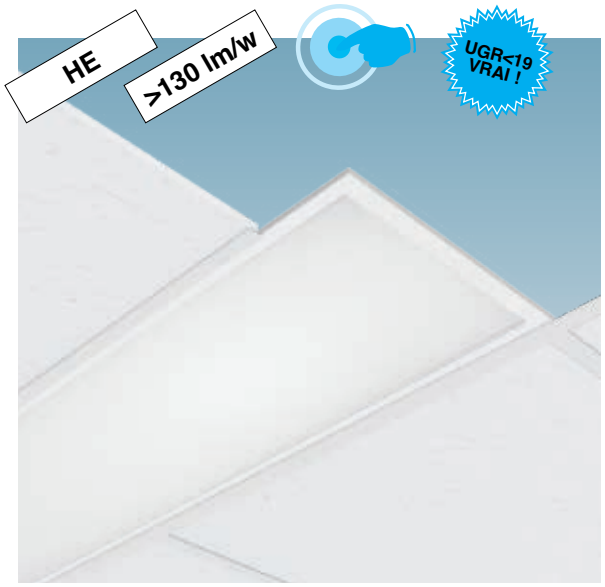

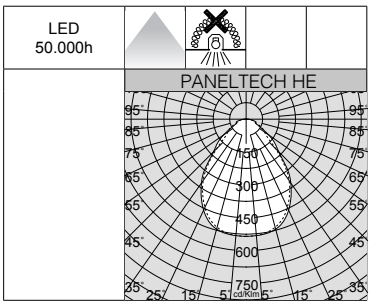

Plaque intérieure : en PMMA.

Diffuseur : technopolymère prismatique haute transmittance.

LED : maintien du flux lumineux à 80%: 50.000h (L80B20).
Facteur de puissance ≥0,95.

PanelTech HE R2 - UGR<19 - DIP SWITCH

		CLD				LUMEN SORTANT (tq= 25 °C)
LED	couleur	poids	code	I out	W tot	K - ølm - CRI
LED	blanc	2,60	22**185207**-00	***700***	**26**	4000K - 3566lm - CRI>80

GRADATION PAR DIP SWITCH		
		LUMEN SORTANT (tq= 25 °C)
I out	W tot	K - ølm - CRI
700	***26***	*4000K - 3566lm - CRI>80*
800	**30**	4000K - 4028lm - CRI>80
900	**34**	4000K - 4545lm - CRI>80
1000	**37**	4000K - 4940lm - CRI>80

Kit alimentation EM	
1h	22**096035**-00
3h	22**096037**-00
Kit pour l'alimentation en version urgence avec connectique. Max 54W.	

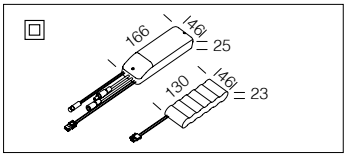

Installation en plafonnier avec cadre

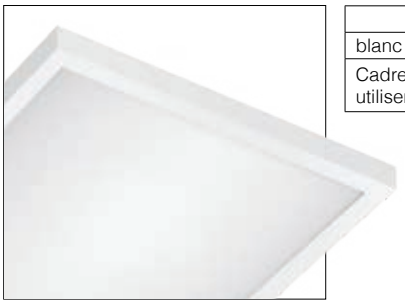

Cadre - 600x600 h44	
blanc	220**97001**-00
Cadre en aluminium peint en blanc ; utiliser pour l'installation en plafonnier.	

Cadre R - 1200x300 h44	
blanc	220**97002**-00
Cadre en aluminium peint en blanc ; utiliser pour l'installation en plafonnier.	

1) Monter le cadre selon la figure suivante (**fig.1**)

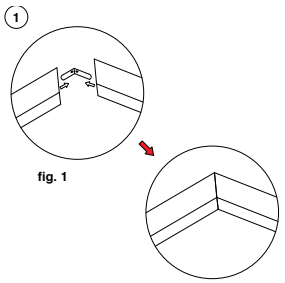

fig. 1

2) Installation
- Percer 4 trous dans la position indiquée, puis insérer les chevilles à expansion et les vis autotaraudeuses (ne pas trop serrer).
- Monter le cadre sur le plafond.
- Déplacer le cadre plafonnier (de gauche à droite ou de droite à gauche) et le fixer dans la rainure
- Serrer avec les vis autotaraudeuses.
- Ouvrir le cadre **B** d'un côté, installer le panneau dans le cadre, puis fixer le cadre avec les vis de serrage.

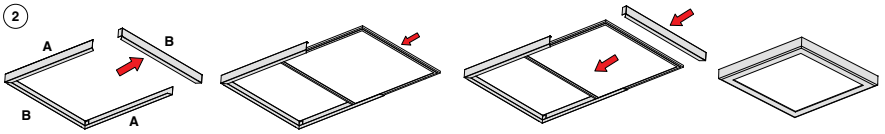

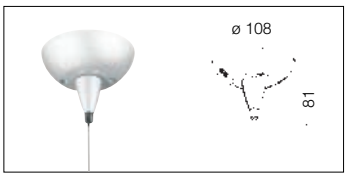

Suspension simple	
argent	2200**3171**-00
blanc	2200**3112**-00
Avec câble en acier (l = 100cm) avec dispositif de réglage millimétrique. Charge max.: 20 Kg.	

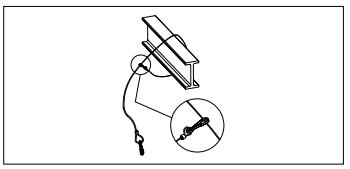

Câble de sécurité
2200**4112**-00
En acier, à utiliser pour la fixation de sécurité des luminaires à l'intérieur du faux-plafond.

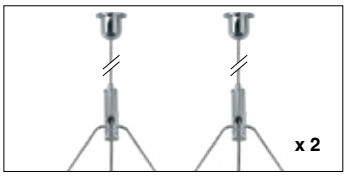

Suspension par câble Y		
x 2	acier	2200**3411**-00
Pour suspendre des luminaires à 2 points de fixation. Kit avec câble en acier Ø 1,5 mm. L standard 2 m. Charge max 15 kg. Livraison par lots de 2 pièces.		

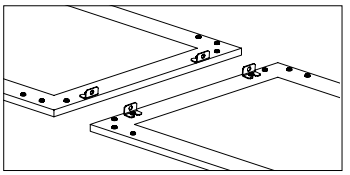

Etrier d'alignement	
acier	220**26960**-00
À utiliser pour l'installation en ligne continue.	

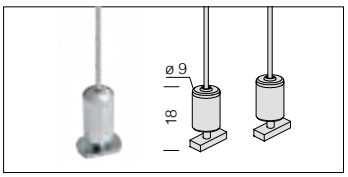

Suspension simple	
nikelèe	2200**3166**-00
Avec câble en acier et dispositif de réglage millimétrique (L=150 cm) Charge max.: 20 Kg. (2pcs).	

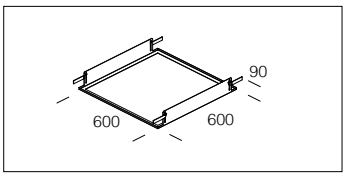

Cadre - 600x600
220**97010**-00
L'idéal pour installer le luminaire en faux-plafonds à ossature cachée.

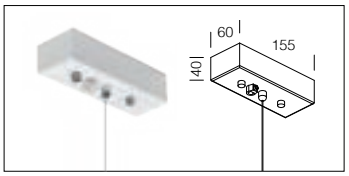

Suspension simple avec câble	
argent	2200**3176**-00
blanc	2200**3118**-00
Avec câble en acier (L = 150cm) avec dispositif de réglage millimétrique. Charge max.: 20 Kg.	

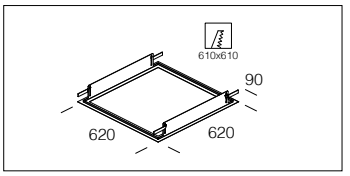

Cadre - 620x620
220**97015**-00
L'idéal pour installer le luminaire en faux-plafonds de plâtre.

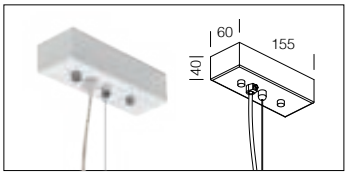

Suspension électrifique avec câble 3P	
argent	2200**3174**-00
blanc	2200**3190**-00
Avec câble en acier (L = 150cm) avec dispositif de réglage millimétrique, câble d'alimentation. Charge max.: 20 Kg.	

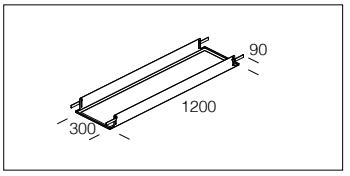

Cadre R - 1200x300
220**97014**-00
L'idéal pour installer le luminaire en faux-plafonds à ossature cachée.

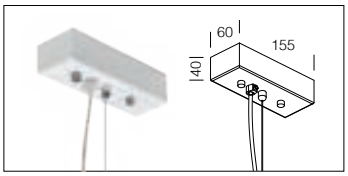

Suspension électrifique avec câble 5P	
blanc	2200**3120**-00
Avec câble en acier (L = 150cm) et câble d'alimentation. Pour alimentation en versions **EM et DIMM DALI**. Charge max.: 20 Kg.	

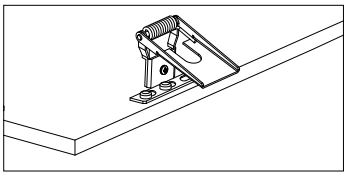

Ressorts pour encastré	
x 4	2200**1491**-00
x 6	2200**1492**-00
L'idéal pour installer le luminaire en faux-plafonds de plâtre.	

version Pannello	encastrée min/max	
295x595 acc. 2200**1491**-00		min 280x580 max 285x585
295x295 acc. 2200**1491**-00		min 280x280 max 285x285
595x595 acc. 2200**1491**-00		min 580x580 max 585x585
295x1185 acc. 2200**1492**-00		min 280x1180 max 285x1185

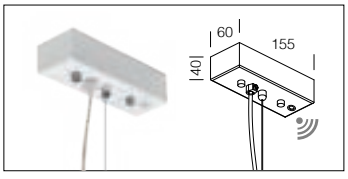

Suspension électrifique WIRELESS 5P	
blanc	2200**3125**-00
Avec câble en acier (L = 150cm) et câble d'alimentation. Pour la gestion **WIRELESS** des versions **DIMM DALI (Out DALI : Max 7mA).** Charge max.: 20 Kg.	

Frame LED, *cadre lumineux pour faux plafonds*, facile à installer, idéal comme finition esthétique pour l'éclairage d'accentuation. Parfait pour mettre en valeur des espaces tels que couloirs, bibliothèques, restaurants et salles de réunion, il associe design moderne et efficacité lumineuse, créant une atmosphère élégante et chaleureuse.

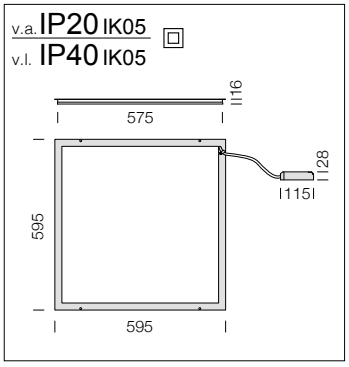

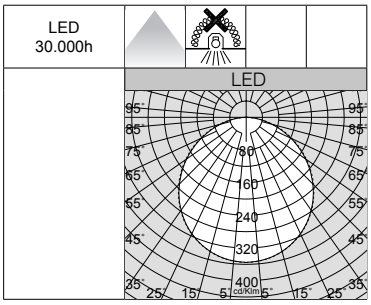

Corps/Cadre: en tôle d'acier peinte, montage par le dessus

LED : maintien du flux lumineux à 80%: 30.000h (L80B50).
Facteur de puissance ≥0,9.

Frame LED - cadre lumineux					
		CLD			LUMEN SORTANT (tq= 25 °C)
LED	couleur	poids	code	W tot	K - ølm - CRI
LED	blanc	0,50	22**187110**-00	**40**	4000K - 4000lm - CRI>80

Corps : en tôle d'acier peinte avec étrier pour l'installation et cadre en aluminium.

Optiques confort : lentilles secondaires en PMMA avec reflecteur en polycarbonate métallisé anti-éblouissement pour un plus grand confort visuel.

Diffuseur : en polycarbonate transparent haute transmittance.

Alimentation : ouverture de l'appareil non nécessaire; équipé de connecteur rapide.

LED : facteur de puissance: ≥0,9. maintien du flux lumineux à 80%: 50.000h (L80B20).
Groupe de risque photobiologique: groupe 0 (exempt de risque).

Sur demande : version avec solution de pointe pour le contrôle de l'éclairage CASAMBI (luminaires **à installer dans des faux-plafonds/panneaux NON métalliques**). Pour de plus amples informations, veuillez consulter le chapitre *Composants techniques.*

Sky Panel est une gamme de plafonniers encastrables conçue pour recréer l'effet de la **lumière du soleil et du ciel dans une pièce**. Il s'agit d'appareils LED spécifiquement développés pour simuler la lumière naturelle dans les environnements sans ouvertures vers l'extérieur. Cette lumière artificielle contribue à réguler notre horloge biologique, favorise le bien-être général, réduit le stress et améliore l'humeur. Elle crée également une ambiance plus naturelle et lumineuse, donnant à l'espace une impression de grandeur et de confort. Une fois en place, l'optique confort du Sky Panel diffuse un faisceau lumineux qui évoque un rayon de soleil filtrant par une fenêtre, typique des belles journées claires.

C'est la solution idéale pour bénéficier des bienfaits de la lumière du jour, même dans un espace entièrement clos. **AVANTAGES** de l'utilisation du plafonnier Sky Panel :

PHYSIOLOGIQUES :
- Améliore le confort visuel
- Régule le rythme veille-sommeil
- Contribue à l'équilibre des fonctions physiologiques

PSYCHOLOGIQUES :
- Réduit l'anxiété et le stress
- Améliore l'humeur
- Favorise l'efficacité au travail

ARCHITECTURAUX :
- Valorise l'espace et les textures des matériaux environnants
- Accroît la perception de volume et apporte une touche décorative à l'environnement

Montage en encastré ou par le dessus sur fers

1. Découper une ouverture dans le faux plafond
2. Plier la patte de fixation à 90° ; fixer une extrémité du câble de sécurité fourni à la structure du faux-plafond et l'autre à l'œillet de sécurité de l'appareil ; raccorder le connecteur rapide du luminaire au driver, puis connecter ce dernier au réseau
3. Ouvrir les ressorts de fixation vers le haut et insérer un côté de l'appareil
4. Ouvrir les autres ressorts de fixation vers le haut et insérer totalement l'appareil dans l'ouverture, puis le fixer dans le faux plafond

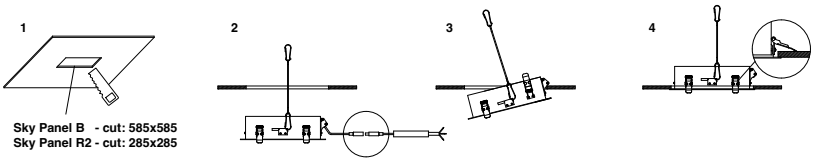

1. Retirer trois panneaux des fers
2. Retirer les ressorts de l'appareil
3. Poser l'appareil par le dessus sur les fers
4. Plier la patte de fixation à 90° ; fixer une extrémité du câble de sécurité fourni à la structure du faux-plafond et l'autre à l'œillet de sécurité de l'appareil
5. Raccorder le connecteur rapide du luminaire au driver, puis connecter ce dernier au réseau
6. Réinsérer les panneaux dans les fers

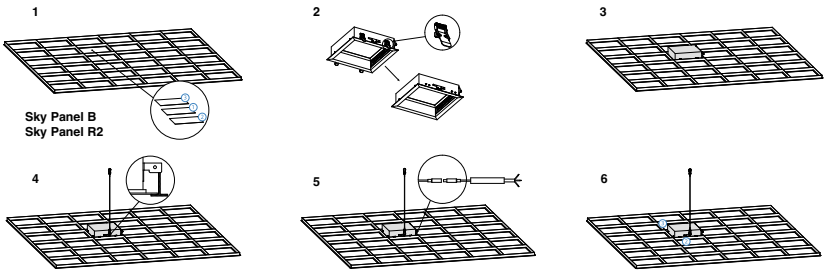

1. Percer le plafond à l'emplacement des écrous de l'appareil et insérer les chevilles fournies
2. Fixer une extrémité du câble de sécurité au support de suspension au plafond
3. Serrer le câble de sécurité à l'aide des attaches de suspension sur le plafonnier ; raccorder le connecteur rapide du luminaire au driver, puis connecter ce dernier au réseau
4. Positionner l'appareil sur les fers et ajuster la longueur du câble de sécurité jusqu'à ce qu'il soit tendu pour supporter le poids. Replier ensuite le crochet de suspension intégré pour l'accrocher directement aux fers

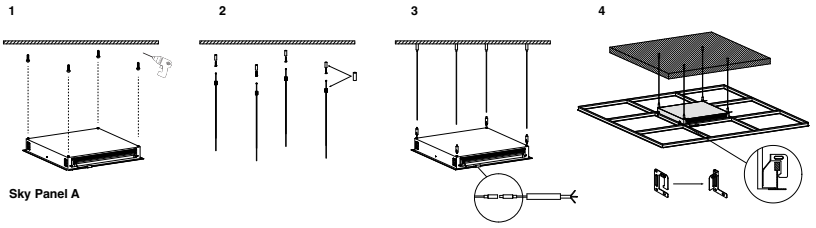

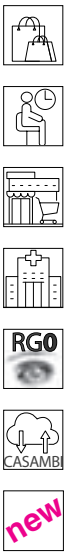

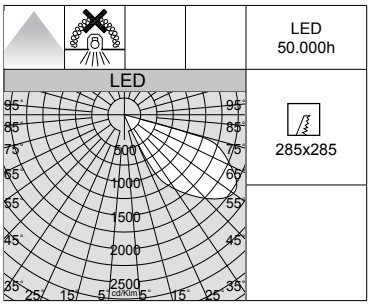

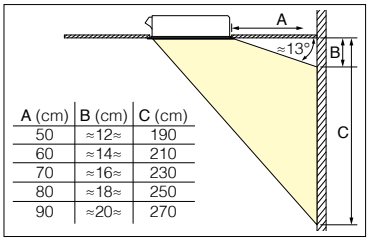

A (cm)	B (cm)	C (cm)
50	≈12≈	190
60	≈14≈	210
70	≈16≈	230
80	≈18≈	250
90	≈20≈	270

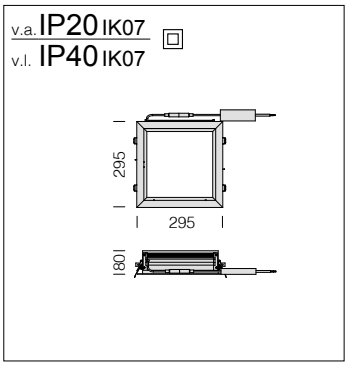

LED : maintien du flux lumineux à 80%: 50.000h (L80B20).
Facteur de puissance ≥0,95.

Sky Panel B

		CLD			LUMEN SORTANT (tq= 25 °C)
LED	couleur	poids	code	W tot	K - ølm - CRI
LED	blanc	1,80	22**186810**-00	**16**	4200K - 1360lm - CRI>80

v.a. IP20 IK07
v.l. IP40 IK07

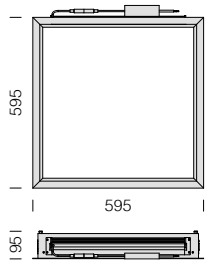

LED : maintien du flux lumineux à 80%: 50.000h (L80B20).
Facteur de puissance ≥0,95.

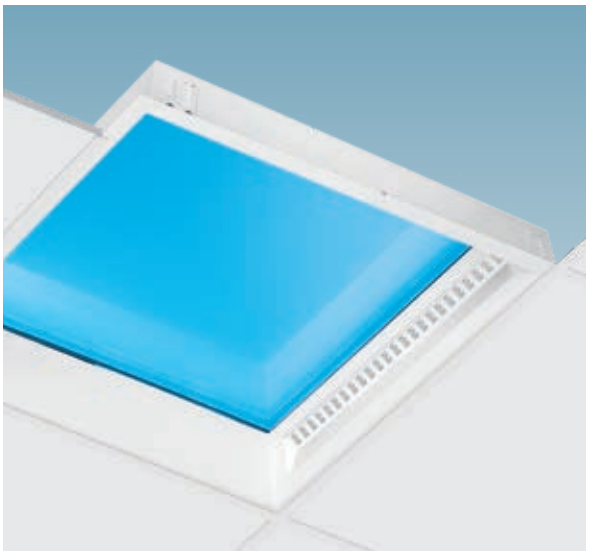

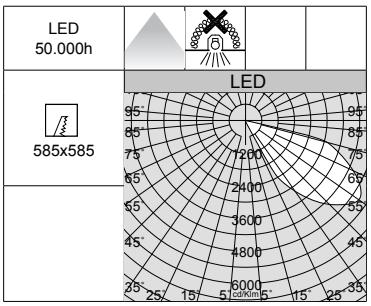

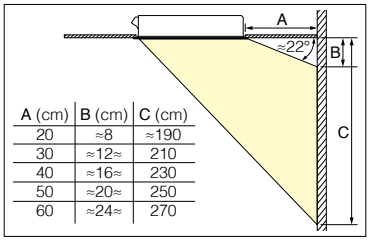

A (cm)	B (cm)	C (cm)
20	≈8	≈190
30	≈12≈	210
40	≈16≈	230
50	≈20≈	250
60	≈24≈	270

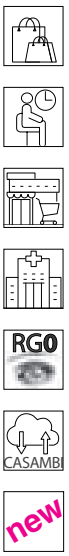

Sky Panel A					
		CLD			LUMEN SORTANT (tq= 25 °C)
LED	couleur	poids	code	W tot	K - ølm - CRI
LED	blanc	6,00	22**186910**-00	**60**	4200K - 4000lm - CRI>80

v.a. IP20 IK07
v.l. IP40 IK07

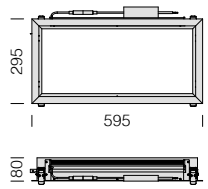

LED : maintien du flux lumineux à 80%: 50.000h (L80B20).
Facteur de puissance ≥0,95.

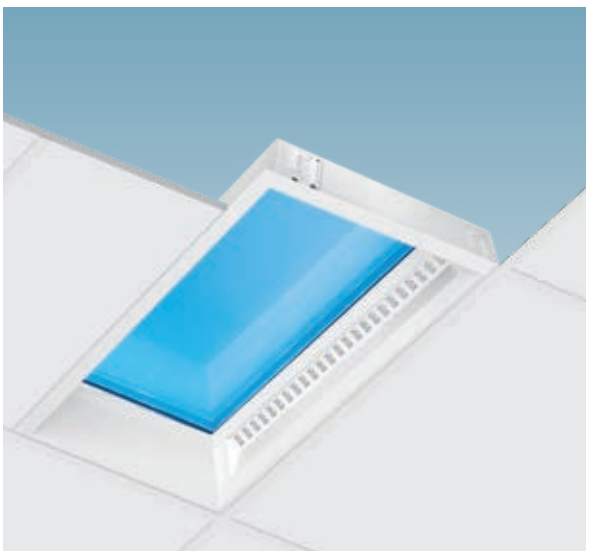

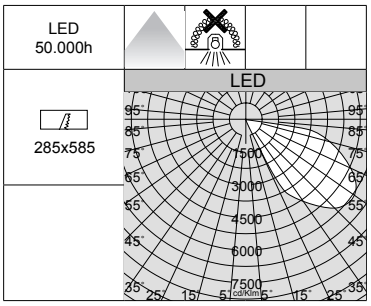

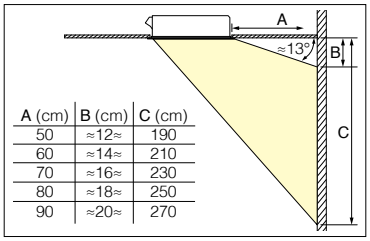

A (cm)	B (cm)	C (cm)
50	≈12≈	190
60	≈14≈	210
70	≈16≈	230
80	≈18≈	250
90	≈20≈	270

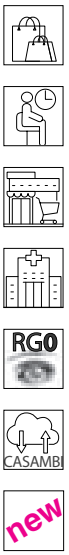

Sky Panel R2					
		CLD			LUMEN SORTANT (tq= 25 °C)
LED	couleur	poids	code	W tot	K - ølm - CRI
LED	blanc	3,30	22**187010**-00	**35**	4200K - 2975lm - CRI>80

LISET 2.0 SYSTEM

Intro p. 168
Liset 2.0 HE p. 174
Liset 2.0 Dark light p. 182
Liset 2.0 optiques confort p. 184
Liset 2.0 avec diffuseur p. 188
Liset 2.0 trimless p. 190
Liset 2.0 compositions p. 192
Liset 2.0 INFINITY p. 198
Liset 2.0 TW - HCL p. 200
Liset 2.0 acc p. 204
Liset 2.0 SQ p. 208
Liset 2.0 RT p. 210
Liset 2.0 lame de lumière p. 212
Liset 2.0 au mur p. 214
Liset 2.0 OR p. 218
Liset 2.0 OFFICE p. 220
Liset 2.0 HOME p. 222
Liset 2.0 TABLE p. 224

SINTESI INFINITY

BOREALED

MICRO LISET PROFESSIONAL

PROFIL

Sintesi INFINITY DIP SWITCH p. 226
BoreaLED p. 228
Micro Liset Professional p. 230
Profil pour Strip LED p. 236

STRIP LED CRI>90

STRIP LED CRI>80

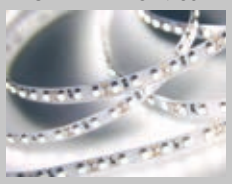

STRIP LED IP20-IP65

STRIP LED SILICONE

Strip LED p. 238

Liset 2.0 est un véritable système multifonctionnel, mise au point pour tirer un maximum d'avantages de la technologie LED. La sobriété des lignes et l'efficacité lumineuse permettent de mettre en scène des clairs-obscurs stupéfiants. L'extraordinaire flexibilité du système repose sur la multitude des solutions réalisables avec le module d'angle. Celui-ci permet de composer des installations « PLEINE INTENSITÉ » qui garantissent un éclairage uniforme de l'espace et un confort visuel continu. La caractéristique principale du système est sa capacité à intégrer une grande variété de downlights, spots en plafonnier et projecteurs de la série Matrix Q. En raison de ses multiples configurations de puissance, de puissance lumineuse, de faisceaux lumineux et de finitions esthétiques, Liset 2.0 System s'inscrit parfaitement dans tous les contextes architecturaux et met en valeur l'espace d'exposition et les objets exposés..

Corps : en aluminium extrudé.

Têtes : en aluminium moulé sous pression.

LED : maintien du flux lumineux à 80%: 100.000h (L80B10). Facteur de puissance : ≥0,92.
Groupe de risque photobiologique : groupe 0 (exempt de risque).

Disponible prochainement, CASAMBI VOICE :
Une interface révolutionnaire pour contrôler les appareils DALI aussi bien depuis l'appli CASAMBI en mode Bluetooth qu'avec les commandes vocales transmises aux assistants, AMAZON ALEXA/ GOOGLE HOME/MATTER, en mode Wifi. Les deux systèmes, CASAMBI et AMAZON ALEXA/GOOGLE HOME/MATTER, sont indépendants, communiquent entre eux et s'actualisent réciproquement.

CASAMBI
Google Assistant
amazon alexa
matter

Classement des valeurs UGR en fonction de l'application		
UGR	≤ 16	Activités très précises (dessins industriels)
	≤ 19	Bureaux et bâtiments scolaires (lecture, écriture, réunions, travail sur écran)
	≤ 22	Activités industrielles, artisanat
	> 28	Éblouissement élevé

L'UGR (*unified glare rating*) est une valeur internationale établie suivant la méthode unifiée d'évaluation de l'éblouissement direct des luminaires, normalisée par la CIE (Commission internationale de l'éclairage). La norme européenne pour l'éclairage des lieux de travail intérieurs **NF EN 12464-1** définit une valeur UGR spécifique pour chaque application, comprise entre **10 et 30**. **Plus cette valeur est basse, plus l'éblouissement est négligeable**. La valeur UGR exacte se calcule d'après le projet, car elle prend en compte la disposition des luminaires, les caractéristiques du local (dimensions, réflexions) et la position de l'observateur.

Tout est possible !
Ça n'a jamais été aussi stimulant de créer des scénarios de lumière avec Liset 2.0 !
La finition parfaite des matériaux permet de créer des parcours lumineux PLEINE INTENSITÉ, avec intersections de 45° invisibles maximalisant la liberté et la créativité.

Liset 2.0 est un luminaire linéaire et modulaire Il simplifie la composition de l'éclairage qui peut adopter plusieurs configurations, quelle qu'en soit l'application : commerce de détail, contextes architecturaux et culturels, espaces d'accueil et/ou structures d'hébergement.
Compact, élégant, polyvalent et peu encombrant, Liset 2.0 est facile à installer en encastré, en plafonnier, en suspension ou sur rail.

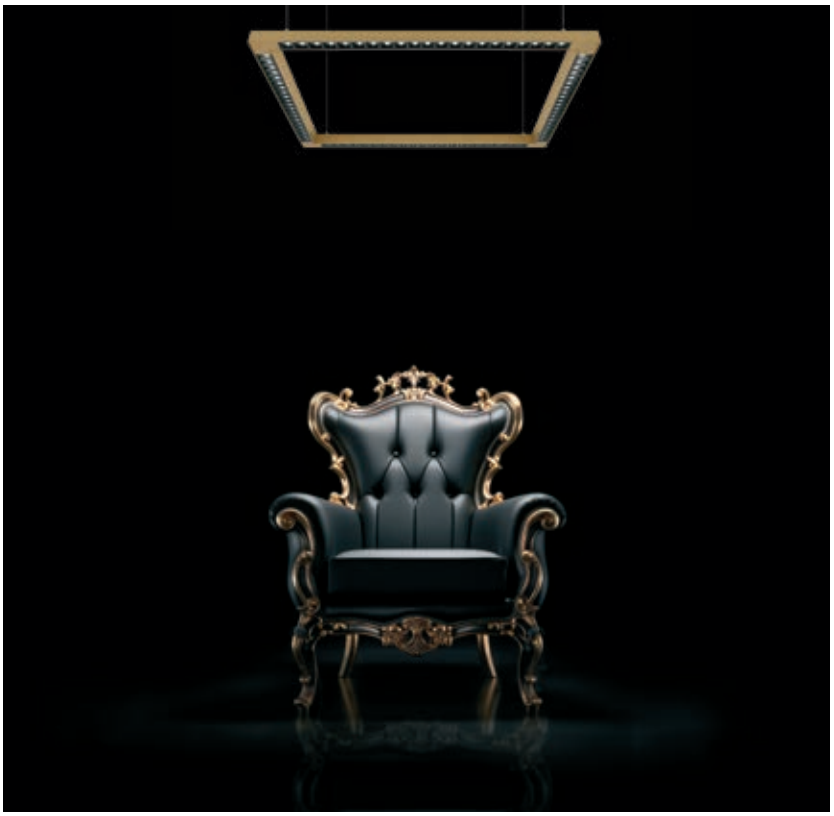

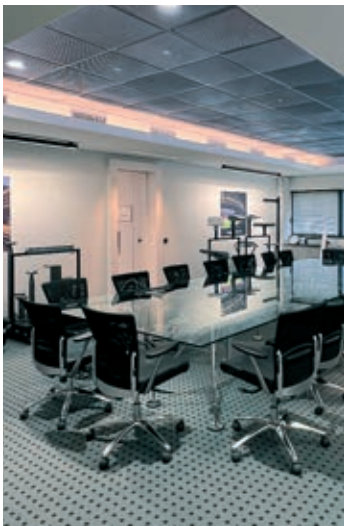

Liset 2.0 - System

Liset 2.0 est disponible en versions : avec optique HE en polycarbonate, avec optique basse luminance UGR<19, avec optique confort blanche, noire et dark en polycarbonate et avec diffuseur en polycarbonate opale. Toute la gamme est équipée de LED de dernière génération - 3 000K/4 000K, CRI>80 pour une utilisation facile dans n'importe quel projet d'éclairage.

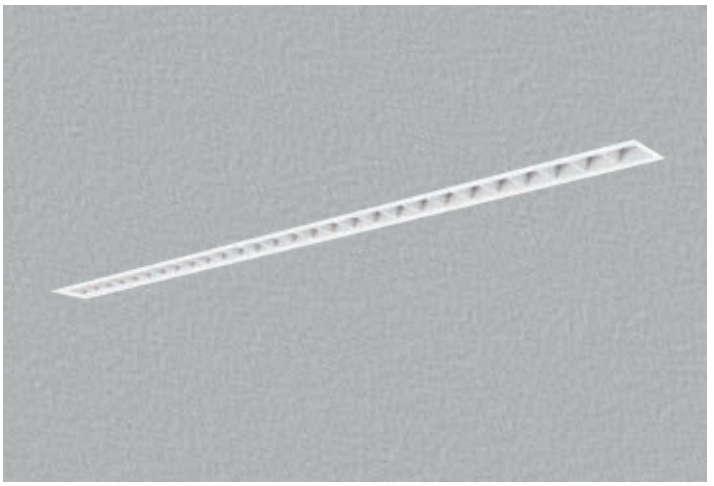

Encastré et Trimless

Plafonnier et Mural

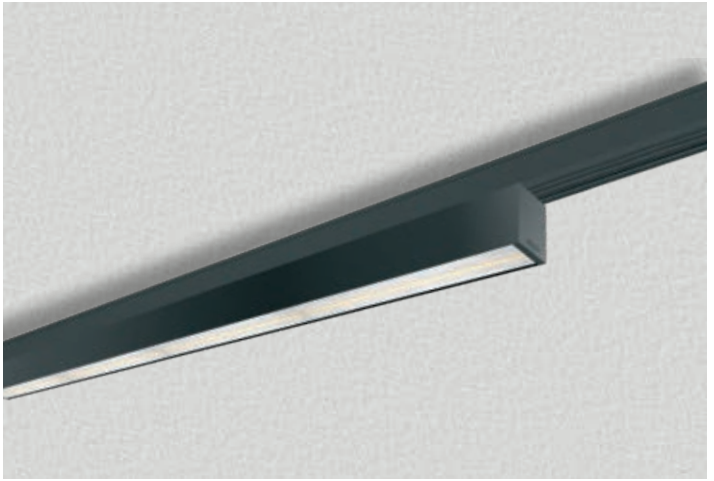

Rail

Suspension

Office/Home

TW/HCL

Couleurs et finitions :

blanc smooth matt white	noir smooth matt black	smooth anodic ice	smooth silver	smooth golden beach	smooth bronze	gold

Optiques HE en plycarbonate haute performance avec facteur d'éblouissement très faible, résistantes à haute température et au rayonnement UV. Version avec optique **EXTENSIVE 90° (sur demande : 60°), ELLIPTIQUE 30°X80°, ASYMÉTRIQUE 25°,** optique **UGR19**

Optique Dark light a ventelles double parabole, en aluminium brillant 99,99 anti-reflet et anti-irisant basse luminance avec traitement au PVD.

Optiques confort polycarbonate noir, blanc (sur demande) et métallisé dark anti-éblouissement pour un plus grand confort visuel. **Sur demande** disponibles versions avec optique ronde.

Diffuseur en polycarbonate opale, anti-éblouissement, incassable et autoextinguible V2, stabilisé aux rayons UV.

Liset 2.0 HE - extensif 90°

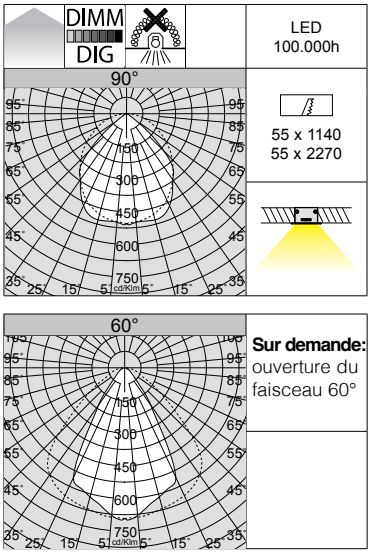

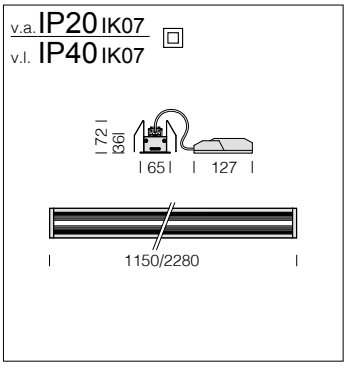

Optiques : en polycarbonate haute performance avec facteur d'éblouissement très faible, résistantes à haute température et au rayonnement UV.

LED : maintien du flux lumineux à 80%: 100.000h (L80B10).
Facteur de puissance ≥0.92.

Liset 2.0 HE - encastré - 90°

		CLD			CLD D-DIG (DALI)		LUMEN SORTANT (tq= 25 °C)
LED	corps	L (mm)	poids	code	code	W tot	K - ølm - CRI
LED 4 modules	blanc	1150	2,00	22**303001**-00	22**303001-1241**	**29**	4000K - 3336lm - CRI>80
				22**303001-39**	22**303001-3941**		3000K - 3103lm - CRI>80
LED 8 modules	blanc	2280	3,70	22**303002**-00	22**303002-1241**	**56**	4000K - 6673lm - CRI>80
				22**303002-39**	22**303002-3941**		3000K - 6206lm - CRI>80

Sur demande : CRI>90 (3000K-4000K)
- version avec corps noir
- version avec câblage traversant pour ligne continue avec sous-code **-0072**
- version PUSH-DIMM avec sous-code **-1245** (4000K) ou **-3945** (3000K)
- version EM 1h avec sous-code **-09** (4000K) ou **-0928** (3000K) - version EM 3h avec sous-code **-31** (4000K) ou **-3957** (3000K)

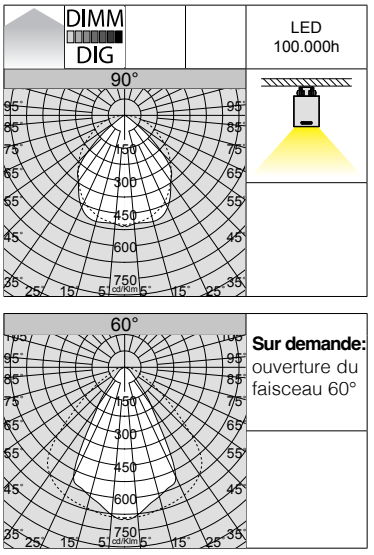

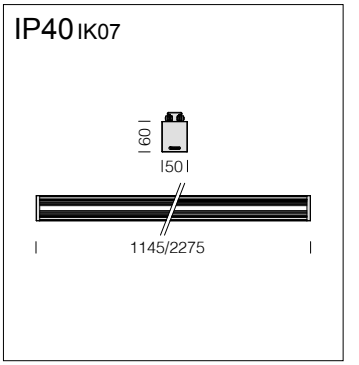

Optiques : en polycarbonate haute performance avec facteur d'éblouissement très faible, résistantes à haute température et au rayonnement UV.

LED : maintien du flux lumineux à 80%: 100.000h (L80B10).
Facteur de puissance ≥0.92.

Liset 2.0 HE - plafonnier - 90°

		CLD			CLD D-DIG (DALI)		LUMEN SORTANT (tq= 25 °C)
LED	corps	L (mm)	poids	code	code	W tot	K - ølm - CRI
LED 4 modules	blanc	1145	2,80	22**303003**-00	22**303003-1241**	**29**	4000K - 3336lm - CRI>80
	noir			22**303033**-00	22**303033-1241**		
LED 4 modules	blanc	1145	2,80	22**303003-39**	22**303003-3941**	**29**	3000K - 3103lm - CRI>80
	noir			22**303033-39**	22**303033-3941**		
LED 8 modules	blanc	2275	5,30	22**303004**-00	22**303004-1241**	**56**	4000K - 6673lm - CRI>80
	noir			22**303034**-00	22**303034-1241**		
LED 8 modules	blanc	2275	5,30	22**303004-39**	22**303004-3941**	**56**	3000K - 6206lm - CRI>80
	noir			22**303034-39**	22**303034-3941**		

Sur demande : CRI>90 (3000K-4000K)
- version avec câblage traversant pour ligne continue avec sous-code **-0072**
- version PUSH-DIMM avec sous-code **-1245** (4000K) ou **-3945** (3000K)
- version EM 1h avec sous-code **-09** (4000K) ou **-0928** (3000K) - version EM 3h avec sous-code **-31** (4000K) ou **-3957** (3000K)

IP40 IK07

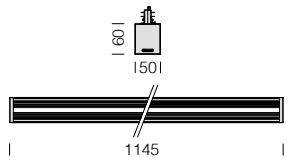

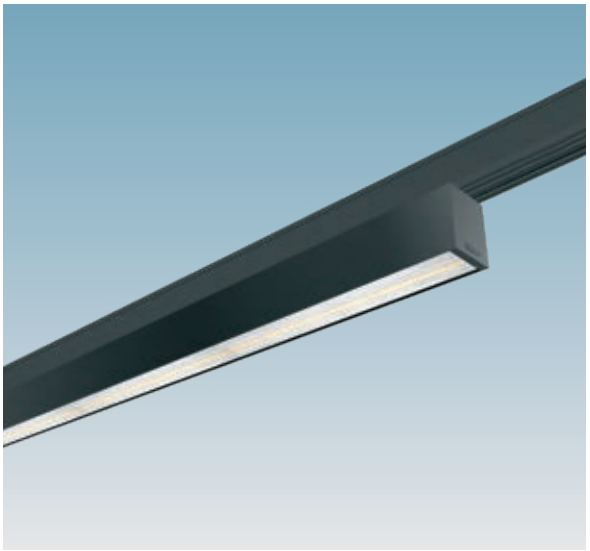

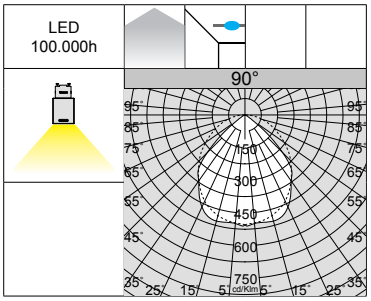

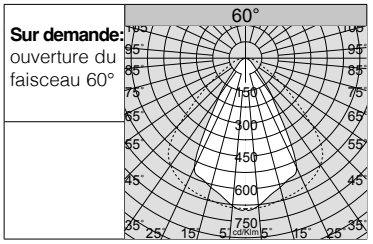

Optiques : en polycarbonate haute performance avec facteur d'éblouissement très faible, résistantes à haute température et au rayonnement UV.

LED : maintien du flux lumineux à 80%: 100.000h (L80B10).
Facteur de puissance ≥0.92.

Liset 2.0 HE - rail - 90°

		CLD				LUMEN SORTANT (tq= 25 °C)
LED	corps	L (mm)	poids	code	W tot	K - ølm - CRI
LED 4 modules	blanc	1145	2,70	22**303006**-00	**29**	4000K - 3336lm - CRI>80
	noir			22**303036**-00		
LED 4 modules	blanc	1145	2,70	22**303006-39**	**29**	3000K - 3103lm - CRI>80
	noir			22**303036-39**		

Sur demande : CRI>90 (3000K-4000K)
- version DIMM-DALI avec sub-code **-1241** (4000K) ou **-3941** (3000K)
- version PUSH-DIMM avec sous-code **-1245** (4000K) ou **-3945** (3000K)
- version EM 1h avec sous-code **-09** (4000K) ou **-0928** (3000K) - version EM 3h avec sous-code **-31** (4000K) ou **-3957** (3000K); commander à part le KIT EM pour OMINTRACK PLUS (voir chapitre *Rails*)

IP40 IK07

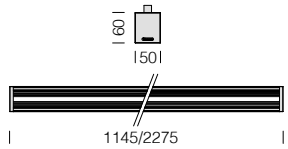

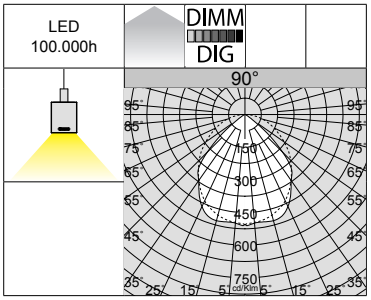

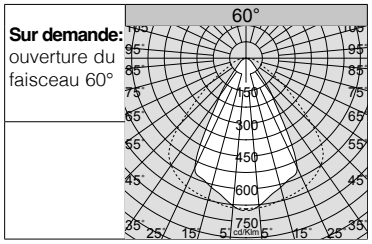

Optiques : en polycarbonate haute performance avec facteur d'éblouissement très faible, résistantes à haute température et au rayonnement UV.

LED : maintien du flux lumineux à 80%: 100.000h (L80B10).
Facteur de puissance ≥0.92.

Liset 2.0 HE - suspension - lumière directe - 90°

		CLD			CLD D-DIG (DALI)		LUMEN SORTANT (tq= 25 °C)
LED	corps	L (mm)	poids	code	code	W tot	K - ølm - CRI
LED 4 modules	blanc	1145	2,70	22**303008**-00	22**303008-1241**	**29**	4000K - 3336lm - CRI>80
	noir			22**303038**-00	22**303038-1241**		
LED 4 modules	blanc	1145	2,70	22**303008-39**	22**303008-3941**	**29**	3000K - 3103lm - CRI>80
	noir			22**303038-39**	22**303038-3941**		
LED 8 modules	blanc	2275	5,30	22**303009**-00	22**303009-1241**	**56**	4000K - 6673lm - CRI>80
	noir			22**303039**-00	22**303039-1241**		
LED 8 modules	blanc	2275	5,30	22**303009-39**	22**303009-3941**	**56**	3000K - 6206lm - CRI>80
	noir			22**303039-39**	22**303039-3941**		

Avec dispositif de réglage millimétrique; commander à part suspensions (suspensions (voir page accessoires).
Sur demande : CRI>90 (3000K-4000K)
- version avec câblage traversant pour ligne continue avec sous-code **-0072**
- version PUSH-DIMM avec sous-code **-1245** (4000K) ou **-3945** (3000K)
- version EM 1h avec sous-code **-09** (4000K) ou **-0928** (3000K) - version EM 3h avec sous-code **-31** (4000K) ou **-3957** (3000K)

Liset 2.0 HE - elliptique 30° x 80°

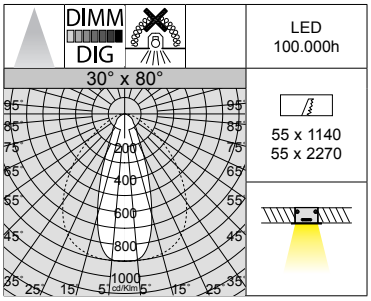

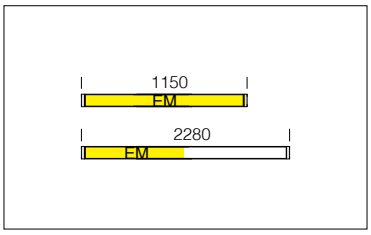

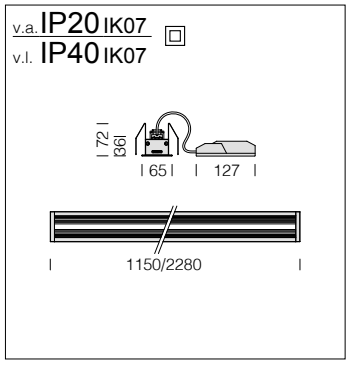

Optiques : en polycarbonate haute performance avec facteur d'éblouissement très faible, résistantes à haute température et au rayonnement UV.

LED : maintien du flux lumineux à 80%: 100.000h (L80B10).
Facteur de puissance ≥0.92.

Liset 2.0 HE - encastré - 30° x 80°

		CLD			CLD D-DIG (DALI)		LUMEN SORTANT (tq= 25 °C)
LED	corps	L (mm)	poids	code	code	W tot	K - ølm - CRI
LED 4 modules	blanc	1150	1,90	22**303101**-00	22**303101-1241**	**29**	4000K - 3319lm - CRI>80
				22**303101-39**	22**303101-3941**		3000K - 3087lm - CRI>80
LED 8 modules	blanc	2280	3,80	22**303102**-00	22**303102-1241**	**56**	4000K - 6638lm - CRI>80
				22**303102-39**	22**303102-3941**		3000K - 6174lm - CRI>80

Sur demande : CRI>90 (3000K-4000K)
- version avec corps noir
- version avec câblage traversant pour ligne continue avec sous-code **-0072**
- version PUSH-DIMM avec sous-code **-1245** (4000K) ou **-3945** (3000K)
- version EM 1h avec sous-code **-09** (4000K) ou **-0928** (3000K) - version EM 3h avec sous-code **-31** (4000K) ou **-3957** (3000K)

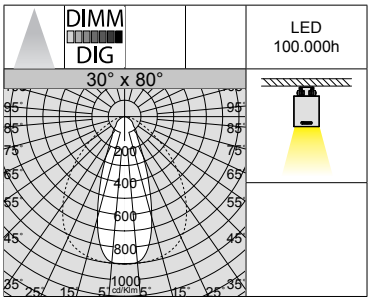

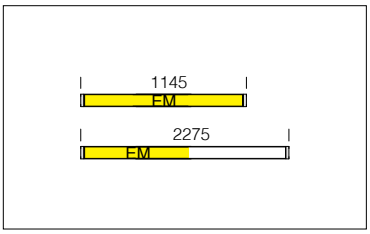

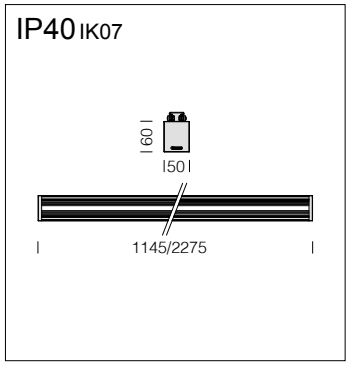

Optiques : en polycarbonate haute performance avec facteur d'éblouissement très faible, résistantes à haute température et au rayonnement UV.

LED : maintien du flux lumineux à 80%: 100.000h (L80B10).
Facteur de puissance ≥0.92.

Liset 2.0 HE - plafonnier - 30° x 80°

		CLD			CLD D-DIG (DALI)		LUMEN SORTANT (tq= 25 °C)
LED	corps	L (mm)	poids	code	code	W tot	K - ølm - CRI
LED 4 modules	blanc	1145	2,70	22**303104**-00	22**303104-1241**	**29**	4000K - 3319lm - CRI>80
	noir			22**303134**-00	22**303134-1241**		
LED 4 modules	blanc	1145	2,70	22**303104-39**	22**303104-3941**	**29**	3000K - 3087lm - CRI>80
	noir			22**303134-39**	22**303134-3941**		
LED 8 modules	blanc	2275	5,20	22**303105**-00	22**303105-1241**	**56**	4000K - 6638lm - CRI>80
	noir			22**303135**-00	22**303135-1241**		
LED 8 modules	blanc	2275	5,20	22**303105-39**	22**303105-3941**	**56**	3000K - 6174lm - CRI>80
	noir			22**303135-39**	22**303135-3941**		

Sur demande : CRI>90 (3000K-4000K)
- version avec câblage traversant pour ligne continue avec sous-code **-0072**
- version PUSH-DIMM avec sous-code **-1245** (4000K) ou **-3945** (3000K)
- version EM 1h avec sous-code **-09** (4000K) ou **-0928** (3000K) - version EM 3h avec sous-code **-31** (4000K) ou **-3957** (3000K)

IP40 IK07

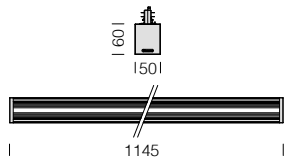

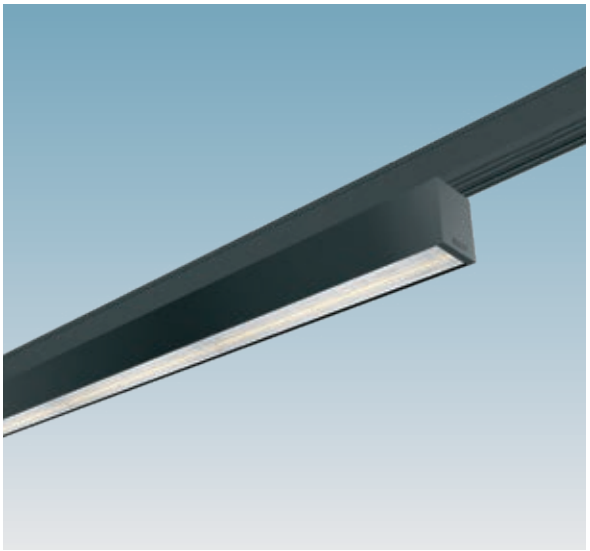

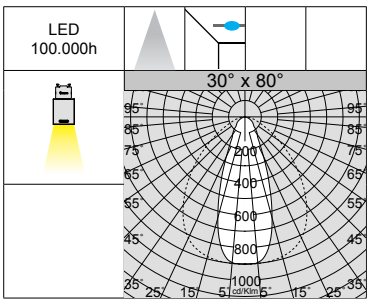

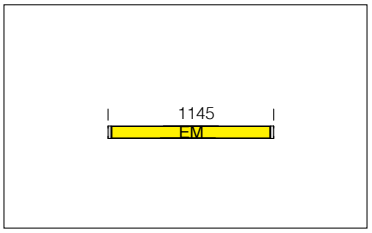

Optiques : en polycarbonate haute performance avec facteur d'éblouissement très faible, résistantes à haute température et au rayonnement UV.

LED : maintien du flux lumineux à 80%: 100.000h (L80B10).
Facteur de puissance ≥0.92.

Liset 2.0 HE - rail - 30° x 80°

		CLD				LUMEN SORTANT (tq= 25 °C)
LED	corps	L (mm)	poids	code	W tot	K - ølm - CRI
LED 4 modules	blanc	1145	2,60	22**303107**-00	**29**	4000K - 3319lm - CRI>80
	noir			22**303137**-00		
LED 4 modules	blanc	1145	2,60	22**303107-39**	**29**	3000K - 3087lm - CRI>80
	noir			22**303137-39**		

Sur demande : CRI>90 (3000K-4000K)
- version DIMM-DALI avec sub-code **-1241** (4000K) ou **-3941** (3000K)
- version PUSH-DIMM avec sous-code **-1245** (4000K) ou **-3945** (3000K)
- version EM 1h avec sous-code **-09** (4000K) ou **-0928** (3000K) - version EM 3h avec sous-code **-31** (4000K) ou **-3957** (3000K); commander à part le KIT EM pour OMINTRACK PLUS (voir chapitre *Rails*)

IP40 IK07

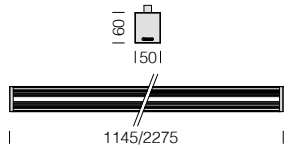

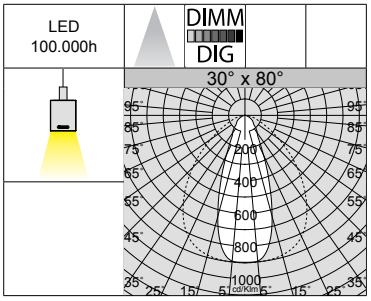

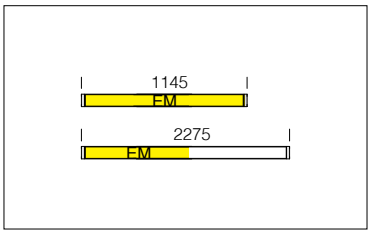

Optiques : en polycarbonate haute performance avec facteur d'éblouissement très faible, résistantes à haute température et au rayonnement UV.

LED : maintien du flux lumineux à 80%: 100.000h (L80B10).
Facteur de puissance ≥0.92.

Liset 2.0 HE - suspension - lumière directe - 30° x 80°

		CLD			CLD D-DIG (DALI)		LUMEN SORTANT (tq= 25 °C)
LED	corps	L (mm)	poids	code	code	W tot	K - ølm - CRI
LED 4 modules	blanc	1145	2,60	22**303110**-00	22**303110-1241**	**29**	4000K - 3319lm - CRI>80
	noir			22**303130**-00	22**303130-1241**		
LED 4 modules	blanc	1145	2,60	22**303110-39**	22**303110-3941**	**29**	3000K - 3087lm - CRI>80
	noir			22**303130-39**	22**303130-3941**		
LED 8 modules	blanc	2275	5,30	22**303111**-00	22**303111-1241**	**56**	4000K - 6638lm - CRI>80
	noir			22**303131**-00	22**303131-1241**		
LED 8 modules	blanc	2275	5,30	22**303111-39**	22**303111-3941**	**56**	3000K - 6174lm - CRI>80
	noir			22**303131-39**	22**303131-3941**		

Avec dispositif de réglage millimétrique; commander à part suspensions (suspensions (voir page accessoires).
Sur demande : CRI>90 (3000K-4000K)
- version avec câblage traversant pour ligne continue avec sous-code **-0072**
- version PUSH-DIMM avec sous-code **-1245** (4000K) ou **-3945** (3000K)
- version EM 1h avec sous-code **-09** (4000K) ou **-0928** (3000K) - version EM 3h avec sous-code **-31** (4000K) ou **-3957** (3000K)

Liset 2.0 HE - asymétrique 25°

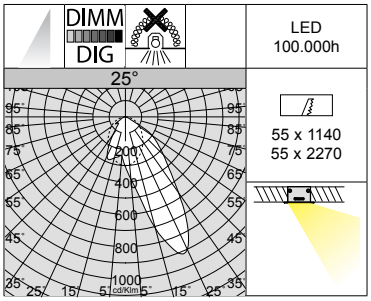

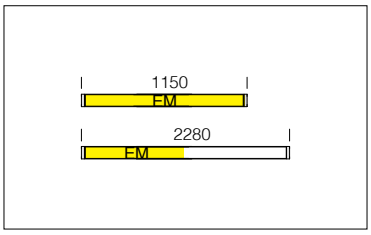

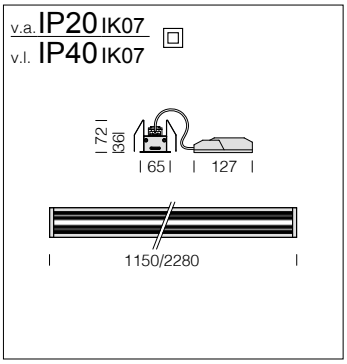

Optiques : en polycarbonate haute performance avec facteur d'éblouissement très faible, résistantes à haute température et au rayonnement UV.

LED : maintien du flux lumineux à 80%: 100.000h (L80B10).
Facteur de puissance ≥0.92.

Liset 2.0 HE - encastré - optique asymétrique 25°

		CLD			CLD D-DIG (DALI)		LUMEN SORTANT (tq= 25 °C)
LED	corps	L (mm)	poids	code	code	W tot	K - ølm - CRI
LED 4 modules	blanc	1150	1,90	22**303201**-00	22**303201-1241**	**29**	4000K - 3091lm - CRI>80
				22**303201-39**	22**303201-3941**		3000K - 2875lm - CRI>80
LED 8 modules	blanc	2280	4,00	22**303202**-00	22**303202-1241**	**56**	4000K - 6182lm - CRI>80
				22**303202-39**	22**303202-3941**		3000K - 5794lm - CRI>80

Sur demande : CRI>90 (3000K-4000K)
- version avec corps noir
- version avec câblage traversant pour ligne continue avec sous-code **-0072**
- version PUSH-DIMM avec sous-code **-1245** (4000K) ou **-3945** (3000K)
- version EM 1h avec sous-code **-09** (4000K) ou **-0928** (3000K) - version EM 3h avec sous-code **-31** (4000K) ou **-3957** (3000K)

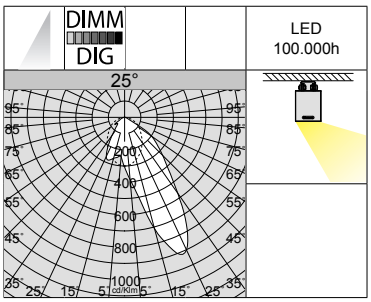

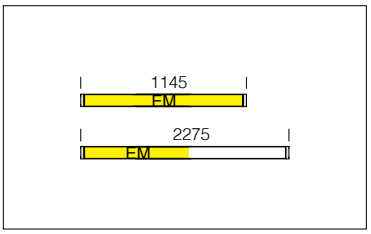

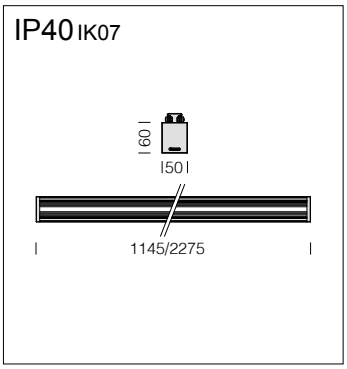

Optiques : en polycarbonate haute performance avec facteur d'éblouissement très faible, résistantes à haute température et au rayonnement UV.

LED : maintien du flux lumineux à 80%: 100.000h (L80B10).
Facteur de puissance ≥0.92.

Liset 2.0 HE - plafonnier - optique asymétrique 25°

		CLD			CLD D-DIG (DALI)		LUMEN SORTANT (tq= 25 °C)
LED	corps	L (mm)	poids	code	code	W tot	K - ølm - CRI
LED 4 modules	blanc	1145	2,80	22**303203**-00	22**303203-1241**	**29**	4000K - 3091lm - CRI>80
	noir			22**303233**-00	22**303233-1241**		
LED 4 modules	blanc	1145	2,80	22**303203-39**	22**303203-3941**	**29**	3000K - 2875lm - CRI>80
	noir			22**303233-39**	22**303233-3941**		
LED 8 modules	blanc	2275	5,40	22**303204**-00	22**303204-1241**	**56**	4000K - 6182lm - CRI>80
	noir			22**303234**-00	22**303234-1241**		
LED 8 modules	blanc	2275	5,40	22**303204-39**	22**303204-3941**	**56**	3000K - 5794lm - CRI>80
	noir			22**303234-39**	22**303234-3941**		

Sur demande : CRI>90 (3000K-4000K)
- version avec câblage traversant pour ligne continue avec sous-code **-0072**
- version PUSH-DIMM avec sous-code **-1245** (4000K) ou **-3945** (3000K)
- version EM 1h avec sous-code **-09** (4000K) ou **-0928** (3000K) - version EM 3h avec sous-code **-31** (4000K) ou **-3957** (3000K)

IP40 IK07

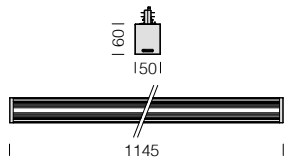

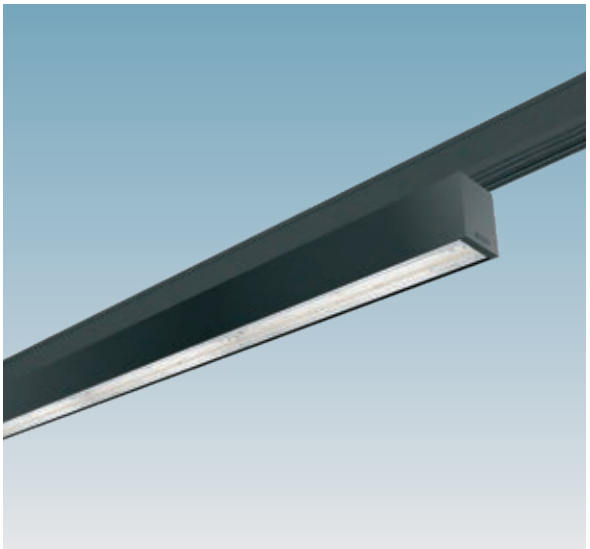

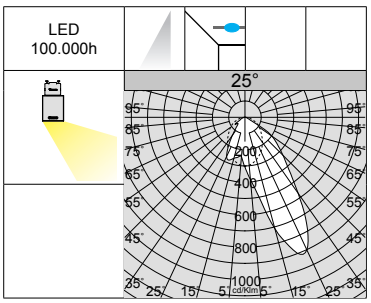

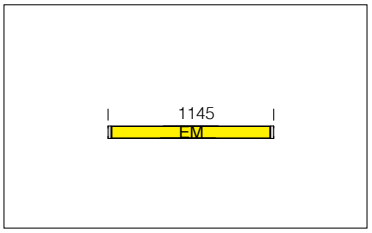

Optiques : en polycarbonate haute performance avec facteur d'éblouissement très faible, résistantes à haute température et au rayonnement UV.

LED : maintien du flux lumineux à 80%: 100.000h (L80B10).
Facteur de puissance ≥0.92.

Liset 2.0 HE - rail - optique asymétrique 25°						
		CLD				LUMEN SORTANT (tq= 25 °C)
LED	corps	L (mm)	poids	code	W tot	K - ølm - CRI
LED 4 modules	blanc	1145	2,70	22**303206**-00	**29**	4000K - 3091lm - CRI>80
	noir			22**303236**-00		
LED 4 modules	blanc	1145	2,70	22**303206-39**	**29**	3000K - 2875lm - CRI>80
	noir			22**303236-39**		

Sur demande : CRI>90 (3000K-4000K)
- version DIMM-DALI avec sub-code **-1241** (4000K) ou **-3941** (3000K)
- version PUSH-DIMM avec sous-code **-1245** (4000K) ou **-3945** (3000K) version EM 1h avec sous-code **-09** (4000K) ou **-0928** (3000K) - version EM 3h avec sous-code **-31** (4000K) ou **-3957** (3000K); commander à part le KIT EM pour OMINTRACK PLUS (voir chapitre *Rails*)

IP40 IK07

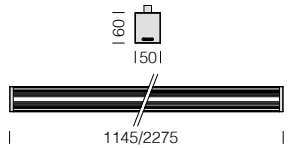

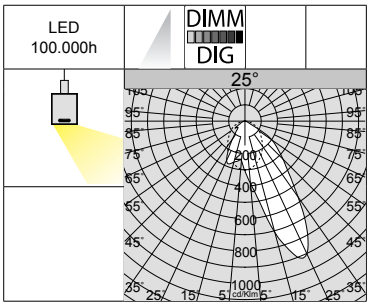

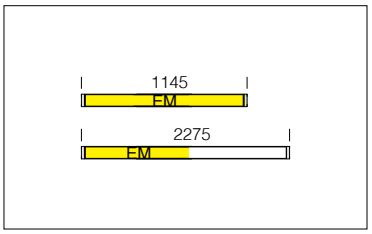

Optiques : en polycarbonate haute performance avec facteur d'éblouissement très faible, résistantes à haute température et au rayonnement UV.

LED : maintien du flux lumineux à 80%: 100.000h (L80B10).
Facteur de puissance ≥0.92.

Liset 2.0 HE - suspension - lumière directe - optique asymétrique 25°							
		CLD			CLD D-DIG (DALI)		LUMEN SORTANT (tq= 25 °C)
LED	corps	L (mm)	poids	code	code	W tot	K - ølm - CRI
LED 4 modules	blanc	1145	2,80	22**303208**-00	22**303208-1241**	**29**	4000K - 3091lm - CRI>80
	noir			22**303238**-00	22**303238-1241**		
LED 4 modules	blanc	1145	2,80	22**303208-39**	22**303208-3941**	**29**	3000K - 2875lm - CRI>80
	noir			22**303238-39**	22**303238-3941**		
LED 8 modules	blanc	2275	5,20	22**303209**-00	22**303209-1241**	**56**	4000K - 6182lm - CRI>80
	noir			22**303239**-00	22**303239-1241**		
LED 8 modules	blanc	2275	5,20	22**303209-39**	22**303209-3941**	**56**	3000K - 5794lm - CRI>80
	noir			22**303239-39**	22**303239-3941**		

Avec dispositif de réglage millimétrique; commander à part suspensions (suspensions (voir page accessoires).
Sur demande : CRI>90 (3000K-4000K)
- version avec câblage traversant pour ligne continue avec sous-code **-0072**
- version PUSH-DIMM avec sous-code **-1245** (4000K) ou **-3945** (3000K)
- version EM 1h avec sous-code **-09** (4000K) ou **-0928** (3000K) - version EM 3h avec sous-code **-31** (4000K) ou **-3957** (3000K)

Liset 2.0 HE - **UGR<19**

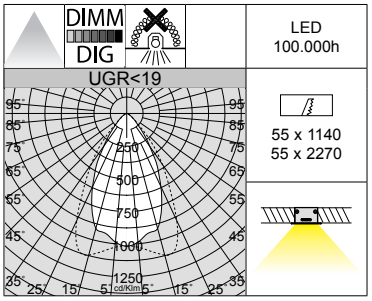

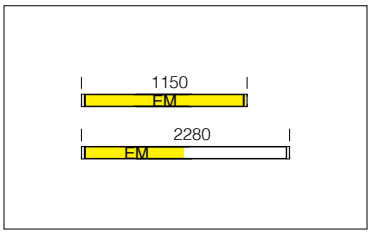

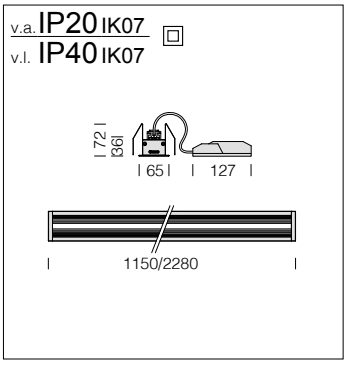

Optiques : en polycarbonate haute performance avec facteur d'éblouissement très faible, résistantes à haute température et au rayonnement UV.

LED : maintien du flux lumineux à 80%: 100.000h (L80B10).
Facteur de puissance ≥0.92.

Liset 2.0 HE - encastré - UGR<19

		CLD			CLD D-DIG (DALI)		LUMEN SORTANT (tq= 25 °C)
LED	corps	L (mm)	poids	code	code	W tot	K - ølm - CRI
LED 2 modules	blanc	1150	1,80	22**303401**-00	22**303401-1241**	**26**	4000K - 3673lm - CRI>80
				22**303401-39**	22**303401-3941**		3000K - 3416lm - CRI>80
LED 4 modules	blanc	2280	3,80	22**303402**-00	22**303402-1241**	**52**	4000K - 7346lm - CRI>80
				22**303402-39**	22**303402-3941**		3000K - 6832lm - CRI>80

Sur demande : CRI>90 (3000K-4000K)
- version avec corps noir
- version avec câblage traversant pour ligne continue avec sous-code **-0072**
- version PUSH-DIMM avec sous-code **-1245** (4000K) ou **-3945** (3000K)
- version EM 1h avec sous-code **-09** (4000K) ou **-0928** (3000K) - version EM 3h avec sous-code **-31** (4000K) ou **-3957** (3000K)

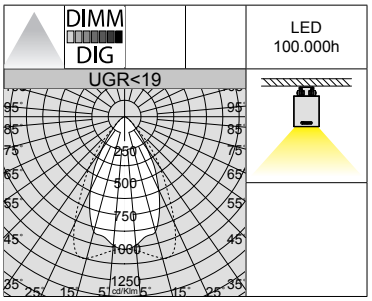

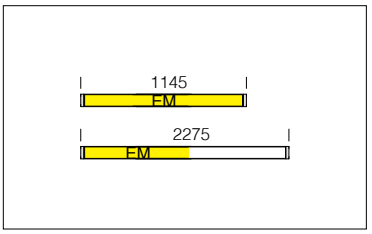

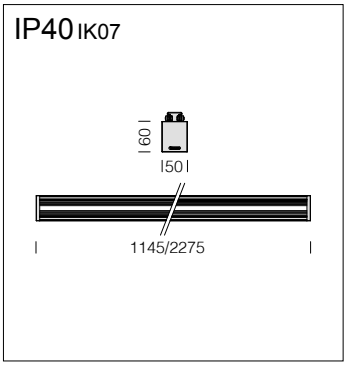

Optiques : en polycarbonate haute performance avec facteur d'éblouissement très faible, résistantes à haute température et au rayonnement UV.

LED : maintien du flux lumineux à 80%: 100.000h (L80B10).
Facteur de puissance ≥0.92.

Liset 2.0 HE - plafonnier - UGR<19

		CLD			CLD D-DIG (DALI)		LUMEN SORTANT (tq= 25 °C)
LED	corps	L (mm)	poids	code	code	W tot	K - ølm - CRI
LED 2 modules	blanc	1145	2,70	22**303403**-00	22**303403-1241**	**26**	4000K - 3673lm - CRI>80
	noir			22**303433**-00	22**303433-1241**		
LED 2 modules	blanc	1145	2,70	22**303403-39**	22**303403-3941**	**26**	3000K - 3416lm - CRI>80
	noir			22**303433-39**	22**303433-3941**		
LED 4 modules	blanc	2275	5,30	22**303404**-00	22**303404-1241**	**52**	4000K - 7346lm - CRI>80
	noir			22**303434**-00	22**303434-1241**		
LED 4 modules	blanc	2275	5,30	22**303404-39**	22**303404-3941**	**52**	3000K - 6832lm - CRI>80
	noir			22**303434-39**	22**303434-3941**		

Sur demande : CRI>90 (3000K-4000K)
- version avec câblage traversant pour ligne continue avec sous-code **-0072**
- version PUSH-DIMM avec sous-code **-1245** (4000K) ou **-3945** (3000K)
- version EM 1h avec sous-code **-09** (4000K) ou **-0928** (3000K) - version EM 3h avec sous-code **-31** (4000K) ou **-3957** (3000K)

IP40 IK07

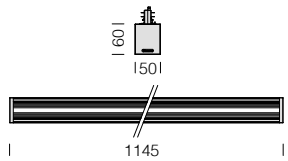

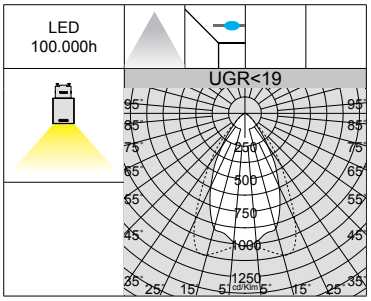

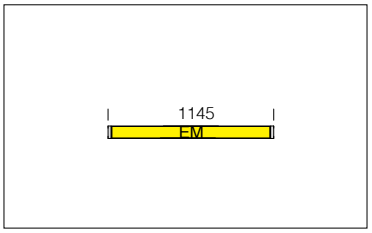

Optiques : en polycarbonate haute performance avec facteur d'éblouissement très faible, résistantes à haute température et au rayonnement UV.

LED : maintien du flux lumineux à 80%: 100.000h (L80B10).
Facteur de puissance ≥0.92.

Liset 2.0 HE - rail - UGR<19

		CLD				LUMEN SORTANT (tq= 25 °C)
LED	corps	L (mm)	poids	code	W tot	K - ølm - CRI
LED 2 modules	blanc	1145	2,80	22**303405**-00	**26**	4000K - 3673lm - CRI>80
	noir			22**303435**-00		
LED 2 modules	blanc	1145	2,80	22**303405-39**	**26**	3000K - 3416lm - CRI>80
	noir			22**303435-39**		

Sur demande : CRI>90 (3000K-4000K)
- version DIMM-DALI avec sub-code **-1241** (4000K) ou **-3941** (3000K)
- version PUSH-DIMM avec sous-code **-1245** (4000K) ou **-3945** (3000K)
- version EM 1h avec sous-code **-09** (4000K) ou **-0928** (3000K) - version EM 3h avec sous-code **-31** (4000K) ou **-3957** (3000K); commander à part le KIT EM pour OMINTRACK PLUS (voir chapitre *Rails*)

IP40 IK07

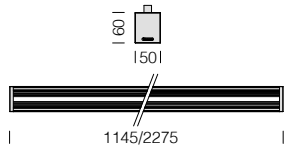

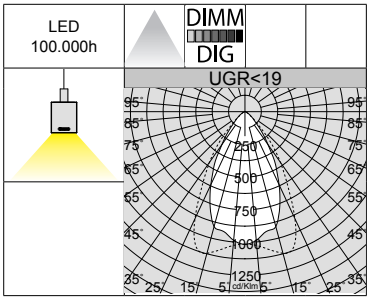

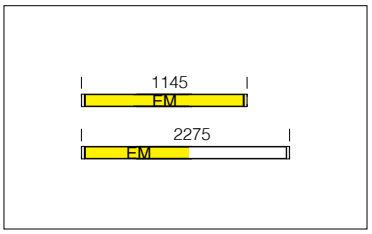

Optiques : en polycarbonate haute performance avec facteur d'éblouissement très faible, résistantes à haute température et au rayonnement UV.

LED : maintien du flux lumineux à 80%: 100.000h (L80B10).
Facteur de puissance ≥0.92.

Liset 2.0 HE - suspension - lumière directe - UGR<19

		CLD			CLD D-DIG (DALI)		LUMEN SORTANT (tq= 25 °C)
LED	corps	L (mm)	poids	code	code	W tot	K - ølm - CRI
LED 2 modules	blanc	1145	2,70	22**303406**-00	22**303406-1241**	**26**	4000K - 3673lm - CRI>80
	noir			22**303436**-00	22**303436-1241**		
LED 2 modules	blanc	1145	2,70	22**303406-39**	22**303406-3941**	**26**	3000K - 3416lm - CRI>80
	noir			22**303436-39**	22**303436-3941**		
LED 4 modules	blanc	2275	5,30	22**303407**-00	22**303407-1241**	**52**	4000K - 7346lm - CRI>80
	noir			22**303437**-00	22**303437-1241**		
LED 4 modules	blanc	2275	5,30	22**303407-39**	22**303407-3941**	**52**	3000K - 6832lm - CRI>80
	noir			22**303437-39**	22**303437-3941**		

Avec dispositif de réglage millimétrique; commander à part suspensions (suspensions (voir page accessoires).
Sur demande : CRI>90 (3000K-4000K)
- version avec câblage traversant pour ligne continue avec sous-code **-0072**
- version PUSH-DIMM avec sous-code **-1245** (4000K) ou **-3945** (3000K)
- version EM 1h avec sous-code **-09** (4000K) ou **-0928** (3000K) - version EM 3h avec sous-code **-31** (4000K) ou **-3957** (3000K)

Liset 2.0 - dark light - **UGR<19**

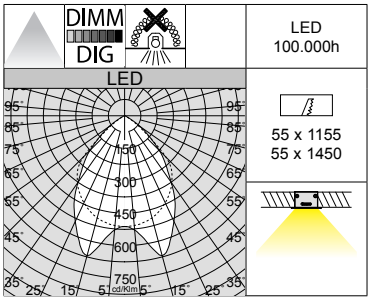

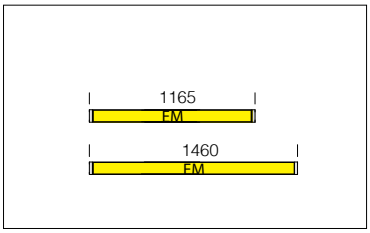

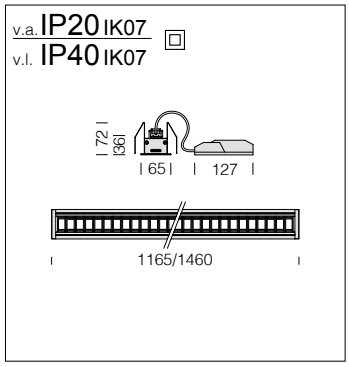

Optique Dark light : a ventelles double parabole, en aluminium brillant 99,99 anti-reflet et anti-irisant basse luminance avec traitement au PVD.

Liset 2.0 - encastré - optique Dark - UGR<19

		CLD			CLD D-DIG (DALI)		LUMEN SORTANT (tq= 25 °C)
LED	corps	L (mm)	poids	code	code	W tot	K - ølm - CRI
LED 4 modules	blanc	1165	1,60	22**302001**-00	22**302001-1241**	**25**	4000K - 2700lm - CRI>80
LED 5 modules		1460	2,00	22**302002**-00	22**302002-1241**	**30**	4000K - 3240lm - CRI>80

Sur demande : version 3000K avec sous-code **-39. CRI>90** (3000K-4000K)
- version avec corps noir
- version avec câblage traversant pour ligne continue avec sous-code **-0072**
- version PUSH-DIMM avec sous-code **-1245** (4000K) ou **-3945** (3000K)
- version EM 1h avec sous-code **-09** (4000K) ou **-0928** (3000K) - version EM 3h avec sous-code **-31** (4000K) ou **-3957** (3000K)

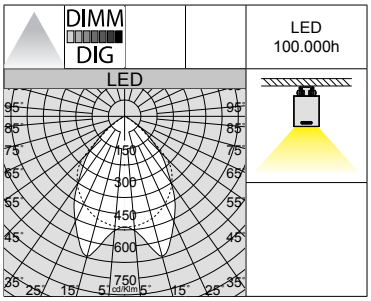

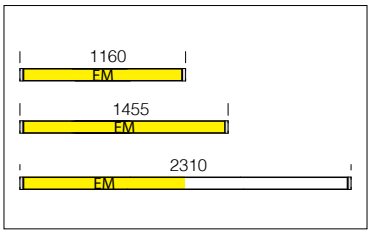

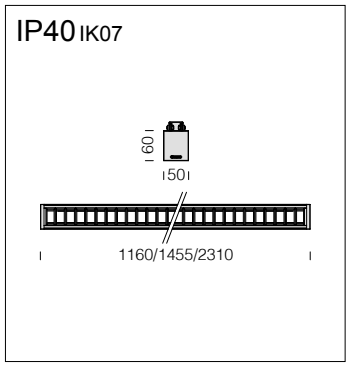

Optique Dark light : a ventelles double parabole, en aluminium brillant 99,99 anti-reflet et anti-irisant basse luminance avec traitement au PVD.

Liset 2.0 - plafonnier - optique Dark - UGR<19

		CLD			CLD D-DIG (DALI)		LUMEN SORTANT (tq= 25 °C)
LED	corps	L (mm)	poids	code	code	W tot	K - ølm - CRI
LED 4 modules	blanc	1160	2,50	22**302003**-00	22**302003-1241**	**25**	4000K - 2700lm - CRI>80
	noir			22**302033**-00	22**302033-1241**		
LED 5 modules	blanc	1455	3,20	22**302004**-00	22**302004-1241**	**30**	4000K - 3240lm - CRI>80
	noir			22**302034**-00	22**302034-1241**		
LED 8 modules	blanc	2310	4,80	22**302005**-00	22**302005-1241**	**44**	4000K - 4752lm - CRI>80
	noir			22**302035**-00	22**302035-1241**		

Sur demande : version 3000K avec sous-code **-39. CRI>90** (3000K-4000K)
- version avec câblage traversant pour ligne continue avec sous-code **-0072**
- version PUSH-DIMM avec sous-code **-1245** (4000K) ou **-3945** (3000K)
- version EM 1h avec sous-code **-09** (4000K) ou **-0928** (3000K) - version EM 3h avec sous-code **-31** (4000K) ou **-3957** (3000K)

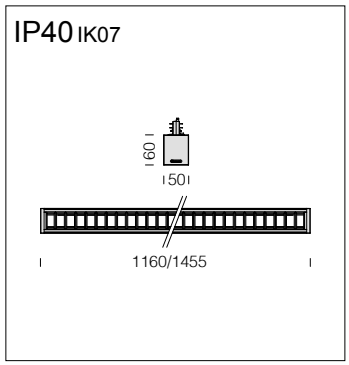

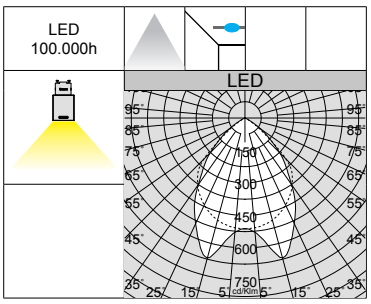

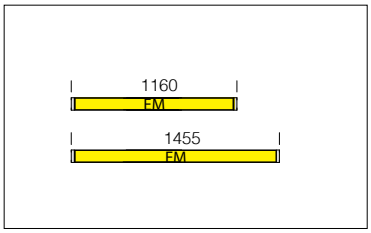

Optique Dark light : a ventelles double parabole, en aluminium brillant 99,99 anti-reflet et anti-irisant basse luminance avec traitement au PVD.

Liset 2.0 - rail - optique Dark - UGR<19						
		CLD				LUMEN SORTANT (tq= 25 °C)
LED	corps	L (mm)	poids	code	W tot	K - ølm - CRI
LED 4 modules	blanc	1160	2,60	22**302006**-00	**25**	4000K - 2700lm - CRI>80
	noir			22**302036**-00		
LED 5 modules	blanc	1455	3,30	22**302007**-00	**30**	4000K - 3240lm - CRI>80
	noir			22**302037**-00		

Sur demande : version 3000K avec sous-code **-39. CRI>90** (3000K-4000K)
- version DIMM-DALI avec sub-code **-1241**
- version PUSH-DIMM avec sous-code **-1245**
- version EM 1h avec sous-code **-09** (4000K) ou **-0928** (3000K) - version EM 3h avec sous-code **-31** (4000K) ou **-3957** (3000K); commander à part le KIT EM pour OMINTRACK PLUS (voir chapitre *Rails*)

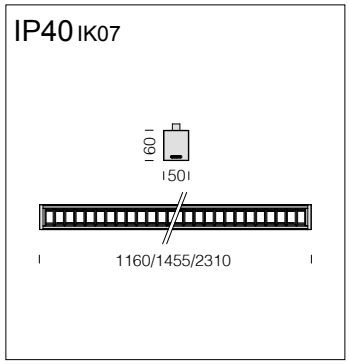

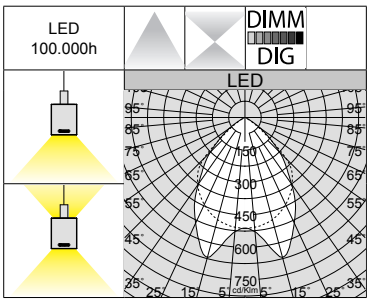

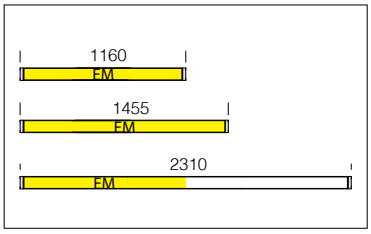

Optique Dark light : a ventelles double parabole, en aluminium brillant 99,99 anti-reflet et anti-irisant basse luminance avec traitement au PVD.

Liset 2.0 - suspension - lumière directe - optique Dark - UGR<19							
		CLD			CLD D-DIG (DALI)		LUMEN SORTANT (tq= 25 °C)
LED	corps	L (mm)	poids	code	code	W tot	K - ølm - CRI
LED 4 modules	blanc	1160	2,40	22**302008**-00	22**302008-1241**	**25**	4000K - 2700lm - CRI>80
	noir			22**302038**-00	22**302038-1241**		
LED 5 modules	blanc	1455	3,20	22**302009**-00	22**302009-1241**	**30**	4000K - 3240lm - CRI>80
	noir			22**302039**-00	22**302039-1241**		
LED 8 modules	blanc	2310	4,50	22**302010**-00	22**302010-1241**	**44**	4000K - 4752lm - CRI>80
	noir			22**302030**-00	22**302030-1241**		
Liset 2.0 - suspension - lumière directe/indirecte - optique Dark - UGR<19							
		CLD			CLD D-DIG (DALI)		LUMEN SORTANT (tq= 25 °C)
LED	corps	L (mm)	poids	code	code	W tot	K - ølm - CRI
LED 5 modules	blanc	1455	3,30	22**302011**-00	22**302011-1241**	**38**	4000K - 4104lm - CRI>80
	noir			22**302031**-00	22**302031-1241**		
LED 8 modules	blanc	2310	4,90	22**302012**-00	22**302012-1241**	**73**	4000K - 7884lm - CRI>80
	noir			22**302032**-00	22**302032-1241**		

Avec dispositif de réglage millimétrique; commander à part suspensions (suspensions (voir page accessoires).
Sur demande : version 3000K avec sous-code **-39. CRI>90** (3000K-4000K)
- version avec câblage traversant pour ligne continue avec sous-code **-0072**
- version PUSH-DIMM avec sous-code **-1245** (4000K) ou **-3945** (3000K)
- version EM 1h avec sous-code **-09** (4000K) ou **-0928** (3000K) - version EM 3h avec sous-code **-31** (4000K) ou **-3957** (3000K)

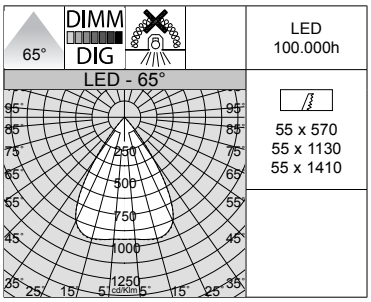

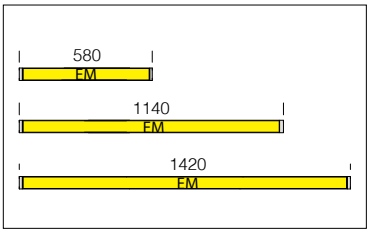

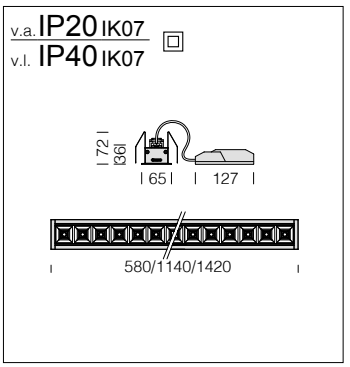

Optiques confort DARK : polycarbonate métallisé anti-éblouissement pour un plus grand confort visuel.

LED : maintien du flux lumineux à 80%: 100.000h (L80B10).
Facteur de puissance ≥0,92.

Liset 2.0 - encastré - optiques confort DARK - UGR<19

		CLD			CLD D-DIG (DALI)		LUMEN SORTANT (tq= 25 °C)
LED	corps	L (mm)	poids	code	code	W tot	K - ølm - CRI - degrés
LED 14 lentilles	blanc	580	1,10	22**303901**-00	22**303901-1241**	**18**	4000K - 2578lm - CRI>80 - 65°
LED 28 lentilles		1140	2,30	22**303902**-00	22**303902-1241**	**22**	4000K - 3446lm - CRI>80 - 65°
LED 35 lentilles		1420	2,60	22**303903**-00	22**303903-1241**	**30**	4000K - 4804lm - CRI>80 - 65°

Sur demande : version 3000K avec sous-code **-39. CRI>90** (3000K-4000K)
- version avec corps noir
- version avec câblage traversant pour ligne continue avec sous-code **-0072**
- version PUSH-DIMM avec sous-code **-1245** (4000K) ou **-3945** (3000K)
- version EM 1h avec sous-code **-09** (4000K) ou **-0928** (3000K) - version EM 3h avec sous-code **-31** (4000K) ou **-3957** (3000K)
- version avec faisceau 76°

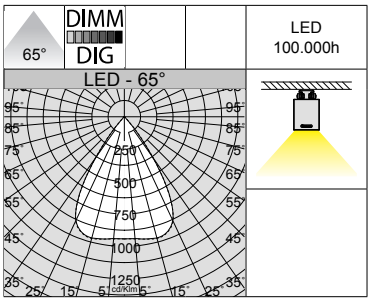

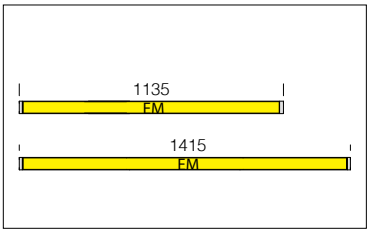

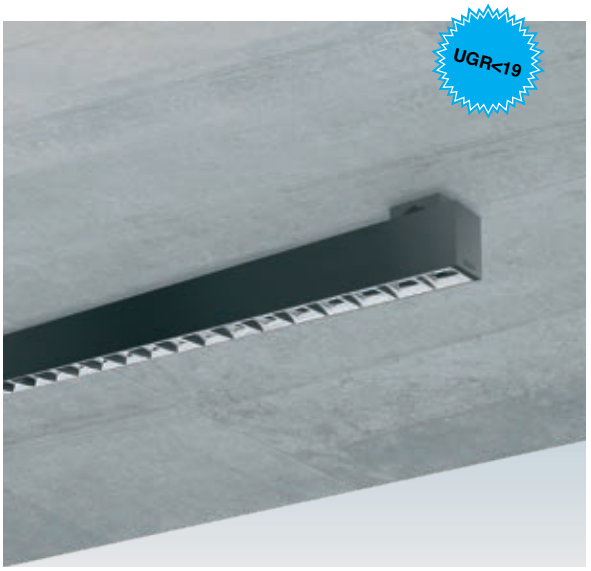

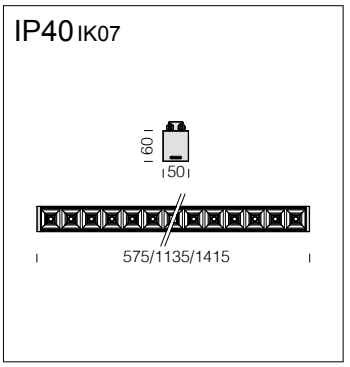

Optiques confort DARK : polycarbonate métallisé anti-éblouissement pour un plus grand confort visuel.

LED : maintien du flux lumineux à 80%: 100.000h (L80B10).
Facteur de puissance ≥0,92.

Liset 2.0 - plafonnier - optiques confort DARK - UGR<19

		CLD			CLD D-DIG (DALI)		LUMEN SORTANT (tq= 25 °C)
LED	corps	L (mm)	poids	code	code	W tot	K - ølm - CRI - degrés
LED 14 lentilles	blanc	575	1,80	22**303904**-00	22**303904-1241**	**18**	4000K - 2578lm - CRI>80 - 65°
	noir			22**303934**-00	22**303934-1241**		
LED 28 lentilles	blanc	1135	3,20	22**303905**-00	22**303905-1241**	**22**	4000K - 3446lm - CRI>80 - 65°
	noir			22**303935**-00	22**303935-1241**		
LED 35 lentilles	blanc	1415	3,70	22**303906**-00	22**303906-1241**	**30**	4000K - 4804lm - CRI>80 - 65°
	noir			22**303936**-00	22**303936-1241**		

Sur demande : version 3000K avec sous-code **-39. CRI>90** (3000K-4000K)
- version avec câblage traversant pour ligne continue avec sous-code **-0072**
- version PUSH-DIMM avec sous-code **-1245** (4000K) ou **-3945** (3000K)
- version EM 1h avec sous-code **-09** (4000K) ou **-0928** (3000K) - version EM 3h avec sous-code **-31** (4000K) ou **-3957** (3000K)
- version avec faisceau 76°

IP40 IK07

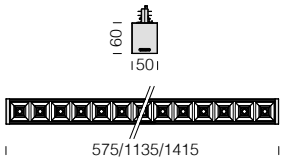

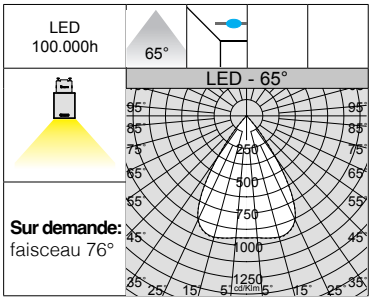

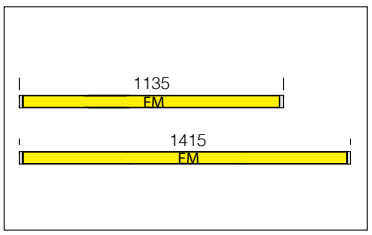

Optiques confort DARK : polycarbonate métallisé anti-éblouissement pour un plus grand confort visuel.

LED : maintien du flux lumineux à 80%: 100.000h (L80B10).
Facteur de puissance ≥0,92.

Liset 2.0 - rail - optiques confort DARK - UGR<19						
		CLD				LUMEN SORTANT (tq= 25 °C)
LED	corps	L (mm)	poids	code	W tot	K - ølm - CRI - degrés
LED 14 lentilles	blanc	575	1,60	22**303907**-00	**18**	4000K - 2578lm - CRI>80 - 65°
	noir			22**303937**-00		
LED 28 lentilles	blanc	1135	2,90	22**303908**-00	**22**	4000K - 3446lm - CRI>80 - 65°
	noir			22**303938**-00		
LED 35 lentilles	blanc	1415	3,60	22**303909**-00	**30**	4000K - 4804lm - CRI>80 - 65°
	noir			22**303939**-00		

Sur demande : version 3000K avec sous-code **-39. CRI>90** (3000K-4000K)
- version DIMM-DALI avec sub-code **-1241** (4000K) ou **-3941** (3000K)
- version PUSH-DIMM avec sous-code **-1245** (4000K) ou **-3945** (3000K).
- version EM 1h avec sous-code **-09** (4000K) ou **-0928** (3000K) - version EM 3h avec sous-code **-31** (4000K) ou **-3957** (3000K); commander à part le KIT EM pour OMINTRACK PLUS (voir chapitre *Rails*)

IP40 IK07

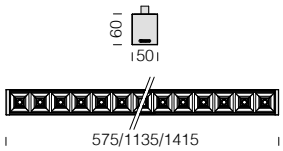

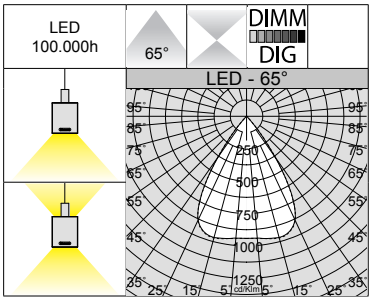

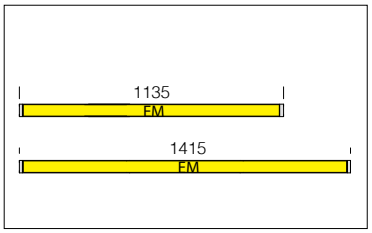

Optiques confort DARK : polycarbonate métallisé anti-éblouissement pour un plus grand confort visuel.

LED : maintien du flux lumineux à 80%: 100.000h (L80B10).
Facteur de puissance ≥0,92.

Liset 2.0 - suspension - lumière directe - optiques confort DARK - UGR<19							
		CLD			CLD D-DIG (DALI)		LUMEN SORTANT (tq= 25 °C)
LED	corps	L (mm)	poids	code	code	W tot	K - ølm - CRI - degrés
LED 14 lentilles	blanc	575	1,60	22**303910**-00	22**303910-1241**	**18**	4000K - 2578lm - CRI>80 - 65°
	noir			22**303930**-00	22**303930-1241**		
LED 28 lentilles	blanc	1135	3,00	22**303911**-00	22**303911-1241**	**22**	4000K - 3446lm - CRI>80 - 65°
	noir			22**303931**-00	22**303931-1241**		
LED 35 lentilles	blanc	1415	4,00	22**303912**-00	22**303912-1241**	**30**	4000K - 4804lm - CRI>80 - 65°
	noir			22**303932**-00	22**303932-1241**		

Liset 2.0 - suspension - lumière directe/indirecte - optiques confort DARK - UGR<19							
		CLD			CLD D-DIG (DALI)		LUMEN SORTANT (tq= 25 °C)
LED	corps	L (mm)	poids	code	code	W tot	K - ølm - CRI - degrés
LED 35 lentilles	blanc	1415	4,00	22**303913**-00	22**303913-1241**	**37**	4000K - 5420lm - CRI>80 - 65°
	noir			22**303933**-00	22**303933-1241**		

Avec dispositif de réglage millimétrique; commander à part suspensions (suspensions (voir page accessoires).
Sur demande : version 3000K avec sous-code **-39. CRI>90** (3000K-4000K)
- version avec câblage traversant pour ligne continue avec sous-code **-0072**
- version PUSH-DIMM avec sous-code **-1245** (4000K) ou **-3945** (3000K)
- version EM 1h avec sous-code **-09** (4000K) ou **-0928** (3000K) - version EM 3h avec sous-code **-31** (4000K) ou **-3957** (3000K)
- version avec faisceau 76°

Liset 2.0 - avec optiques confort - **UGR<19**

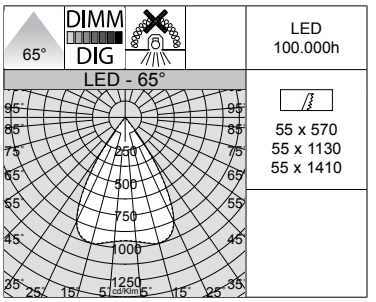

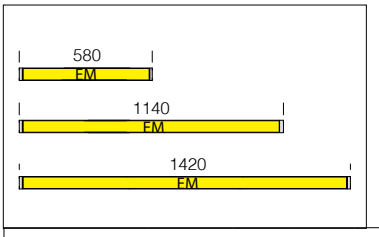

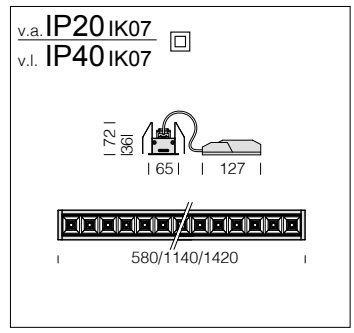

Optiques confort : polycarbonate blanc anti-éblouissement pour un plus grand confort visuel (noir sur demande).

LED : maintien du flux lumineux à 80%: 100.000h (L80B10).
Facteur de puissance ≥0,92.

Liset 2.0 - encastré - optiques confort - UGR<19

		CLD			CLD D-DIG (DALI)		LUMEN SORTANT (tq= 25 °C)
LED	corps	L (mm)	poids	code	code	W tot	K - ølm - CRI - degrés
LED 14 lentilles	blanc	580	1,10	22**302101**-00	22**302101-1241**	**18**	4000K - 2591lm - CRI>80 - 65°
LED 28 lentilles		1140	2,30	22**302102**-00	22**302102-1241**	**22**	4000K - 3463lm - CRI>80 - 65°
LED 35 lentilles		1420	2,60	22**302103**-00	22**302103-1241**	**30**	4000K - 4828lm - CRI>80 - 65°

Sur demande : version 3000K avec sous-code **-39. CRI>90** (3000K-4000K)

- version avec corps noir
- version avec câblage traversant pour ligne continue avec sous-code **-0072**
- version PUSH-DIMM avec sous-code **-1245** (4000K) ou **-3945** (3000K)
- version EM 1h avec sous-code **-09** (4000K) ou **-0928** (3000K) - version EM 3h avec sous-code **-31** (4000K) ou **-3957** (3000K)
- version avec faisceau 76°

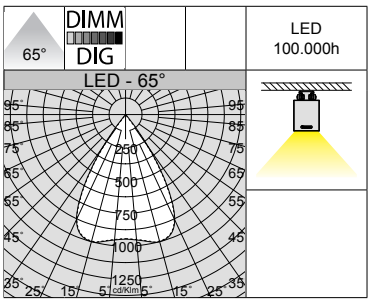

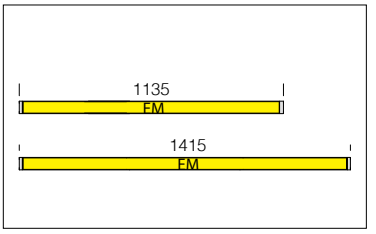

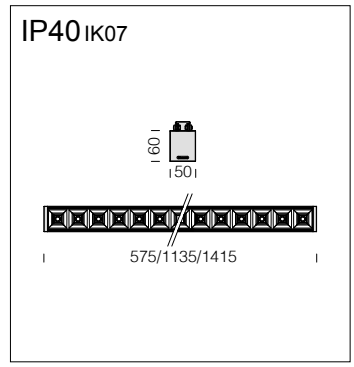

Optiques confort : polycarbonate noir anti-éblouissement pour un plus grand confort visuel (blanc sur demande).

LED : maintien du flux lumineux à 80%: 100.000h (L80B10).
Facteur de puissance ≥0,92.

Liset 2.0 - plafonnier - optiques confort - UGR<19

		CLD			CLD D-DIG (DALI)		LUMEN SORTANT (tq= 25 °C)
LED	corps	L (mm)	poids	code	code	W tot	K - ølm - CRI - degrés
LED 14 lentilles	blanc	575	1,80	22**302104**-00	22**302104-1241**	**18**	4000K - 2486lm - CRI>80 - 65°
	noir			22**302134**-00	22**302134-1241**		
LED 14 lentilles	blanc	575	1,80	22**302104-39**	22**302104-3941**	**18**	3000K - 2405lm - CRI>80 - 65°
	noir			22**302134-39**	22**302134-3941**		
LED 28 lentilles	blanc	1135	3,20	22**302105**-00	22**302105-1241**	**22**	4000K - 3250lm - CRI>80 - 65°
	noir			22**302135**-00	22**302135-1241**		
LED 28 lentilles	blanc	1135	3,20	22**302105-39**	22**302105-3941**	**22**	3000K - 3144lm - CRI>80 - 65°
	noir			22**302135-39**	22**302135-3941**		
LED 35 lentilles	blanc	1415	3,70	22**302106**-00	22**302106-1241**	**30**	4000K - 4561lm - CRI>80 - 65°
	noir			22**302136**-00	22**302136-1241**		
LED 35 lentilles	blanc	1415	3,70	22**302106-39**	22**302106-3941**	**30**	3000K - 4413lm - CRI>80 - 65°
	noir			22**302136-39**	22**302136-3941**		

Sur demande : CRI>90 (3000K-4000K)

- version avec câblage traversant pour ligne continue avec sous-code **-0072**
- version PUSH-DIMM avec sous-code **-1245** (4000K) ou **-3945** (3000K)
- version EM 1h avec sous-code **-09** (4000K) ou **-0928** (3000K) - version EM 3h avec sous-code **-31** (4000K) ou **-3957** (3000K)
- version avec faisceau 76°

IP40 IK07

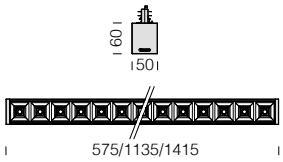

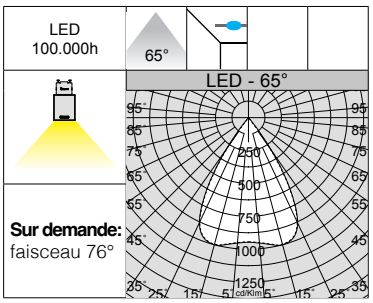

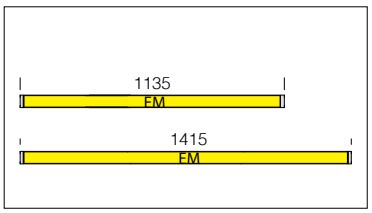

Optiques confort : polycarbonate noir anti-éblouissement pour un plus grand confort visuel (blanc sur demande).

LED : maintien du flux lumineux à 80%: 100.000h (L80B10).
Facteur de puissance ≥0,92.

Liset 2.0 - rail - optiques confort - UGR<19

		CLD				LUMEN SORTANT (tq= 25 °C)
LED	corps	L (mm)	poids	code	W tot	K - ølm - CRI - degrés
LED 14 lentilles	blanc	575	1,60	22**302107**-00	**18**	4000K - 2486lm - CRI>80 - 65°
	noir			22**302137**-00		
LED 14 lentilles	blanc	575	1,60	22**302107-39**	**18**	3000K - 2405lm - CRI>80 - 65°
	noir			22**302137-39**		
LED 28 lentilles	blanc	1135	2,90	22**302108**-00	**22**	4000K - 3250lm - CRI>80 - 65°
	noir			22**302138**-00		
LED 28 lentilles	blanc	1135	2,90	22**302108-39**	**22**	3000K - 3144lm - CRI>80 - 65°
	noir			22**302138-39**		
LED 35 lentilles	blanc	1415	3,60	22**302109**-00	**30**	4000K - 4561lm - CRI>80 - 65°
	noir			22**302139**-00		
LED 35 lentilles	blanc	1415	3,60	22**302109-39**	**30**	3000K - 4413lm - CRI>80 - 65°
	noir			22**302139-39**		

Sur demande : CRI>90 (3000K-4000K)
- version DIMM-DALI avec sub-code **-1241** (4000K) ou **-3941** (3000K)
- version PUSH-DIMM avec sous-code **-1245** (4000K) ou **-3945** (3000K).
- version EM 1h avec sous-code **-09** (4000K) ou **-0928** (3000K) - version EM 3h avec sous-code **-31** (4000K) ou **-3957** (3000K); commander à part le KIT EM pour OMINTRACK PLUS (voir chapitre *Rails*)

IP40 IK07

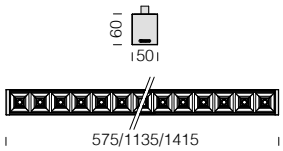

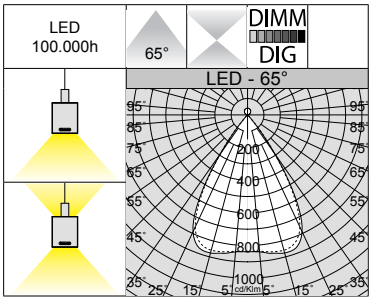

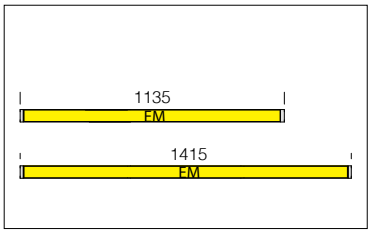

Optiques confort : polycarbonate noir anti-éblouissement pour un plus grand confort visuel (blanc sur demande).

LED : maintien du flux lumineux à 80%: 100.000h (L80B10).
Facteur de puissance ≥0,92.

Liset 2.0 - suspension - lumière directe - optiques confort - UGR<19

		CLD			CLD D-DIG (DALI)		LUMEN SORTANT (tq= 25 °C)
LED	corps	L (mm)	poids	code	code	W tot	K - ølm - CRI - degrés
LED 14 lentilles	blanc	575	1,70	22**302110**-00	22**302110-1241**	**18**	4000K - 2486lm - CRI>80 - 65°
	noir			22**302130**-00	22**302130-1241**		
LED 28 lentilles	blanc	1135	3,00	22**302111**-00	22**302111-1241**	**22**	4000K - 3250lm - CRI>80 - 65°
	noir			22**302131**-00	22**302131-1241**		
LED 35 lentilles	blanc	1415	4,00	22**302112**-00	22**302112-1241**	**30**	4000K - 4561lm - CRI>80 - 65°
	noir			22**302132**-00	22**302132-1241**		

Liset 2.0 - suspension - lumière directe/indirecte - optiques confort - UGR<19

		CLD			CLD D-DIG (DALI)		LUMEN SORTANT (tq= 25 °C)
LED	corps	L (mm)	poids	code	code	W tot	K - ølm - CRI
35 lentilles	blanc	1415	4,00	22**302113**-00	22**302113-1241**	**37**	4000K - 5177lm - CRI>80
	noir			22**302133**-00	22**302133-1241**		

Avec dispositif de réglage millimétrique; commander à part suspensions (suspensions (voir page accessoires).
Sur demande : version 3000K avec sous-code **-39. CRI>90** (3000K-4000K)
- version avec câblage traversant pour ligne continue avec sous-code **-0072**
- version PUSH-DIMM avec sous-code **-1245** (4000K) ou **-3945** (3000K)
- version EM 1h avec sous-code **-09** (4000K) ou **-0928** (3000K) - version EM 3h avec sous-code **-31** (4000K) ou **-3957** (3000K)
- version avec faisceau 76°

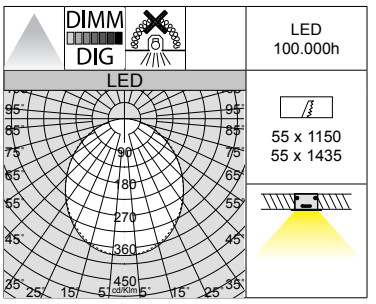

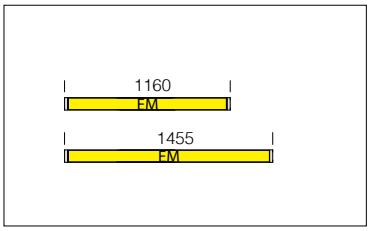

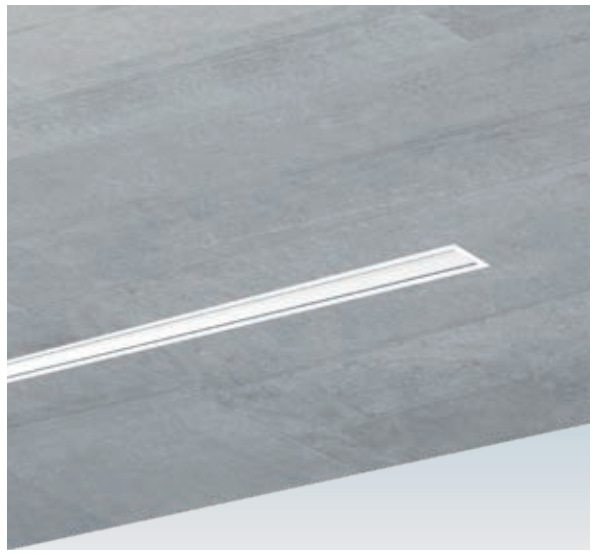

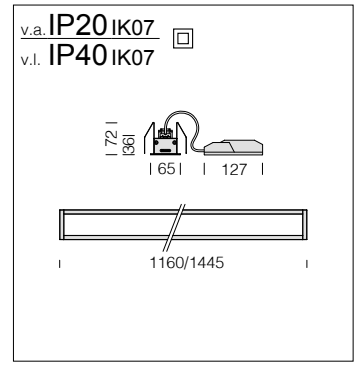

Diffuseur : en polycarbonate opale.

LED : maintien du flux lumineux à 80%: 100.000h (L80B10).
Facteur de puissance ≥0.92.

Liset 2.0 - encastré - diffuseur en polycarbonate

		CLD			CLD D-DIG (DALI)		LUMEN SORTANT (tq= 25 °C)
LED	corps	L (mm)	poids	code	code	W tot	K - ølm - CRI
LED 4 modules	blanc	1160	1,60	22**302201**-00	22**302201-1241**	**28**	4000K - 2783lm - CRI>80
				22**302201-39**	22**302201-3941**		3000K - 2588lm - CRI>80
LED 5 modules	blanc	1445	2,00	22**302202**-00	22**302202-1241**	**35**	4000K - 3479lm - CRI>80
				22**302202-39**	22**302202-3941**		3000K - 3236lm - CRI>80

Sur demande : CRI>90 (3000K - 4000K)
- version avec corps noir
- version avec câblage traversant pour ligne continue avec sous-code **-0072**
- version PUSH-DIMM avec sous-code **-1245** (4000K) ou **-3945** (3000K)
- version EM 1h avec sous-code **-09** (4000K) ou **-0928** (3000K) - version EM 3h avec sous-code **-31** (4000K) ou **-3957** (3000K)

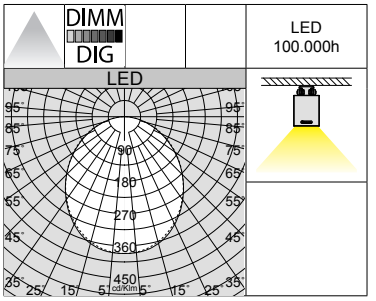

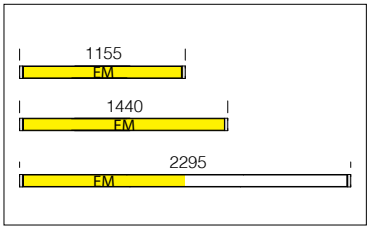

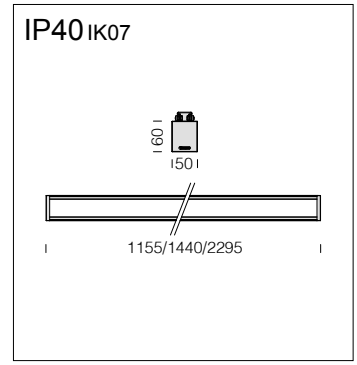

Diffuseur : en polycarbonate opale.

LED : maintien du flux lumineux à 80%: 100.000h (L80B10).
Facteur de puissance ≥0.92.

Liset 2.0 - plafonnier - diffuseur en polycarbonate

		CLD			CLD D-DIG (DALI)		LUMEN SORTANT (tq= 25 °C)
LED	corps	L (mm)	poids	code	code	W tot	K - ølm - CRI
LED 4 modules	blanc	1155	2,30	22**302203**-00	22**302203-1241**	**28**	4000K - 2783lm - CRI>80
	noir			22**302233**-00	22**302233-1241**		
LED 4 modules	blanc	1155	2,30	22**302203-39**	22**302203-3941**	**28**	3000K - 2588lm - CRI>80
	noir			22**302233-39**	22**302233-3941**		
LED 5 modules	blanc	1440	3,10	22**302204**-00	22**302204-1241**	**35**	4000K - 3479lm - CRI>80
	noir			22**302234**-00	22**302234-1241**		
LED 5 modules	blanc	1440	3,10	22**302204-39**	22**302204-3941**	**35**	3000K - 3236lm - CRI>80
	noir			22**302234-39**	22**302234-3941**		
LED 8 modules	blanc	2295	4,80	22**302205**-00	22**302205-1241**	**55**	4000K - 5566lm - CRI>80
	noir			22**302235**-00	22**302235-1241**		
LED 8 modules	blanc	2295	4,80	22**302205-39**	22**302205-3941**	**55**	3000K - 5177lm - CRI>80
	noir			22**302235-39**	22**302235-3941**		

Sur demande : CRI>90 (3000K - 4000K)
- version avec câblage traversant pour ligne continue avec sous-code **-0072**
- version PUSH-DIMM avec sous-code **-1245** (4000K) ou **-3945** (3000K)
- version EM 1h avec sous-code **-09** (4000K) ou **-0928** (3000K) - version EM 3h avec sous-code **-31** (4000K) ou **-3957** (3000K)

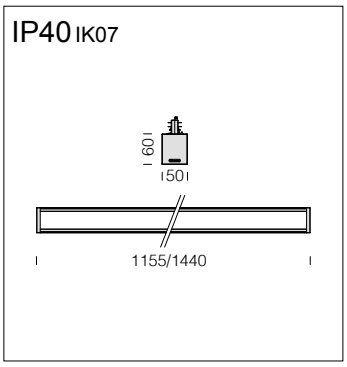

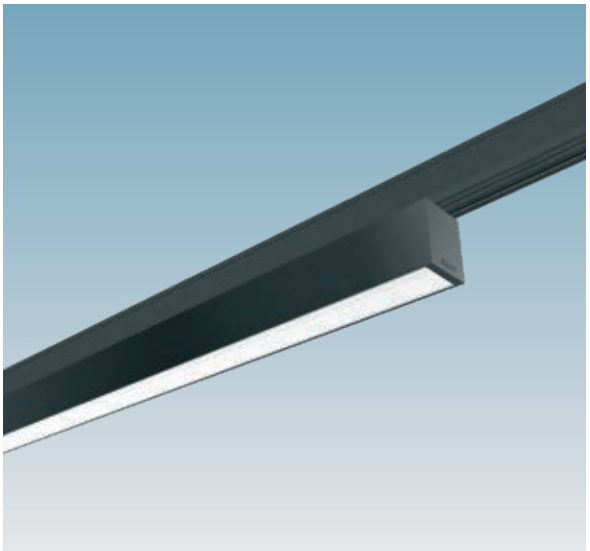

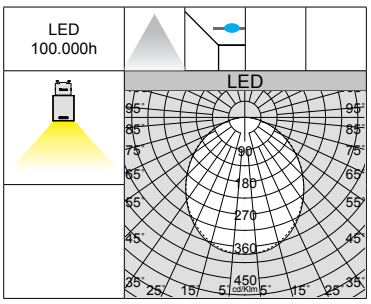

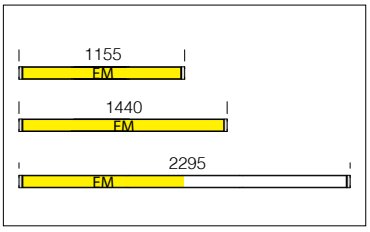

Diffuseur : en polycarbonate opale.

LED : maintien du flux lumineux à 80%: 100.000h (L80B10).
Facteur de puissance ≥0.92.

Liset 2.0 - rail - diffuseur en polycarbonate						
		CLD				LUMEN SORTANT (tq= 25 °C)
LED	corps	L (mm)	poids	code	W tot	K - ølm - CRI
LED 4 modules	blanc	1155	2,50	22**302206**-00	**28**	4000K - 2783lm - CRI>80
	noir			22**302236**-00		
LED 4 modules	blanc	1155	2,50	22**302206-39**	**28**	3000K - 2588lm - CRI>80
	noir			22**302236-39**		
LED 5 modules	blanc	1440	3,20	22**302207**-00	**35**	4000K - 3479lm - CRI>80
	noir			22**302237**-00		
LED 5 modules	blanc	1440	3,20	22**302207-39**	**35**	3000K - 3236lm - CRI>80
	noir			22**302237-39**		

Sur demande : CRI>90 (3000K - 4000K)
- version DIMM-DALI avec sub-code **-1241** (4000K) ou **-3941** (3000K)
- version PUSH-DIMM avec sous-code **-1245** (4000K) ou **-3945** (3000K)
- version EM 1h avec sous-code **-09** (4000K) ou **-0928** (3000K) - version EM 3h avec sous-code **-31** (4000K) ou **-3957** (3000K); commander à part le KIT EM pour OMINTRACK PLUS (voir chapitre *Rails*)

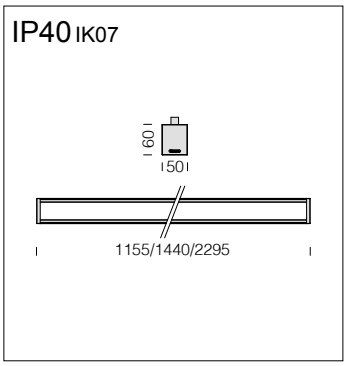

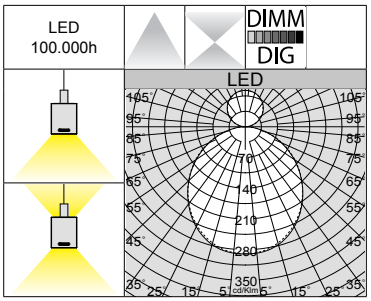

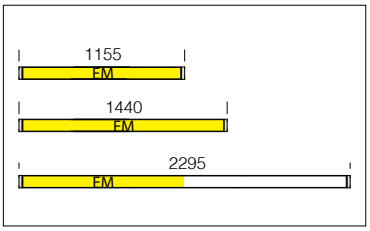

Diffuseur : en polycarbonate opale.

LED : maintien du flux lumineux à 80%: 100.000h (L80B10).
Facteur de puissance ≥0.92.

Liset 2.0 - suspension - lumière directe - diffuseur en polycarbonate							
		CLD			CLD D-DIG (DALI)		LUMEN SORTANT (tq= 25 °C)
LED	corps	L (mm)	poids	code	code	W tot	K - ølm - CRI
LED 4 modules	blanc	1155	2,50	22**302208**-00	22**302208-1241**	**28**	4000K - 2783lm - CRI>80
	noir			22**302238**-00	22**302238-1241**		
LED 5 modules	blanc	1440	3,10	22**302209**-00	22**302209-1241**	**35**	4000K - 3479lm - CRI>80
	noir			22**302239**-00	22**302239-1241**		
LED 8 modules	blanc	2295	4,70	22**302210**-00	22**302210-1241**	**55**	4000K - 5566lm - CRI>80
	noir			22**302230**-00	22**302230-1241**		

Liset 2.0 - suspension - lumière directe/indirecte - diffuseur en polycarbonate							
		CLD			CLD D-DIG (DALI)		LUMEN SORTANT (tq= 25 °C)
LED	corps	L (mm)	poids	code	code	W tot	K - ølm - CRI
LED 5 modules	blanc	1440	4,70	22**302211**-00	22**302211-1241**	**42**	4000K - 4175lm - CRI>80
	noir			22**302231**-00	22**302231-1241**		
LED 8 modules	blanc	2295	5,10	22**302212**-00	22**302212-1241**	**72**	4000K - 7328lm - CRI>80
	noir			22**302232**-00	22**302232-1241**		

Avec dispositif de réglage millimétrique; commander à part suspensions (suspensions (voir page accessoires).
Sur demande : version 3000K avec sous-code **-39. CRI>90** (3000K-4000K)
- version avec câblage traversant pour ligne continue avec sous-code **-0072**
- version PUSH-DIMM avec sous-code **-1245** (4000K) ou **-3945** (3000K)
- version EM 1h avec sous-code **-09** (4000K) ou **-0928** (3000K) - version EM 3h avec sous-code **-31** (4000K) ou **-3957** (3000K)

Equipement : équipés d'étriers en acier galvanisé qui assurent une adhérence parfaite aux faux-plafonds d'épaisseur comprise entre 12,5 mm et 13 mm.

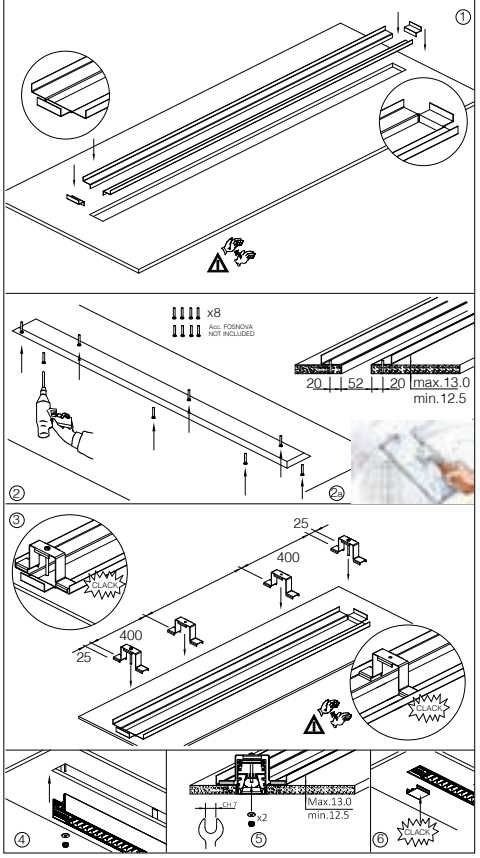

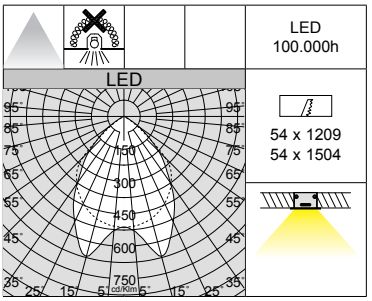

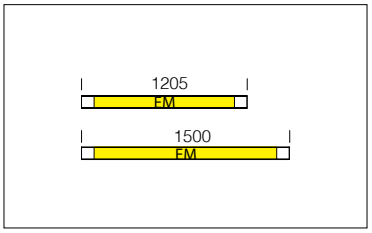

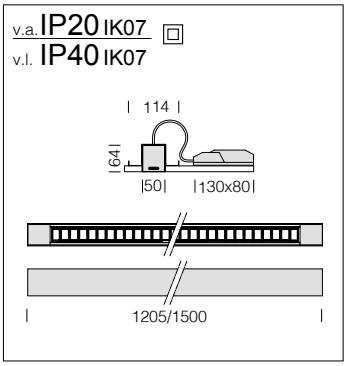

Optique Dark light : a ventelles double parabole, en aluminium brillant 99,99 anti-reflet et anti-irisant basse luminance avec traitement au PVD.

LED : maintien du flux lumineux à 80%: 100.000h (L80B10)
Facteur de puissance ≥0.92

Liset 2.0 Trimless - optique Dark - UGR<19

		CLD				LUMEN SORTANT (tq= 25 °C)
LED	corps	L (mm)	poids	code	W tot	K - ølm - CRI
LED 4 modules	blanc	1205	2,60	22**308015**-00	**25**	4000K - 2700lm - CRI>80
	noir			22**308035**-00		
LED 5 modules	blanc	1500	3,00	22**308016**-00	**30**	4000K - 3240lm - CRI>80
	noir			22**308036**-00		

Sur demande : version 3000K avec sous-code **-39. CRI>90** (3000K-4000K)
- version PUSH-DIMM avec sous-code **-1245** (4000K) ou **-3945** (3000K)
- version EM 1h avec sous-code **-09** (4000K) ou **-0928** (3000K) - version EM 3h avec sous-code **-31** (4000K) ou **-3957** (3000K)

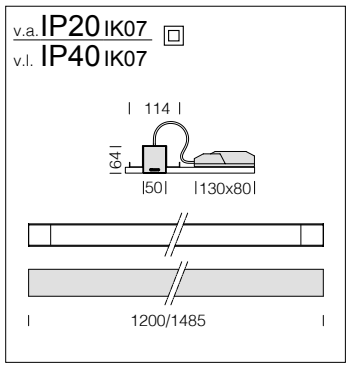

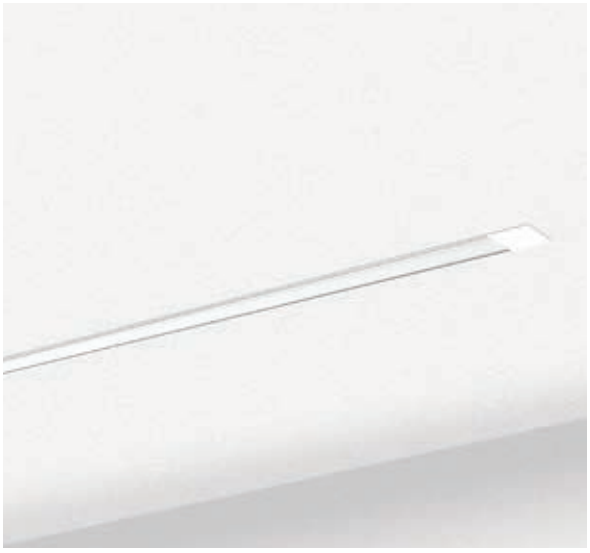

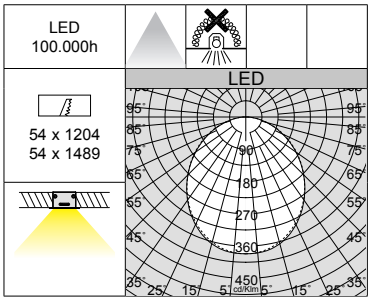

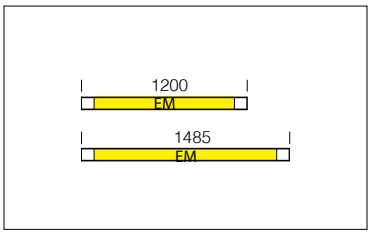

Diffuseur : en polycarbonate opale.

LED : maintien du flux lumineux à 80%: 100.000h (L80B10)
Facteur de puissance ≥0.92.

Liset 2.0 Trimless - diffuseur en polycarbonate

		CLD				LUMEN SORTANT (tq= 25 °C)
LED	corps	L (mm)	poids	code	W tot	K - ølm - CRI
LED 4 modules	blanc	1200	2,50	22**308010**-00	**28**	4000K - 2783lm - CRI>80
	noir			22**308030**-00		
LED 4 modules	blanc	1200	2,50	22**308010-39**	**28**	3000K - 2588lm - CRI>80
	noir			22**308030-39**		
LED 5 modules	blanc	1485	2,90	22**308011**-00	**35**	4000K - 3479lm - CRI>80
	noir			22**308031**-00		
LED 5 modules	blanc	1485	2,90	22**308011-39**	**35**	3000K - 3236lm - CRI>80
	noir			22**308031-39**		

Sur demande : CRI>90 (3000K-4000K)
- version PUSH-DIMM avec sous-code **-1245** (4000K) ou **-3945** (3000K)
- version EM 1h avec sous-code **-09** (4000K) ou **-0928** (3000K) - version EM 3h avec sous-code **-31** (4000K) ou **-3957** (3000K)

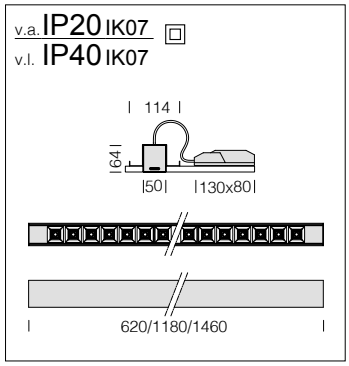

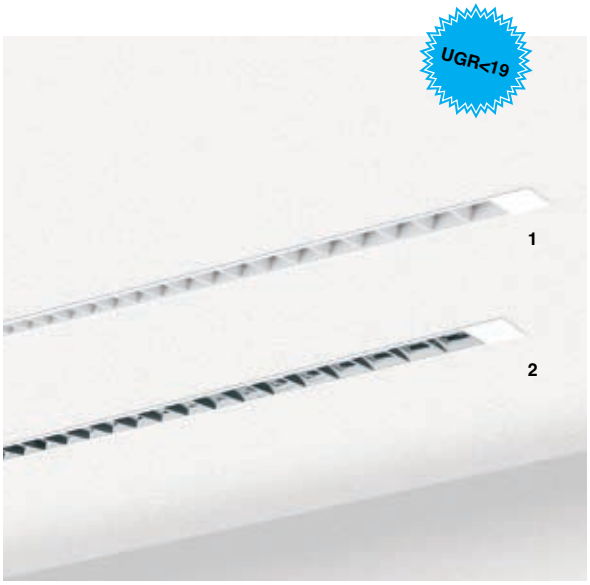

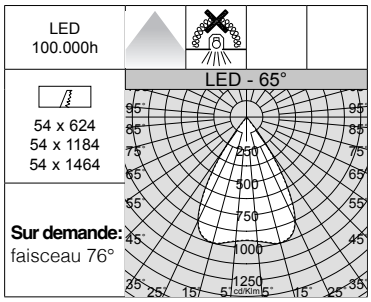

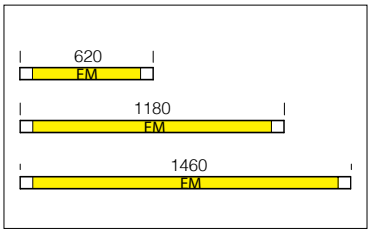

Optiques confort : polycarbonate blanc anti-éblouissement pour un plus grand confort visuel (noir sur demande).

Optiques confort DARK : polycarbonate métallisé anti-éblouissement pour un plus grand confort visuel.

LED : maintien du flux lumineux à 80%: 100.000h (L80B10)
Facteur de puissance ≥0,92.

Liset 2.0 Trimless - optiques confort - UGR<19 - (1)

		CLD				LUMEN SORTANT (tq= 25 °C)
LED	corps	L (mm)	poids	code	W tot	K - ølm - CRI - degrés
LED 14 lentilles	blanc	620	2,10	22**308012**-00	**18**	4000K - 2591lm - CRI>80 - 65°
LED 28 lentilles	blanc	1180	4,00	22**308013**-00	**22**	4000K - 3463lm - CRI>80 - 65°
LED 35 lentilles	blanc	1460	4,40	22**308014**-00	**30**	4000K - 4828lm - CRI>80 - 65°

Liset 2.0 Trimless - optiques confort DARK - UGR<19 - (2)

		CLD				LUMEN SORTANT (tq= 25 °C)
LED	corps	L (mm)	poids	code	W tot	K - ølm - CRI - degrés
LED 14 lentilles	blanc	620	2,10	22**308017**-00	**18**	4000K - 2578lm - CRI>80 - 65°
LED 28 lentilles	blanc	1180	4,00	22**308018**-00	**22**	4000K - 3446lm - CRI>80 - 65°
LED 35 lentilles	blanc	1460	4,40	22**308019**-00	**30**	4000K - 4804lm - CRI>80 - 65°

Sur demande : version 3000K avec sous-code **-39. CRI>90** (3000K-4000K)
- version avec corps noir
- version PUSH-DIMM avec sous-code **-1245** (4000K) ou **-3945** (3000K)
- version EM 1h avec sous-code **-09** (4000K) ou **-0928** (3000K) - version EM 3h avec sous-code **-31** (4000K) ou **-3957** (3000K)
- version avec faisceau 76°

Sur demande : versions spéciales
avec d'autres spots de la série Matrix Q
CRI>90 - 3 000K ou 4 000K

18°

22°

65°

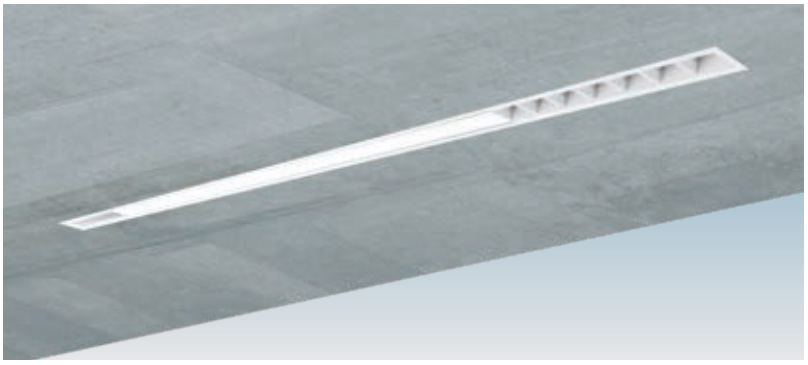

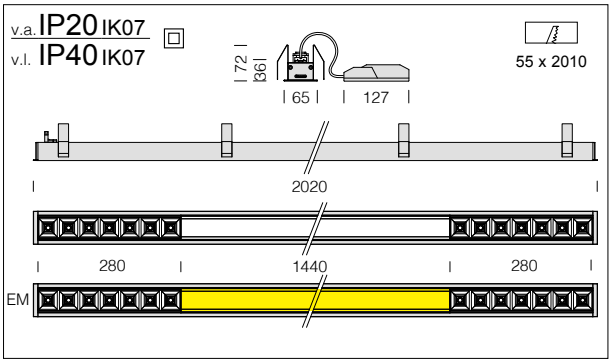

Liset 2.0 - A+2M - encastré							
		CLD			CLD D-DIG (DALI)		LUMEN SORTANT (tq= 25 °C)
LED	corps	L (mm)	poids	code	code	W tot	K - ølm - CRI - degrés
LED	blanc	2020	3,00	22**302301**-00	22**302301-1241**	**53**	4000K - 3479lm - CRI>80 4000K - 2x1295lm - CRI>80 - 65°

Composition en série : Liset 2.0 avec diffuseur + 2 modules avec optique confort blanc de 65° (faisceau de 76° sur demande). **En série :** double allumage.
Sur demande : version 3000K avec sous-code **-39. CRI>90** (3000K-4000K)

- version avec câblage traversant pour ligne continue avec sous-code **-0072**
- version PUSH-DIMM avec sous-code **-1245** (4000K) ou **-3945** (3000K)
- version EM 1h avec sous-code **-09** (4000K) ou **-0928** (3000K) - version EM 3h avec sous-code **-31** (4000K) ou **-3957** (3000K)

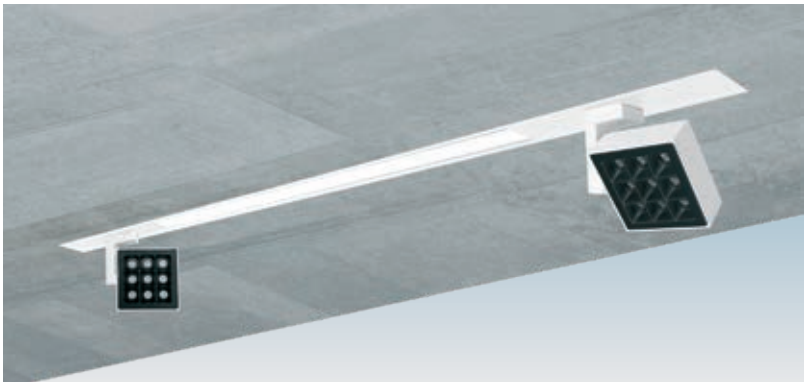

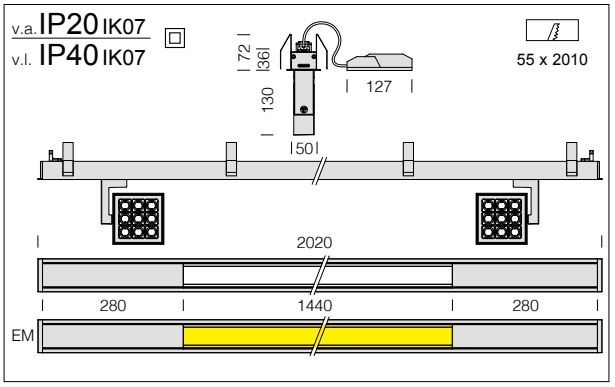

Liset 2.0 - A+2S - encastré							
		CLD			CLD D-DIG (DALI)		LUMEN SORTANT (tq= 25 °C)
LED	corps	L (mm)	poids	code	code	W tot	K - ølm - CRI - degrés
LED	blanc	2020	3,90	22**302302**-00	22**302302-1241**	**101**	4000K - 3479lm - CRI>80 4000K - 2x2220lm - CRI>80 - 32°

Composition en série : Liset 2.0 avec diffuseur + 2 modules avec spots de 32° (spots avec faisceau de 50° sur demande). **En série :** double allumage.
Sur demande : version 3000K avec sous-code **-39. CRI>90** (3000K-4000K)

- version avec câblage traversant pour ligne continue avec sous-code **-0072**
- version PUSH-DIMM avec sous-code **-1245** (4000K) ou **-3945** (3000K)
- version EM 1h avec sous-code **-09** (4000K) ou **-0928** (3000K) - version EM 3h avec sous-code **-31** (4000K) ou **-3957** (3000K)

18°

22°

16°

24°-32°

Sur demande : versions spéciales avec d'autres spots de la série Matrix Q **CRI>90** - 3 000K ou 4 000K

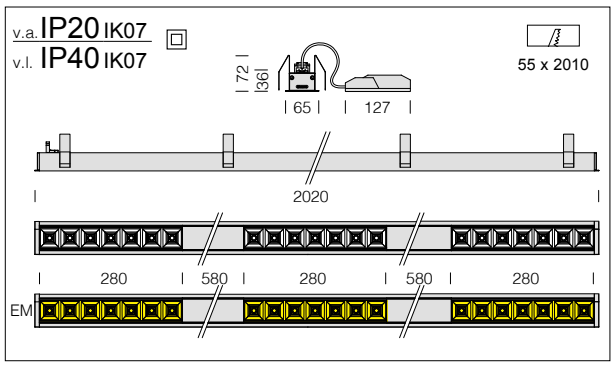

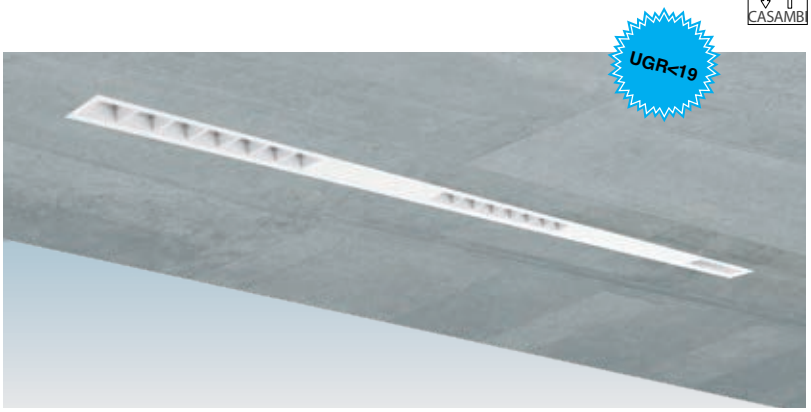

Liset 2.0 - A+H+3M - encastré - UGR<19							
		CLD			CLD D-DIG (DALI)		LUMEN SORTANT (tq= 25 °C)
LED	corps	L (mm)	poids	code	code	W tot	K - ølm - CRI - degrés
LED	blanc	2020	3,10	22**302303**-00	22**302303-1241**	**27**	4000K - 3x1295lm - CRI>80 - 65°

Composition en série : 3 modules avec optique confort blanc de 65° (faisceau de 76° sur demande). **En série :** double allumage.
Sur demande : version 3000K avec sous-code **-39. CRI>90** (3000K-4000K)

- version avec câblage traversant pour ligne continue avec sous-code **-0072**
- version PUSH-DIMM avec sous-code **-1245** (4000K) ou **-3945** (3000K)
- version EM 1h avec sous-code **-09** (4000K) ou **-0928** (3000K) - version EM 3h avec sous-code **-31** (4000K) ou **-3957** (3000K)
- Radar sensor avec sous-code **-19**

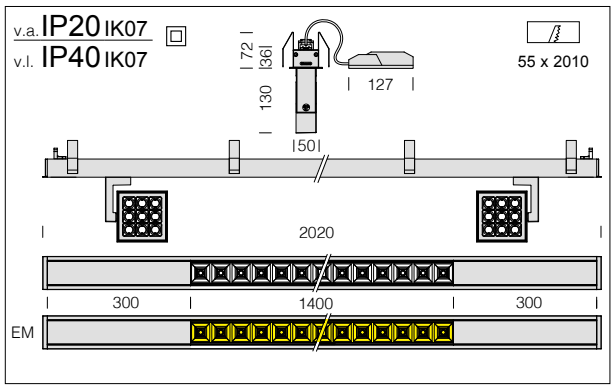

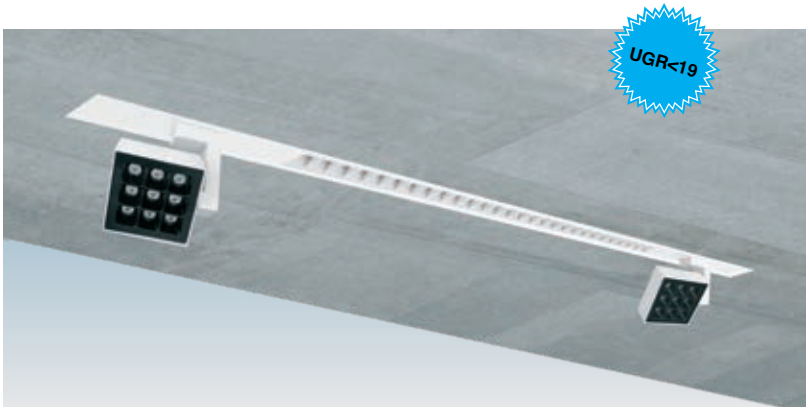

Liset 2.0 - A+M+2S - encastré - UGR<19							
		CLD			CLD D-DIG (DALI)		LUMEN SORTANT (tq= 25 °C)
LED	corps	L (mm)	poids	code	code	W tot	K - ølm - CRI - degrés
LED	blanc	2020	4,80	22**302304**-00	22**302304-1241**	**96**	4000K - 4828lm - CRI>80 - 65° 4000K - 2x2220lm - CRI>80 - 32°

Composition en série : Liset 2.0 avec optique confort blanc de 65° + 2 modules avec spots de 32° (optique confort de 76° + spots avec ouverture de faisceau de 50° sur demande). **En série :** double allumage.
Sur demande : version 3000K avec sous-code **-39. CRI>90** (3000K-4000K)

- version avec câblage traversant pour ligne continue avec sous-code **-0072**
- version PUSH-DIMM avec sous-code **-1245** (4000K) ou **-3945** (3000K)
- version EM 1h avec sous-code **-09** (4000K) ou **-0928** (3000K) - version EM 3h avec sous-code **-31** (4000K) ou **-3957** (3000K)

Sur demande : versions spéciales
avec d'autres spots de la série Matrix Q
CRI>90 - 3 000K ou 4 000K

18°

22°

16°

24°-32°

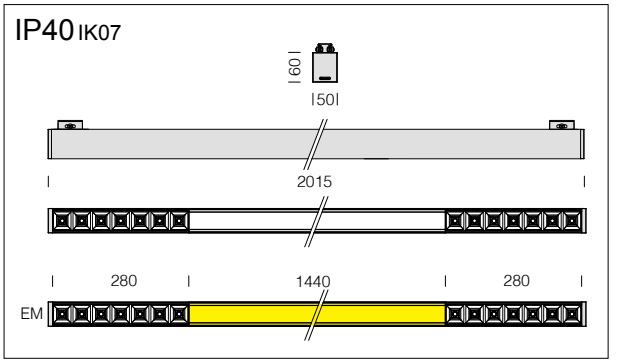

Liset 2.0 - B+2M - plafonnier							
		CLD			CLD D-DIG (DALI)		LUMEN SORTANT (tq= 25 °C)
LED	corps	L (mm)	poids	code	code	W tot	K - ølm - CRI - degrés
LED	blanc	2015	4,80	22**302410**-00	22**302410-1241**	**53**	4000K - 3479lm - CRI>80 4000K - 2x1243lm - CRI>80 - 65°
LED	noir	2015	4,80	22**302430**-00	22**302430-1241**	**53**	4000K - 3479lm - CRI>80 4000K - 2x1243lm - CRI>80 - 65°

Composition en série : Liset 2.0 avec diffuseur + 2 modules avec optique confort noir de 65° (faisceau de 76° sur demande). **En série :** double allumage.
Sur demande : version 3000K avec sous-code **-39. CRI>90** (3000K-4000K)
- version PUSH-DIMM avec sous-code **-1245** (4000K) ou **-3945** (3000K)
- version EM 1h avec sous-code **-09** (4000K) ou **-0928** (3000K) - version EM 3h avec sous-code **-31** (4000K) ou **-3957** (3000K)

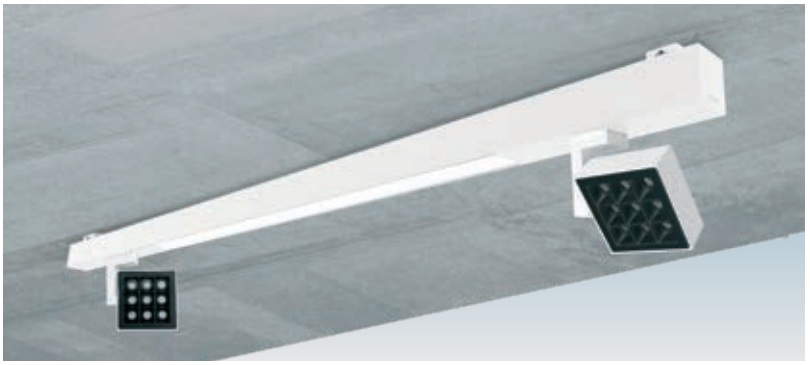

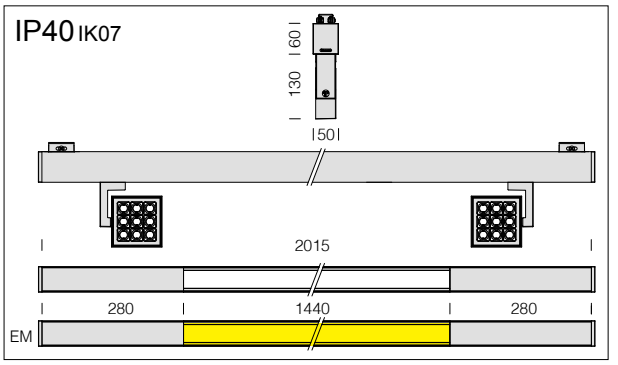

Liset 2.0 - B+2S - plafonnier							
		CLD			CLD D-DIG (DALI)		LUMEN SORTANT (tq= 25 °C)
LED	corps	L (mm)	poids	code	code	W tot	K - ølm - CRI - degrés
LED	blanc	2015	4,80	22**302411**-00	22**302411-1241**	**101**	4000K - 3479lm - CRI>80 4000K - 2x2220lm - CRI>80 - 32°
LED	noir	2015	4,80	22**302431**-00	22**302431-1241**	**101**	4000K - 3479lm - CRI>80 4000K - 2x2220lm - CRI>80 - 32°

Composition en série : Liset 2.0 avec diffuseur + 2 modules avec spots de 32° (spots avec faisceau de 50° sur demande). **En série :** double allumage.
Sur demande : version 3000K avec sous-code **-39. CRI>90** (3000K-4000K)
- version PUSH-DIMM avec sous-code **-1245** (4000K) ou **-3945** (3000K)
- version EM 1h avec sous-code **-09** (4000K) ou **-0928** (3000K) - version EM 3h avec sous-code **-31** (4000K) ou **-3957** (3000K)

18°

22°

16°

24°-32°

Sur demande : versions spéciales
avec d'autres spots de la série Matrix Q
CRI>90 - 3 000K ou 4 000K

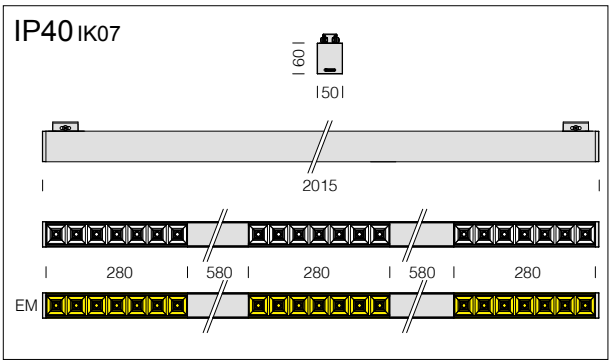

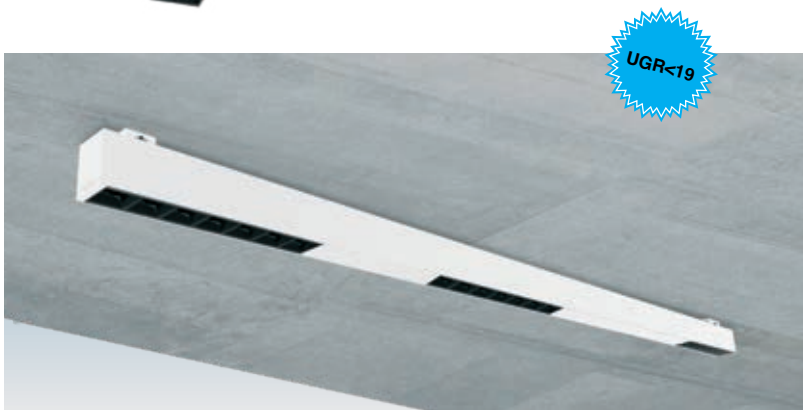

Liset 2.0 - B+H+3M - plafonnier - UGR<19

		CLD			CLD D-DIG (DALI)		LUMEN SORTANT (tq= 25 °C)
LED	corps	L (mm)	poids	code	code	W tot	K - ølm - CRI - degrés
LED	blanc	2015	4,90	22**302412**-00	22**302412-1241**	**27**	4000K - 3x1243lm - CRI>80 - 65°
	noir			22**302432**-00	22**302432-1241**		

Composition en série : 3 modules avec optique confort noir de 65° (faisceau de 76° sur demande).
Sur demande : version 3000K avec sous-code **-39. CRI>90** (3000K-4000K)

- version PUSH-DIMM avec sous-code **-1245** (4000K) ou **-3945** (3000K)
- version EM 1h avec sous-code **-09** (4000K) ou **-0928** (3000K) - version EM 3h avec sous-code **-31** (4000K) ou **-3957** (3000K)
- Radar sensor avec sous-code **-19**

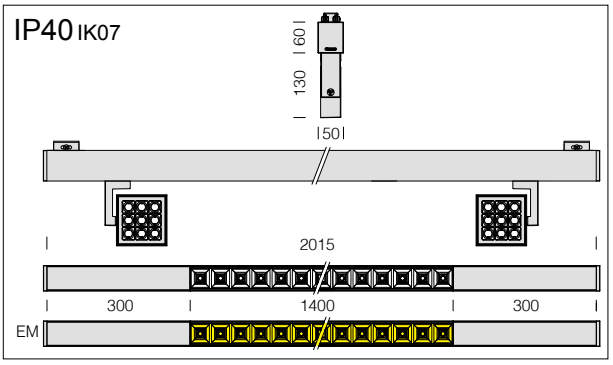

Liset 2.0 - B+M+2S - plafonnier - UGR<19

		CLD			CLD D-DIG (DALI)		LUMEN SORTANT (tq= 25 °C)
LED	corps	L (mm)	poids	code	code	W tot	K - ølm - CRI - degrés
LED	blanc	2015	8,10	22**302413**-00	22**302413-1241**	**96**	4000K - 4561lm - CRI>80 - 65° 4000K - 2x2220lm - CRI>80 - 32°
LED	noir	2015	8,10	22**302433**-00	22**302433-1241**	**96**	4000K - 4561lm - CRI>80 - 65° 4000K - 2x2220lm - CRI>80 - 32°

Composition en série : Liset 2.0 avec optique confort noir de 65° + 2 modules avec spots de 32° (optique confort de 76° + spots avec ouverture de faisceau de 50° sur demande). **En série :** double allumage.
Sur demande : version 3000K avec sous-code **-39. CRI>90** (3000K-4000K)

- version PUSH-DIMM avec sous-code **-1245** (4000K) ou **-3945** (3000K)
- version EM 1h avec sous-code **-09** (4000K) ou **-0928** (3000K) - version EM 3h avec sous-code **-31** (4000K) ou **-3957** (3000K)

Liset 2.0 - compositions spéciales en suspension

Sur demande : versions spéciales avec d'autres spots de la série Matrix Q **CRI>90** - 3 000K ou 4 000K

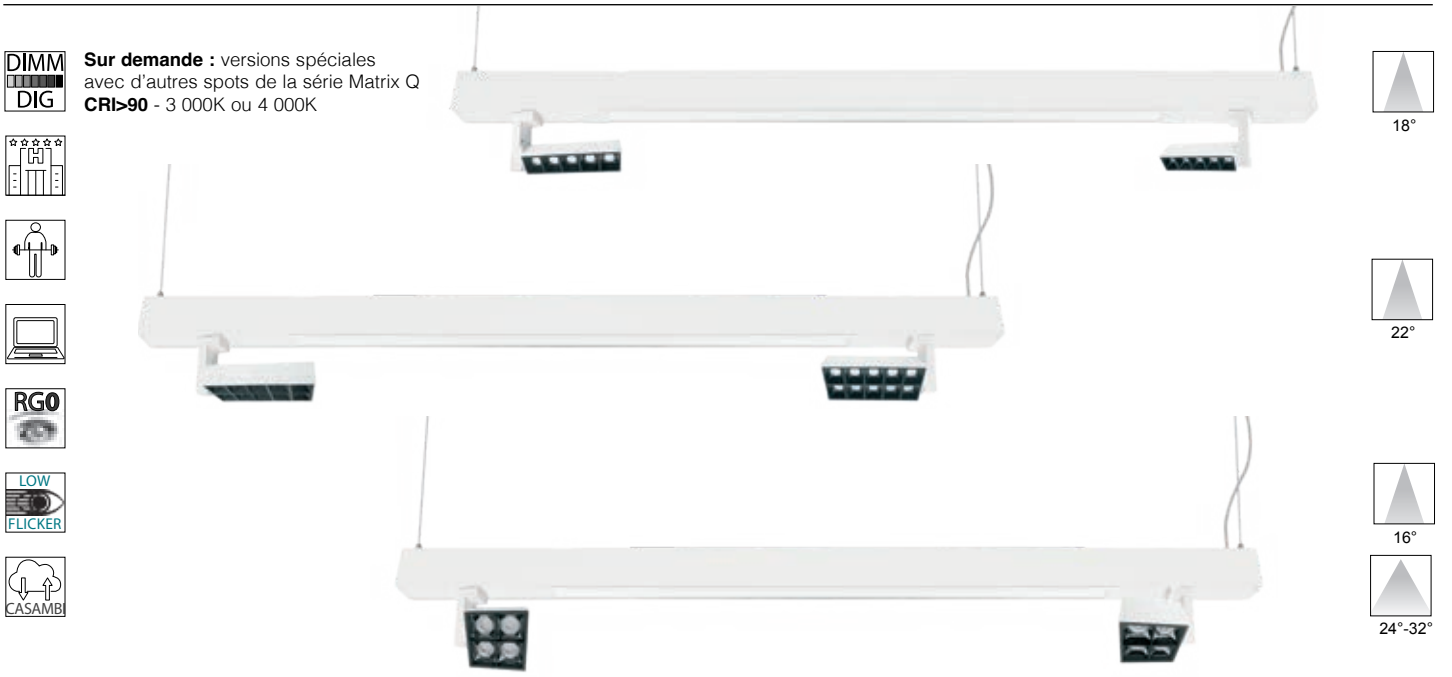

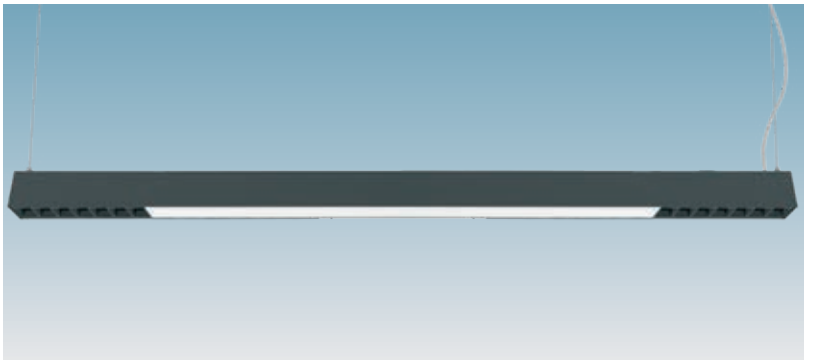

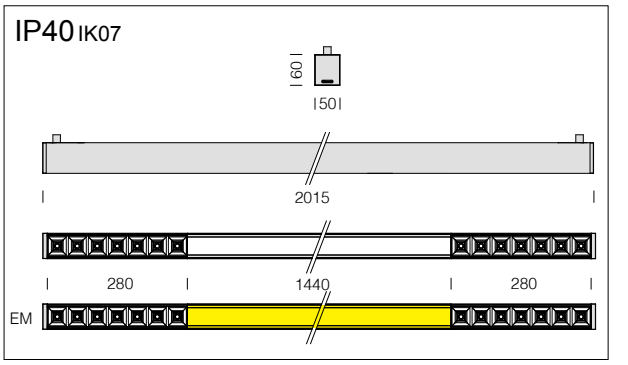

Liset 2.0 - C+2M - suspension							
		CLD			CLD D-DIG (DALI)		LUMEN SORTANT (tq= 25 °C)
LED	corps	L (mm)	poids	code	code	W tot	K - ølm - CRI - degrés
LED	blanc	2015	4,70	22**302510**-00	22**302510-1241**	**53**	4000K - 3479lm - CRI>80 4000K - 2x1243lm - CRI>80 - 65°
LED	noir	2015	4,70	22**302530**-00	22**302530-1241**	**53**	4000K - 3479lm - CRI>80 4000K - 2x1243lm - CRI>80 - 65°

Avec dispositif de réglage millimétrique; commander à part suspensions (suspensions (voir page accessoires).
Composition en série : Liset 2.0 avec diffuseur + 2 modules avec optique confort noir de 65° (faisceau de 76° sur demande). **En série :** double allumage.
Sur demande : version 3000K avec sous-code **-39. CRI>90** (3000K-4000K)

- version PUSH-DIMM avec sous-code **-1245** (4000K) ou **-3945** (3000K)
- version EM 1h avec sous-code **-09** (4000K) ou **-0928** (3000K) - version EM 3h avec sous-code **-31** (4000K) ou **-3957** (3000K)

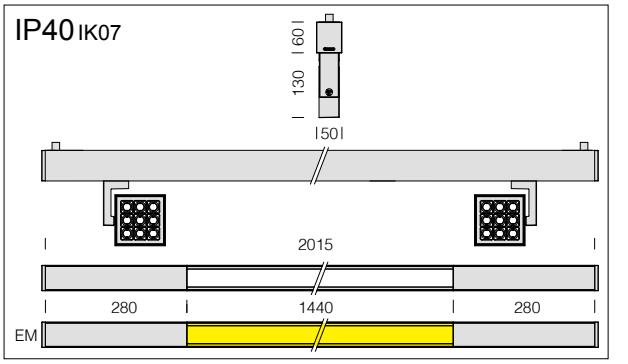

Liset 2.0 - C+2S - suspension							
		CLD			CLD D-DIG (DALI)		LUMEN SORTANT (tq= 25 °C)
LED	corps	L (mm)	poids	code	code	W tot	K - ølm - CRI - degrés
LED	blanc	2015	5,00	22**302511**-00	22**302511-1241**	**101**	4000K - 3479lm - CRI>80 4000K - 2x2220lm - CRI>80 - 32°
LED	noir	2015	5,00	22**302531**-00	22**302531-1241**	**101**	4000K - 3479lm - CRI>80 4000K - 2x2220lm - CRI>80 - 32°

Avec dispositif de réglage millimétrique; commander à part suspensions (suspensions (voir page accessoires).
Composition en série : Liset 2.0 avec diffuseur + 2 modules avec spots de 32° (spots avec faisceau de 50° sur demande). **En série :** double allumage.
Sur demande : CRI>90

- version 3000K avec sous-code **-39**
- version PUSH-DIMM avec sous-code **-1245**
- version EM 1h avec sous-code **-09** et EM 3h avec sous-code **-31**

Fixation en suspension pour rail 3P/5P		
noir	**3P**	220**91432**-00
blanc		220**91412**-00
noir	**5P**	220**91432-1241**
blanc		220**91412-1241**
noir	**5P**	220**91432-09**
blanc		220**91412-09**

Avec câble en acier, adaptateur mécanique (2 pièces), adaptateur électrique avec câble d'alimentation 3P pour Omintrack , 5P DALI pour Omintrack Plus , 5P + KIT EM (commander à part) pour Omintrack Plus. (voir chapitre *Rails*)

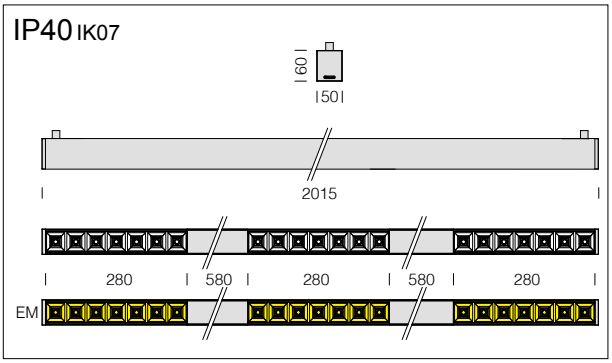

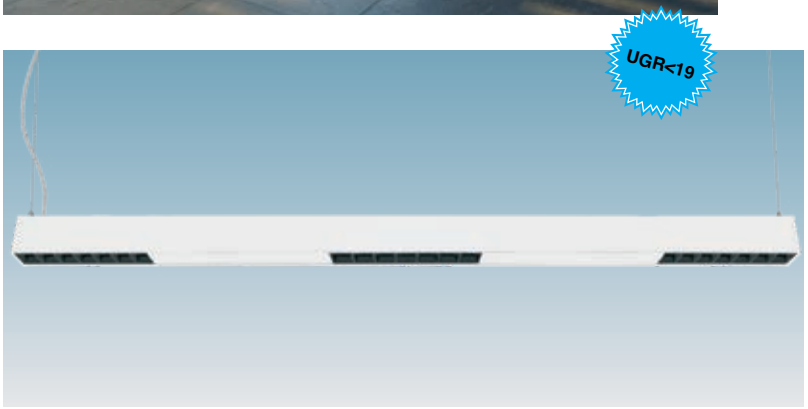

Liset 2.0 - C+H+3M - suspension - UGR<19

		CLD			CLD D-DIG (DALI)		LUMEN SORTANT (tq= 25 °C)
LED	corps	L (mm)	poids	code	code	W tot	K - ølm - CRI - degrés
LED	blanc	2015	4,60	22**302512**-00	22**302512-1241**	**27**	4000K - 3x1243lm - CRI>80 - 65°
	noir			22**302532**-00	22**302532-1241**		

Avec dispositif de réglage millimétrique; commander à part suspensions (suspensions (voir page accessoires).
Composition en série : 3 modules avec optique confort noir de 65° (faisceau de 76° sur demande).
Sur demande : version 3000K avec sous-code **-39. CRI>90** (3000K-4000K)

- version PUSH-DIMM avec sous-code **-1245** (4000K) ou **-3945** (3000K)
- version EM 1h avec sous-code **-09** (4000K) ou **-0928** (3000K) - version EM 3h avec sous-code **-31** (4000K) ou **-3957** (3000K)
- Radar sensor avec sous-code **-19**

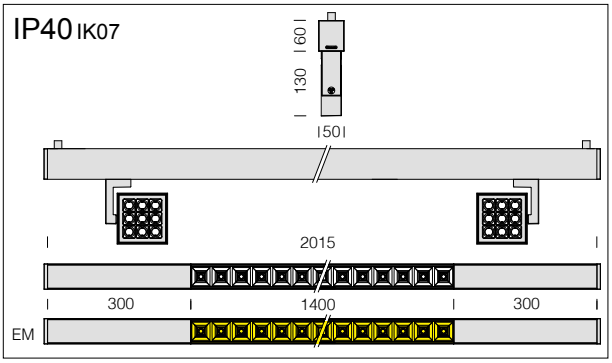

Liset 2.0 - C+M+2S - suspension - UGR<19

		CLD			CLD D-DIG (DALI)		LUMEN SORTANT (tq= 25 °C)
LED	corps	L (mm)	poids	code	code	W tot	K - ølm - CRI - degrés
LED	blanc	2015	6,50	22**302513**-00	22**302513-1241**	**96**	4000K - 4561lm - CRI>80 - 65° 4000K - 2x2220lm - CRI>80 - 32°
LED	noir	2015	6,50	22**302533**-00	22**302533-1241**	**96**	4000K - 4561lm - CRI>80 - 65° 4000K - 2x2220lm - CRI>80 - 32°

Avec dispositif de réglage millimétrique; commander à part suspensions (suspensions (voir page accessoires).
Composition en série : Liset 2.0 avec optique confort noir de 65° + 2 modules avec spots de 32° (optique confort de 76° + spots avec ouverture de faisceau de 50° sur demande). **En série :** double allumage.
Sur demande : version 3000K avec sous-code **-39. CRI>90** (3000K-4000K)

- version PUSH-DIMM avec sous-code **-1245** (4000K) ou **-3945** (3000K)
- version EM 1h avec sous-code **-09** (4000K) ou **-0928** (3000K) - version EM 3h avec sous-code **-31** (4000K) ou **-3957** (3000K)

Liset 2.0« **INFINITY** » en suspension - sans diffuseur

Corps : aluminium extrudé.

Diffuseur roll : polycarbonate opale (à commander séparément).

Peinture : poudre à base de résine polyester et stabilisée aux rayons UV.

Équipement : version standard avec 2 réglages millimétriques pour installation en suspension (suspensions à commander séparément).

Sur demande version:
- avec câblage de secours **CLD E** avec **sous-code -09.**
- avec câblage de sécurité à **alimentation centralisée CLD EC** avec **sous-code -0050.**
- avec câblage **CLD D-D (DALI)** avec **sous-code -1241.**
- avec différentes finitions esthétiques colorées adaptables à tous les contextes architecturaux (exemple smooth anodic ice, smooth silver, smooth bronze, gold).

Compléter avec acc. :
220**28010**-00 - 220**28030**-00
capuchon embout.

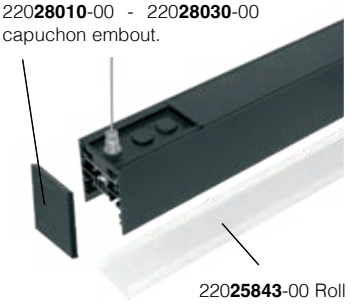

220**25843**-00 Roll

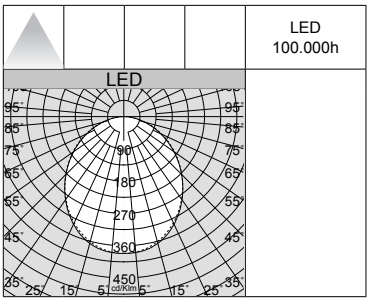

* en cas de diffuseur roll

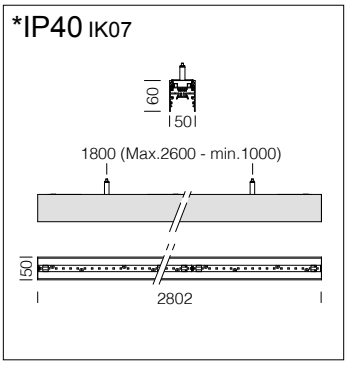

Version standard : avec 2 réglages millimétriques.

LED : maintien du flux lumineux à 80%: 100.000h (L80B10)
Facteur de puissance ≥0.92.

Liset 2.0 « INFINITY » - en suspension - compléter avec diffuseur roll						
		CLD				**LUMEN SORTANT (tq= 25 °C)
LED	corps	L (mm)	poids	code	W tot	K - ølm - CRI
LED	blanc	2802	5,80	22**307410-0072**	**60**	4000K - 6120lm - CRI 80
	noir			22**307430-0072**		
LED	blanc	2802	5,80	22**307410-3972**	**60**	3000K - 5814lm - CRI 80
	noir			22**307430-3972**		

Module lumineux « INFINITY » pour réaliser, en ligne continue, une installation pleine intensité sans interruption de lumière. Compléter avec :
- roll en polycarbonate opale (sur demande, d'après projet roll UGR<19)
- capuchon embout
- étriers pour ligne continue

**Lumen sortant avec diffuseur roll opale

ACCESSOIRES ET INSTALLATION EN LIGNE CONTINUE

Suspension simple	
nikelèe	2200**3166**-00
Avec câble en acier et dispositif de réglage millimétrique (L=150 cm) Charge max.: 20 Kg. (2pcs).	

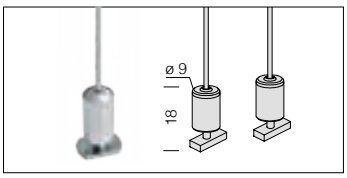

Suspension électrifique avec câble	
blanc	2200**3190**-00
noir	2200**3130**-00
Avec câble en acier (L = 150cm) avec dispositif de réglage millimétrique, câble d'alimentation. Charge max.: 20 Kg.	

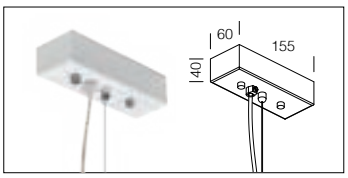

Capuchon embout	
blanc	220**28010**-00
noir	220**28030**-00
À toujours utiliser pour fermer les deux extrémités (2 pcs).	

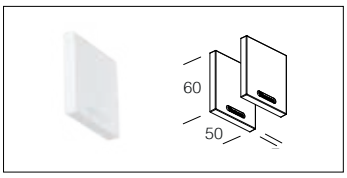

Suspension électrifique 5P	
blanc	2200**3120**-00
noir	2200**3121**-00
Avec câble en acier (L = 150cm) et câble d'alimentation. Pour alimentation en versions **EM et DIMM DALI**. Charge max.: 20 Kg.	

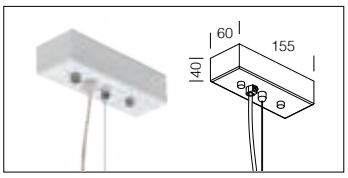

Étrier de jonction
220**25877**-00
Permet la connexion mécanique des profils.

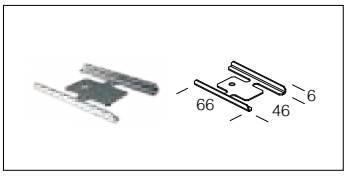

Séquence d'installation :

1) Installer l'acc. étrier de jonction (à commander séparément).
2) Serrer la vis de blocage sur le corps du luminaire.
3) Coupler les luminaires jusqu'à l'alignement complet à l'aide de l'étrier de jonction, puis serrer la vis de blocage.
4a) Monter le capot fourni sur l'acc. étrier de jonction; 4b) puis le fixer au corps des luminaires installés en ligne continue.
5) Aligner et serrer à l'aide de la vis de blocage le capuchon embout (à commander séparément).

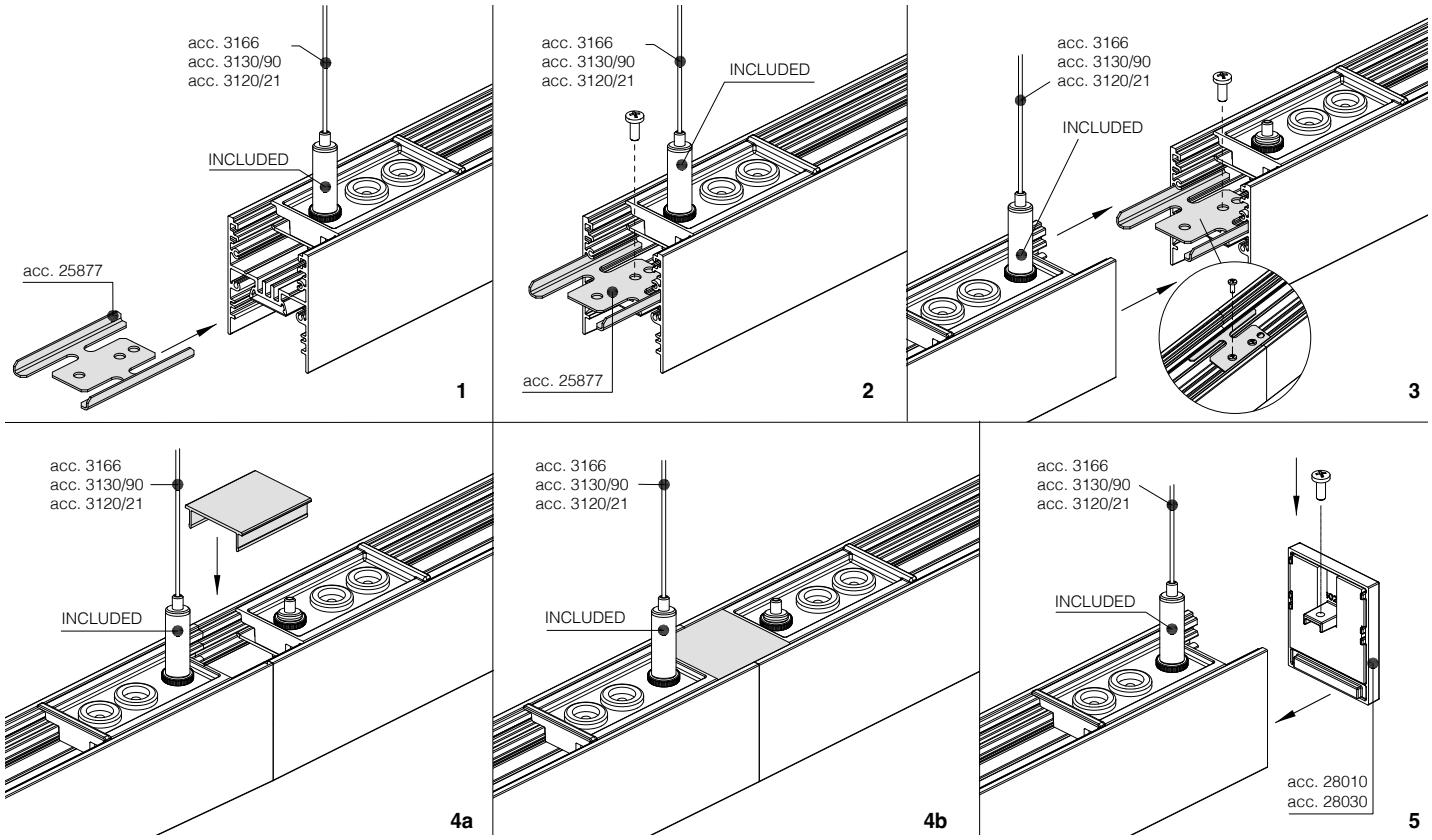

Liset 2.0 "INFINITY" avec câble passant avec sous-code **-0072** à compléter avec l'acc. Roll diffuseur opale.

Roll en polycarbonate opale	
L = 30m	220**25843**-00
Roll en polycarbonate opale à toujours utiliser sur Liset 2.0 "INFINITY" pour la réalisation de lignes continues « pleine intensité ». Sur demande, roll striée UGR<19 disponible d'après projet.	

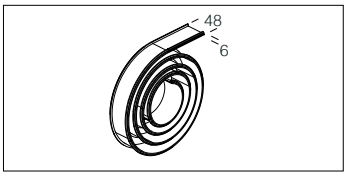

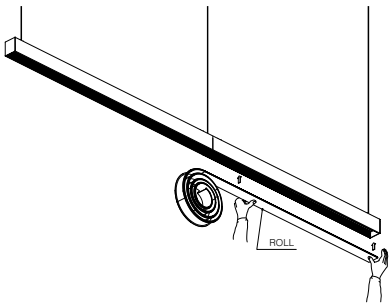

Exemple de commande Roll

Liset 2.0 "INFINITY"	Roll
L = 2802mm (x 10 pcs)	L = 30m

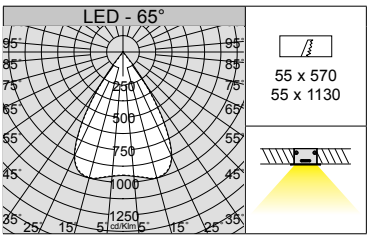

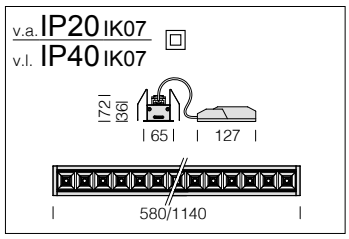

Liset 2.0 TW - encastré - optiques confort - UGR<19						
		CLD D-DIG (DALI)				LUMEN SORTANT (tq= 25 °C)
LED	corps	L (mm)	poids	code	W tot	K - ølm - CRI - degrés
LED 14 lentilles	blanc	580	1,10	22**302101-0024**	**16**	2700K÷6500K - 2092lm - CRI>80 - 65°
LED 28 lentilles	blanc	1140	2,30	22**302102-0024**	**29**	2700K÷6500K - 3603lm - CRI>80 - 65°
Sur demande : CRI>90						
• version avec corps noir						
• version avec faisceau 76°						

Optiques confort : polycarbonate blanc anti-éblouissement pour un plus grand confort visuel (noir et métallisé DARK sur demande).

LED : maintien du flux lumineux à 80%: 100.000h (L80B10)

Facteur de puissance ≥0,92.

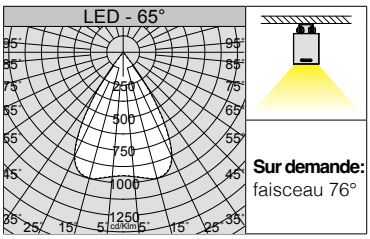

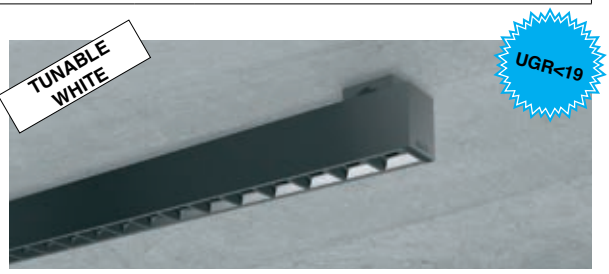

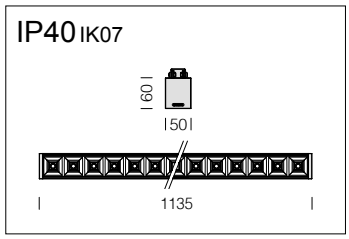

Liset 2.0 TW - plafonnier - optiques confort - UGR<19						
		CLD D-DIG (DALI)				LUMEN SORTANT (tq= 25 °C)
LED	corps	L (mm)	poids	code	W tot	K - ølm - CRI - degrés
LED 28 lentilles	blanc	1135	3,20	22**302105-0024**	**29**	2700K÷6500K - 3375lm - CRI>80 - 65°
	noir			22**302135-0024**		
Sur demande : CRI>90						

Optiques confort : polycarbonate noir anti-éblouissement pour un plus grand confort visuel (blanc et métallisé DARK sur demande).

LED : maintien du flux lumineux à 80%: 100.000h (L80B10)

Facteur de puissance ≥0,92.

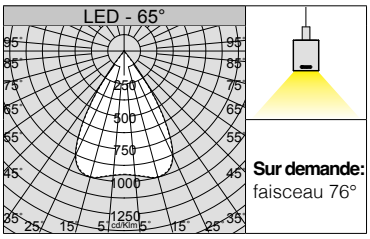

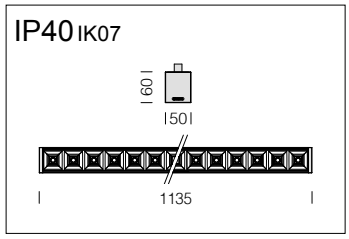

Liset 2.0 TW - suspension - lumière directe - optiques confort - UGR<19						
		CLD D-DIG (DALI)				LUMEN SORTANT (tq= 25 °C)
LED	corps	L (mm)	poids	code	W tot	K - ølm - CRI - degrés
LED 28 lentilles	blanc	1135	3,00	22**302111-0024**	**29**	2700K÷6500K - 3375lm - CRI>80 - 65°
	noir			22**302131-0024**		
Avec dispositif de réglage millimétrique; commander à part suspensions (suspensions (voir page accessoires). **Sur demande : CRI>90**						

Optiques confort : polycarbonate noir anti-éblouissement pour un plus grand confort visuel (blanc et métallisé DARK sur demande).

LED : maintien du flux lumineux à 80%: 100.000h (L80B10)

Facteur de puissance ≥0,92.

CARACTÉRISTIQUES TECHNIQUES - VERSION TW BASIC

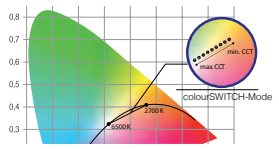

- Température de couleur réglable de 2 700K à 6 500K à flux lumineux constant
- MacAdams 3
- Flicker ≤4%
- Plage de gradation de 3 à 100 % sans modification de la température de couleur
- Température de couleur constante sur toute la plage de gradation
- flux lumineux constant

colourSWITCH fonction : un bouton-poussoir classique peut être utilisé pour piloter le système via colourSWITCH. Le bouton-poussoir avec témoin lumineux ne peut pas être utilisé. Si le système est gradé par DALI/DSI, le colourSWITCH n'est pas disponible. La gradation par bouton-poussoir peut comporter plusieurs configurations :

- brève pression : définition de la température de couleur par le colourSWITCH en mode 9 valeurs de 2 700 à 6 500K.
- pression prolongée (> 1 s) : définition continue de la température de couleur.

Le sens de la température de couleur est alors inversé.

Sur les systèmes munis de drivers LED avec plusieurs températures de couleurs ou avec sens opposés de température de couleur (ex. suite à une extension du système), tous les drivers LED peuvent être synchronisés sur 4 500K en gardant le bouton-poussoir enfoncé pendant 10 secondes.

switchDIM fonction : la fonction intégrée switchDIM permet de raccorder directement un bouton-poussoir pour piloter le gradateur et l'allumage. Une brève pression (< 0,6 s) allume ou éteint le driver LED. Le niveau de gradation est mémorisé lors de l'extinction et rétabli à l'allumage. Il suffit de garder le bouton-poussoir enfoncé pour régler la luminosité des modules LED. Lorsque le bouton-poussoir est relâché puis enfoncé de nouveau, les modules LED sont réglés dans l'autre sens. Sur les systèmes munis de drivers LED avec plusieurs niveaux de gradation ou avec sens opposés de gradation (ex. suite à une extension du système), tous les drivers LED peuvent être synchronisés sur le niveau de gradation de 50 % en gardant le bouton-poussoir enfoncé pendant 10 secondes. Le bouton-poussoir avec témoin lumineux ne peut pas être utilisé.

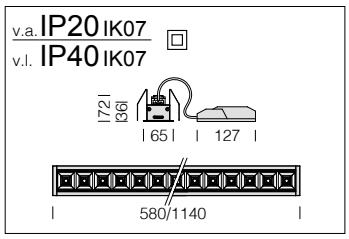

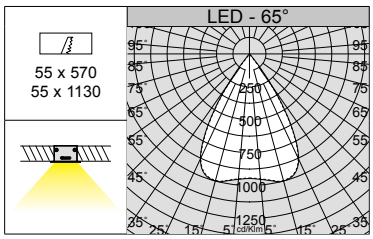

Optiques confort : polycarbonate blanc anti-éblouissement pour un plus grand confort visuel (noir et métallisé DARK sur demande).

LED : maintien du flux lumineux à 80%: 100.000h (L80B10)
Facteur de puissance ≥0,92.

Liset 2.0 HCL - encastré - optiques confort - UGR<19						
		CLD DW (HCL)				LUMEN SORTANT (tq= 25 °C)
LED	corps	L (mm)	poids	code	W tot	K - ølm - CRI - degrés
LED 14 lentilles	blanc	580	1,10	22**302101-89**	**16**	2700K÷6500K - 2092lm - CRI>80 - 65°
LED 28 lentilles	blanc	1140	2,30	22**302102-89**	**29**	2700K÷6500K - 3603lm - CRI>80 - 65°
Sur demande : CRI>90						
• version avec corps noir						
• version avec faisceau 76°						

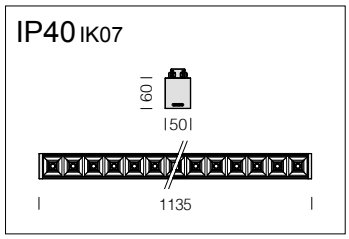

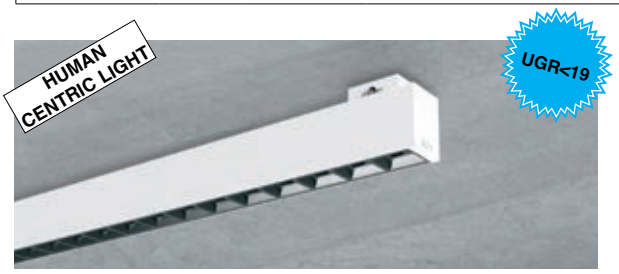

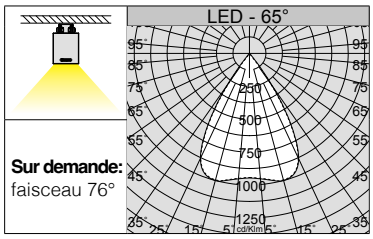

Optiques confort : polycarbonate noir anti-éblouissement pour un plus grand confort visuel (blanc et métallisé DARK sur demande).

LED : maintien du flux lumineux à 80%: 100.000h (L80B10)
Facteur de puissance ≥0,92.

Liset 2.0 HCL - plafonnier - optiques confort - UGR<19						
		CLD DW (HCL)				LUMEN SORTANT (tq= 25 °C)
LED	corps	L (mm)	poids	code	W tot	K - ølm - CRI - degrés
LED 28 lentilles	blanc	1135	3,20	22**302105-89**	**29**	2700K÷6500K - 3375lm - CRI>80 - 65°
	noir			22**302135-89**		
Sur demande : CRI>90						

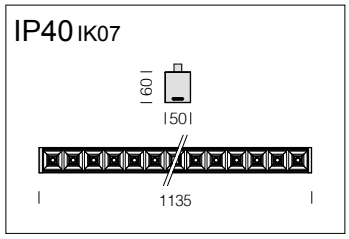

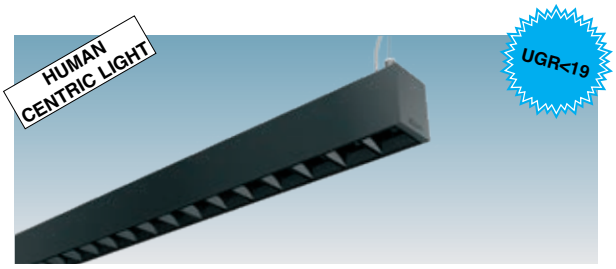

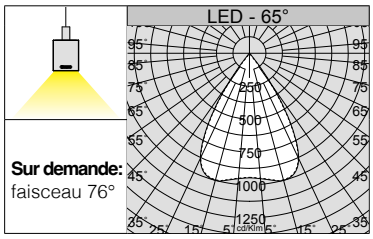

Optiques confort : polycarbonate noir anti-éblouissement pour un plus grand confort visuel (blanc et métallisé DARK sur demande).

LED : maintien du flux lumineux à 80%: 100.000h (L80B10)
Facteur de puissance ≥0,92.

Liset 2.0 HCL - suspension - lumière directe - optiques confort - UGR<19						
		CLD DW (HCL)				LUMEN SORTANT (tq= 25 °C)
LED	corps	L (mm)	poids	code	W tot	K - ølm - CRI - degrés
LED 28 lentilles	blanc	1135	3,00	22**302111-89**	**29**	2700K÷6500K - 3375lm - CRI>80 - 65°
	noir			22**302131-89**		
Avec dispositif de réglage millimétrique; commander à part suspensions (suspensions (voir page accessoires). **Sur demande : CRI>90**						

CARACTÉRISTIQUES TECHNIQUES - VERSION HCL WIRELESS

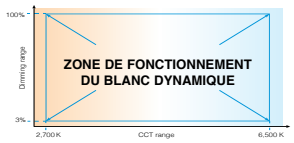

- Température de couleur réglable de 2 700K à 6 500K à flux lumineux constant
- Plage de gradation de 3 à 100 % sans modification de la température de couleur
- Flicker ≤4%
- Température de couleur constante sur toute la plage de gradation
- flux lumineux constant
- Driver led avec réglage automatisé de la température de couleur et du flux lumineux

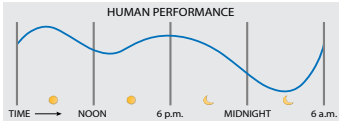

Le blanc dynamique de 2 700K à 6 500K optimise la sensation de passage du temps (rythme circadien) et permet de créer des scénographies et des modes en fonction de nos activités quotidiennes. L'éclairage circadien par la gestion du blanc dynamique est la meilleure solution dans les lieux comme les classes d'école, les campus universitaires, les bureaux et les hôpitaux, parce qu'il s'agit du premier pas concret vers le concept de l'éclairage centré sur l'homme (HCL - Human Centric Lighting) qui consiste à simuler la progression de la lumière naturelle dans les espaces intérieurs, tout au long de la journée.

EXEMPLE D'INSTALLATION HCL WIRELESS (POINT À POINT)

Le luminaire comporte, en version standard, un driver wireless. La gestion du Liset 2.0 se fait tout simplement via **l'app gratuite** depuis un smartphone ou depuis une tablette.

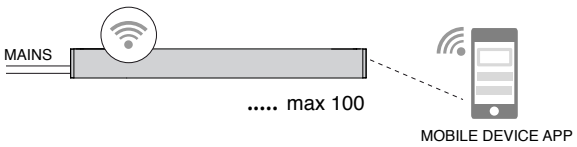

Liset 2.0 TW - **BASIC** - avec diffuseur en polycarbonate

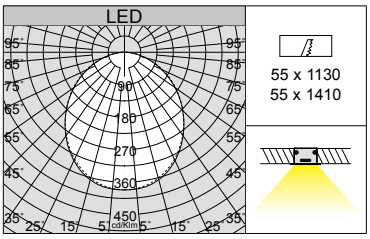

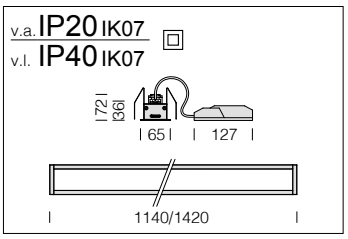

Liset 2.0 TW - encastré - diffuseur en polycarbonate						
		CLD D-DIG (DALI)				LUMEN SORTANT (tq= 25 °C)
LED	corps	L (mm)	poids	code	W tot	K - ølm - CRI
LED 4 modules	blanc	1140	1,60	22**302201-0024**	**40**	2700K÷6500K - 3250÷3220lm - **CRI>90**
LED 5 modules	blanc	1420	2,00	22**302202-0024**	**40**	2700K÷6500K - 2984÷3176lm - **CRI>90**

Diffuseur : en polycarbonate opale.

LED : maintien du flux lumineux à 80%: 100.000h (L80B10)
Facteur de puissance ≥0.92.

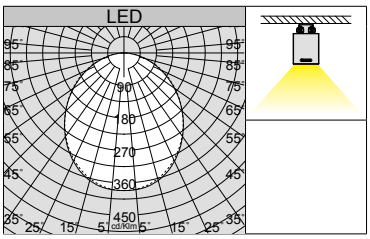

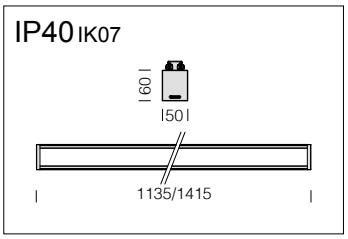

Liset 2.0 TW - plafonnier - diffuseur en polycarbonate						
		CLD D-DIG (DALI)				LUMEN SORTANT (tq= 25 °C)
LED	corps	L (mm)	poids	code	W tot	K - ølm - CRI
LED 4 modules	blanc	1135	2,50	22**302203-0024**	**40**	2700K÷6500K - 2899÷3357lm - **CRI>90**
	noir			22**302233-0024**		
LED 5 modules	blanc	1415	3,10	22**302204-0024**	**40**	2700K÷6500K - 3044÷3524lm - **CRI>90**
	noir			22**302234-0024**		

Diffuseur : en polycarbonate opale.

LED : maintien du flux lumineux à 80%: 100.000h (L80B10)
Facteur de puissance ≥0.92.

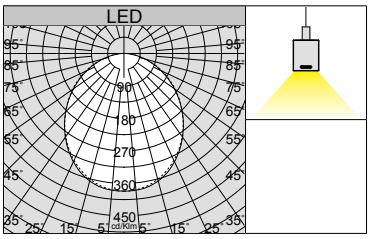

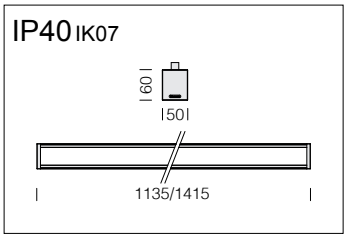

Liset 2.0 TW - suspension - lumière directe - diffuseur en polycarbonate						
		CLD D-DIG (DALI)				LUMEN SORTANT (tq= 25 °C)
LED	corps	L (mm)	poids	code	W tot	K - ølm - CRI
LED 4 modules	blanc	1135	2,50	22**302208-0024**	**40**	2700K÷6500K - 2899÷3357lm - **CRI>90**
	noir			22**302238-0024**		
LED 5 modules	blanc	1415	3,10	22**302209-0024**	**40**	2700K÷6500K - 3044÷3524lm - **CRI>90**
	noir			22**302239-0024**		
Avec dispositif de réglage millimétrique; commander à part suspensions (suspensions (voir page accessoires).						

Diffuseur : en polycarbonate opale.

LED : maintien du flux lumineux à 80%: 100.000h (L80B10)
Facteur de puissance ≥0.92.

CARACTÉRISTIQUES TECHNIQUES - VERSION TW BASIC

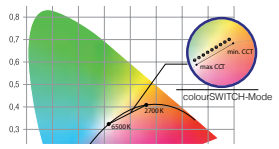

- Température de couleur réglable de 2 700K à 6 500K à flux lumineux constant
- MacAdams 3
- Flicker ≤4%
- Plage de gradation de 3 à 100 % sans modification de la température de couleur
- Température de couleur constante sur toute la plage de gradation
- flux lumineux constant

colourSWITCH fonction : un bouton-poussoir classique peut être utilisé pour piloter le système via colourSWITCH. Le bouton-poussoir avec témoin lumineux ne peut pas être utilisé. Si le système est gradé par DALI/DSI, le colourSWITCH n'est pas disponible. La gradation par bouton-poussoir peut comporter plusieurs configurations :

- brève pression : définition de la température de couleur par le colourSWITCH en mode 9 valeurs de 2 700 à 6 500K.
- pression prolongée (> 1 s) : définition continue de la température de couleur.

Le sens de la température de couleur est alors inversé.
Sur les systèmes munis de drivers LED avec plusieurs températures de couleurs ou avec sens opposés de température de couleur (ex. suite à une extension du système), tous les drivers LED peuvent être synchronisés sur 4 500K en gardant le bouton-poussoir enfoncé pendant 10 secondes.

switchDIM fonction : la fonction intégrée switchDIM permet de raccorder directement un bouton-poussoir pour piloter le gradateur et l'allumage. Une brève pression (< 0,6 s) allume ou éteint le driver LED. Le niveau de gradation est mémorisé lors de l'extinction et rétabli à l'allumage. Il suffit de garder le bouton-poussoir enfoncé pour régler la luminosité des modules LED. Lorsque le bouton-poussoir est relâché puis enfoncé de nouveau, les modules LED sont réglés dans l'autre sens. Sur les systèmes munis de drivers LED avec plusieurs niveaux de gradation ou avec sens opposés de gradation (ex. suite à une extension du système), tous les drivers LED peuvent être synchronisés sur le niveau de gradation de 50 % en gardant le bouton-poussoir enfoncé pendant 10 secondes. Le bouton-poussoir avec témoin lumineux ne peut pas être utilisé.

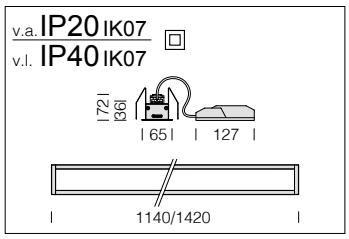

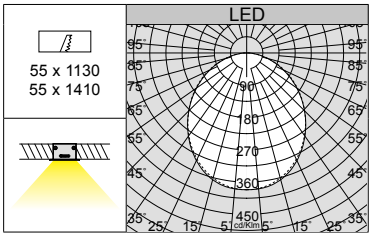

Diffuseur : en polycarbonate opale.

LED : maintien du flux lumineux à 80%: 100.000h (L80B10)
Facteur de puissance ≥0.92.

Liset 2.0 HCL - encastré - diffuseur en polycarbonate						
		CLD DW (HCL)				LUMEN SORTANT (tq= 25 °C)
LED	corps	L (mm)	poids	code	W tot	K - ølm - CRI
LED 4 modules	blanc	1140	1,60	22**302201-89**	**40**	2700K÷6500K - 3250÷3220lm - **CRI>90**
LED 5 modules	blanc	1420	2,00	22**302202-89**	**40**	2700K÷6500K - 2984÷3176lm - **CRI>90**

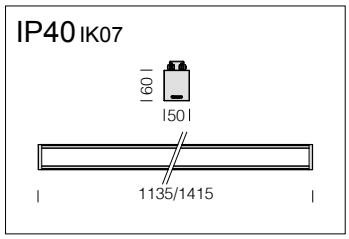

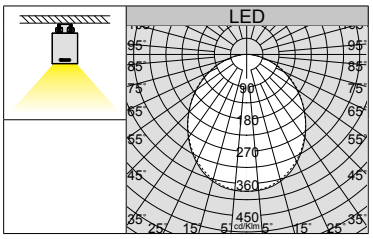

Diffuseur : en polycarbonate opale.

LED : maintien du flux lumineux à 80%: 100.000h (L80B10)
Facteur de puissance ≥0.92.

Liset 2.0 HCL - plafonnier - diffuseur en polycarbonate						
		CLD DW (HCL)				LUMEN SORTANT (tq= 25 °C)
LED	corps	L (mm)	poids	code	W tot	K - ølm - CRI
LED 4 modules	blanc	1135	2,50	22**302203-89**	**40**	2700K÷6500K - 2899÷3357lm - **CRI>90**
	noir			22**302233-89**		
LED 5 modules	blanc	1415	3,10	22**302204-89**	**40**	2700K÷6500K - 3044÷3524lm - **CRI>90**
	noir			22**302234-89**		

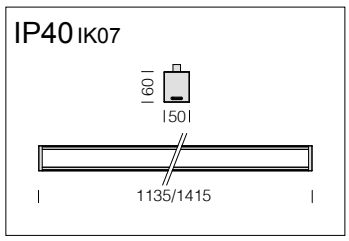

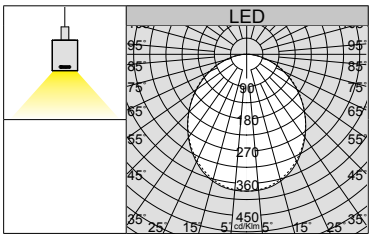

Diffuseur : en polycarbonate opale.

LED : maintien du flux lumineux à 80%: 100.000h (L80B10)
Facteur de puissance ≥0.92.

Liset 2.0 HCL - suspension - lumière directe - diffuseur en polycarbonate						
		CLD DW (HCL)				LUMEN SORTANT (tq= 25 °C)
LED	corps	L (mm)	poids	code	W tot	K - ølm - CRI
LED 4 modules	blanc	1135	2,50	22**302208-89**	**40**	2700K÷6500K - 2899÷3357lm - **CRI>90**
	noir			22**302238-89**		
LED 5 modules	blanc	1415	3,10	22**302209-89**	**40**	2700K÷6500K - 3044÷3524lm - **CRI>90**
	noir			22**302239-89**		
Avec dispositif de réglage millimétrique; commander à part suspensions (suspensions (voir page accessoires).						

CARACTÉRISTIQUES TECHNIQUES - VERSION HCL WIRELESS

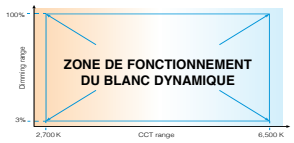

- Température de couleur réglable de 2 700K à 6 500K à flux lumineux constant
- Plage de gradation de 3 à 100 % sans modification de la température de couleur
- Flicker ≤4%
- Température de couleur constante sur toute la plage de gradation
- flux lumineux constant
- Driver led avec réglage automatisé de la température de couleur et du flux lumineux

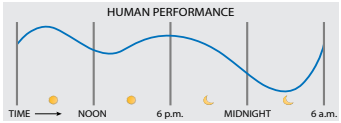

Le blanc dynamique de 2 700K à 6 500K optimise la sensation de passage du temps (rythme circadien) et permet de créer des scénographies et des modes en fonction de nos activités quotidiennes. L'éclairage circadien par la gestion du blanc dynamique est la meilleure solution dans les lieux comme les classes d'école, les campus universitaires, les bureaux et les hôpitaux, parce qu'il s'agit du premier pas concret vers le concept de l'éclairage centré sur l'homme (HCL - Human Centric Lighting) qui consiste à simuler la progression de la lumière naturelle dans les espaces intérieurs, tout au long de la journée.

EXEMPLE D'INSTALLATION HCL WIRELESS (POINT À POINT)

Le luminaire comporte, en version standard, un driver wireless. La gestion du Liset 2.0 se fait tout simplement via **l'app gratuite** depuis un smartphone ou depuis une tablette.

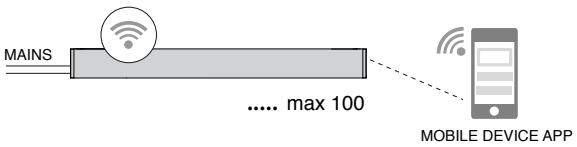

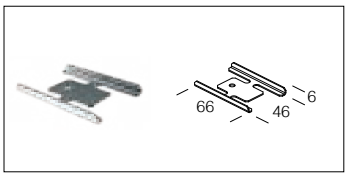

Étrier de jonction
220**25877**-00
Permet la connexion mécanique des profils. Pour les versions plafonnier / suspension “S”.

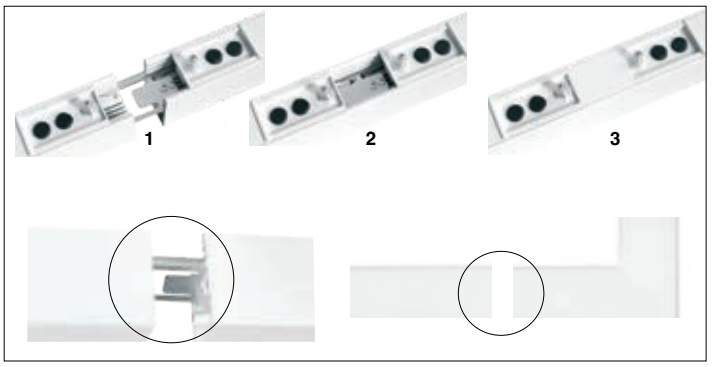

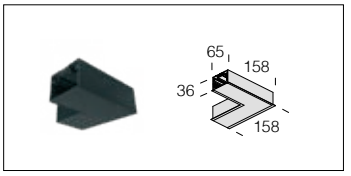

Module angulaire en encastré S	
noir	22**302632-03**
blanc	22**302612-03**
Permet la connexion angulaire de Liset 2.0. Utiliser avec acc. 220**25877**-00.	

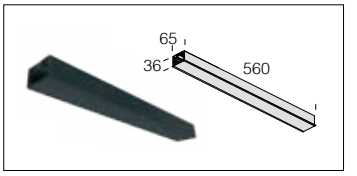

Module linéaire en encastré S	
noir	22**385632-03**
blanc	22**385612-03**
Permet la connexion linéaire de Liset 2.0. Utiliser avec acc. 220**25877**-00.	

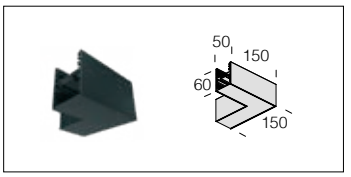

Module angulaire en suspension/ plafonnier S	
noir	22**302630-03**
blanc	22**302610-03**
Permet la connexion angulaire de Liset 2.0. Utiliser avec acc. 220**25877**-00.	

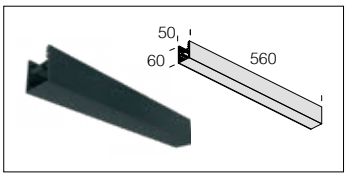

Module linéaire en suspension S	
noir	22**385630-03**
blanc	22**385610-03**
Permet la connexion linéaire de Liset 2.0. Utiliser avec acc. 220**25877**-00.	

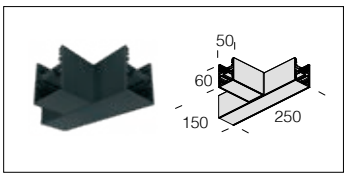

Module T angulaire en suspension/ plafonnier S	
noir	22**302634-03**
blanc	22**302614-03**
Permet la connexion angulaire en T de Liset 2.0. Utiliser avec acc. 220**25877**-00.	

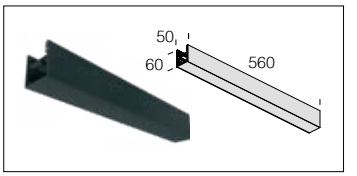

Module linéaire en plafonnier S	
noir	22**385631-03**
blanc	22**385611-03**
Permet la connexion linéaire de Liset 2.0. Utiliser avec acc. 220**25877**-00.	

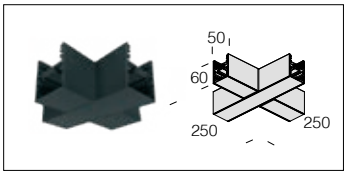

Module X angulaire en suspension/ plafonnier S	
noir	22**302635-03**
blanc	22**302615-03**
Permet la connexion angulaire en X de Liset 2.0. Utiliser avec acc. 220**25877**-00.	

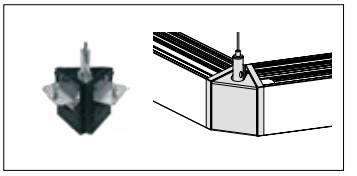

Module angulaire 120° en suspension S	
noir	**sur demande**
blanc	
Permet la connexion angulaire en 120° de Liset 2.0.	

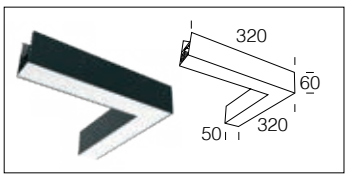

Module angulaire en suspension « PLEINE INTENSITÉ » avec diffuseur opale			
noir	22**302630**-00	**14W**	4000K - CRI>80
blanc	22**302610**-00		
Permet la connexion angulaire de Liset 2.0 avec diffuseur en polycarbonate opale. Equipé pour ligne continue. **Sur demande : CRI>90.** Version **DIMM DALI** avec sous-code **-1241**. Kg= 1,1. Version 3000K avec sous-code **-39**.			

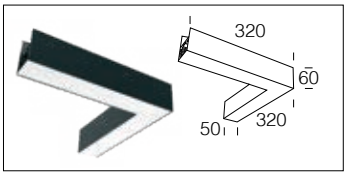

Module angulaire en plafonnier « PLEINE INTENSITÉ » avec diffuseur opale			
noir	22**302631**-00	**14W**	4000K - CRI>80
blanc	22**302611**-00		
Permet la connexion angulaire de Liset 2.0 avec diffuseur en polycarbonate opale. Equipé pour ligne continue. **Sur demande : CRI>90.** Version **DIMM DALI** avec sous-code **-1241**. Kg= 1,1. Version 3000K avec sous-code **-39**.			

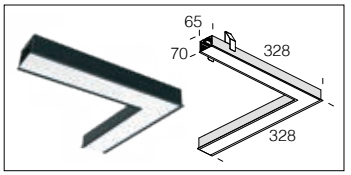

Module angulaire en encastré « PLEINE INTENSITÉ » avec diffuseur opale			
noir	22**302632**-00	**14W**	4000K - CRI>80
blanc	22**302612**-00		
Permet la connexion angulaire de Liset 2.0 avec diffuseur en polycarbonate opale. Equipé pour ligne continue. **Sur demande : CRI>90.** Version **DIMM DALI** avec sous-code **-1241**. Kg= 1,1. Version 3000K avec sous-code **-39**.			

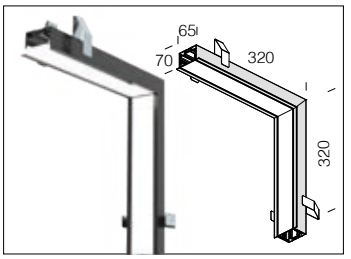

Module en encastré colonne mur-plafond « PLEINE INTENSITÉ » avec diffuseur opale			
noir	22**302633**-00	**14W**	4000K - CRI>80
blanc	22**302613**-00		
Permet la connexion colonne mur-plafond de Liset 2.0 Liset 2.0 avec diffuseur en polycarbonate opale. Equipé pour ligne continue.. **Sur demande : CRI>90.** Version **DIMM DALI** avec sous-code **-1241**. Kg= 1,1. Version 3000K avec sous-code **-39**.			

Exemples de application en **ENCASTRÉ AVEC ACCESSOIRES**

Exemples de application en **SUSPENSION/PLAFONNIER AVEC ACCESSOIRES**

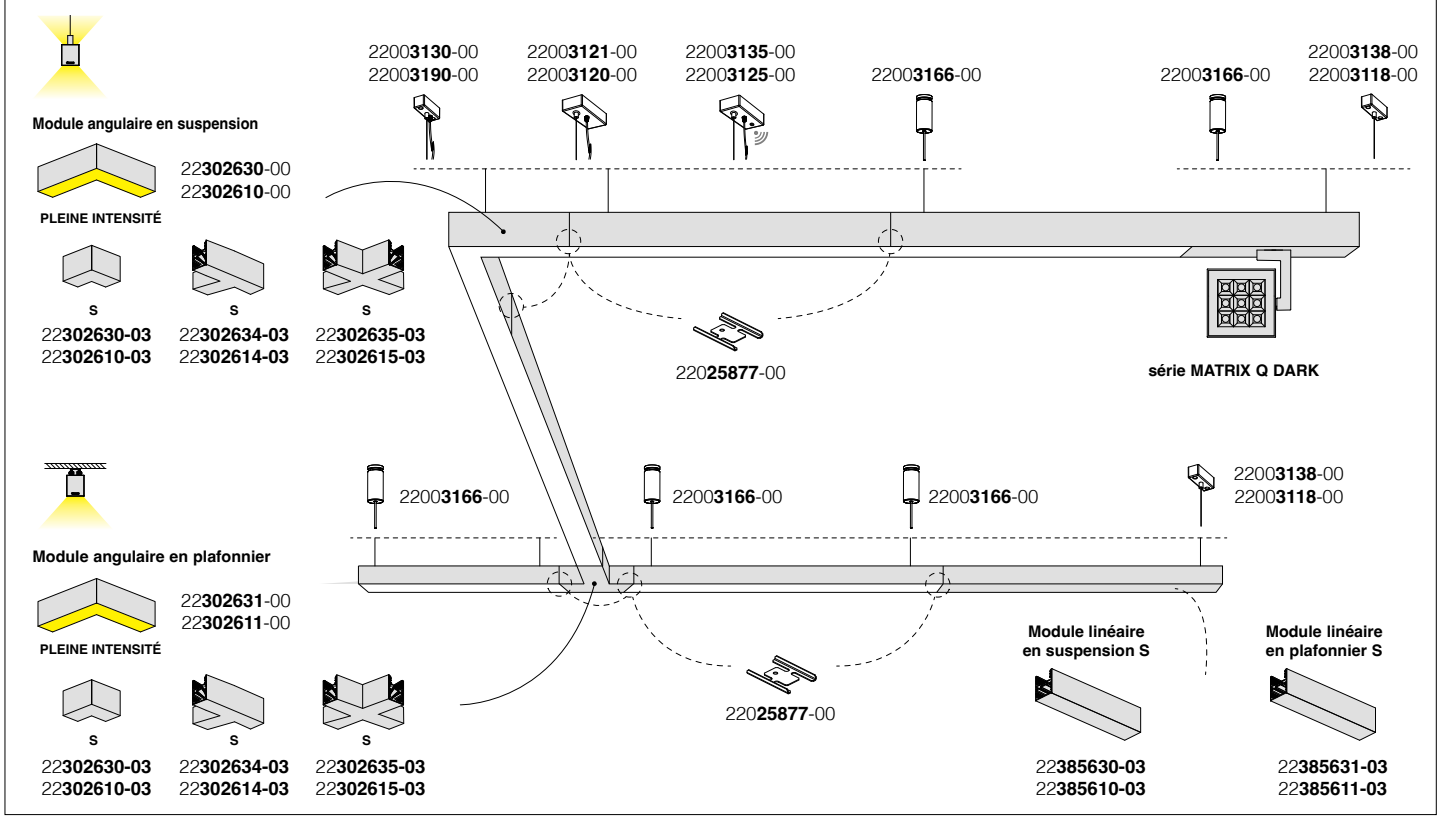

Suspension simple avec câble	
noir	22003138-00
blanc	22003118-00
Avec câble en acier (L = 150cm) avec dispositif de réglage millimétrique. Charge max.: 20 Kg.	

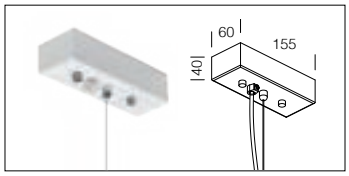

Suspension simple	
nikelèe	22003166-00
Avec câble en acier et dispositif de réglage millimétrique (L=150cm). Charge max.: 20 Kg.	

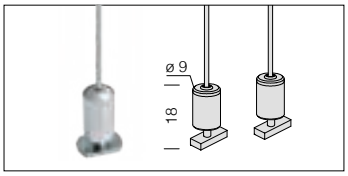

Suspension électrifique avec câble 3P	
noir	22003130-00
blanc	22003190-00
Avec câble en acier (L = 150cm) avec dispositif de réglage millimétrique, câble d'alimentation. Charge max.: 20 Kg.	

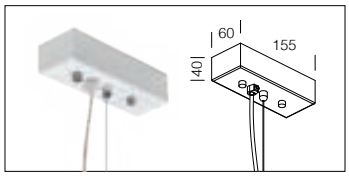

Suspension électrifique avec câble 5P	
noir	22003121-00
blanc	22003120-00
Avec câble en acier (L = 150cm) et câble d'alimentation. Pour alimentation en versions **EM et DIMM DALI**. Charge max.: 20 Kg.	

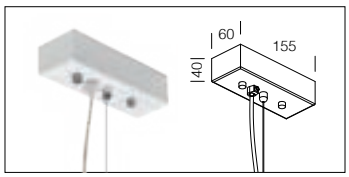

Suspension électrifique WIRELESS 5P	
noir	22003135-00
blanc	22003125-00
Avec câble en acier (L = 150cm) et câble d'alimentation. Pour la gestion **WIRELESS** des versions **DIMM DALI (Out DALI : Max 7mA).** Charge max.: 20 Kg.	

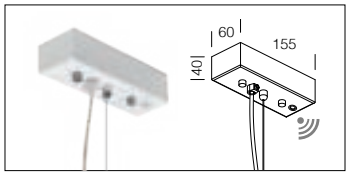

Fixation en suspension pour rail 3P/5P		
noir	3P	22091432-00
blanc		22091412-00
noir	5P	22091432-1241
blanc		22091412-1241
noir	5P	22091432-09
blanc		22091412-09
Avec câble en acier, adaptateur mécanique (2 pièces), adaptateur électrique avec câble d'alimentation 3P pour Omintrack , 5P DALI pour Omintrack Plus , 5P + KIT EM (commander à part) pour Omintrack Plus. (voir chapitre *Rails*)		

Câble de sécurité
22004112-00
En acier, à utiliser pour la fixation de sécurité des luminaires à l'intérieur du faux-plafond.

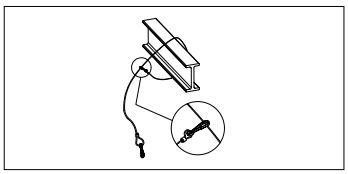

Éclairage d'excellence pour des locaux à la mode.

L'installation libre permet de mettre en scène des projets lumières élégants et sophistiqués.

Les formes simples de Liset 2.0 s'inscrivent ainsi à la perfection dans toutes les décorations modernes et chics.

Liberté de création !

Liset 2.0 “SQ” - compositions carré

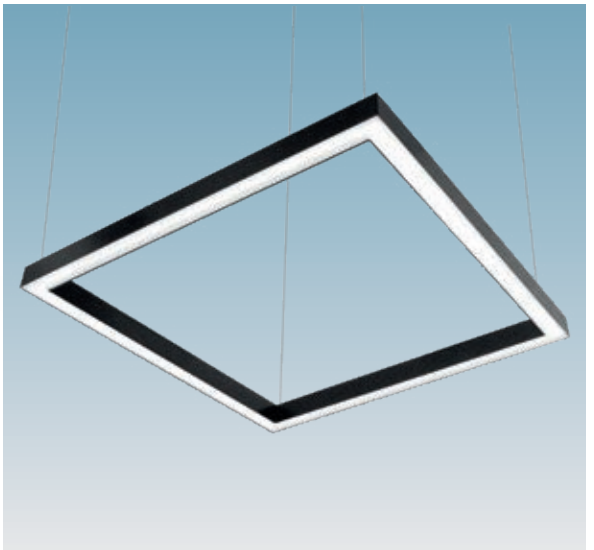

IP40 IK07

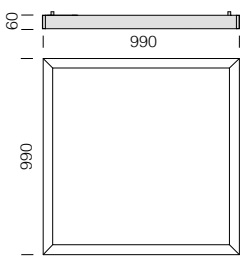

Diffuseur : en polycarbonate opale.

LED : maintien du flux lumineux à 80%: 100.000h (L80B10).
Facteur de puissance ≥0.92.

Liset 2.0 “SQ” - 4D - « PLEINE INTENSITÉ »						
		CLD				LUMEN SORTANT (tq= 25 °C)
LED	corps	L (mm)	poids	code	W tot	K - ølm - CRI
LED	blanc	990	8,50	22**302710**-00	**46**	4000K - 4750lm - CRI>80
	noir			22**302730**-00		
LED	blanc		8,50	22**302710-39**	**46**	3000K - 4420lm - CRI>80
	noir			22**302730-39**		
Avec dispositif de réglage millimétrique; commander à part suspensions (suspensions (voir page accessoires).						

IP40 IK07

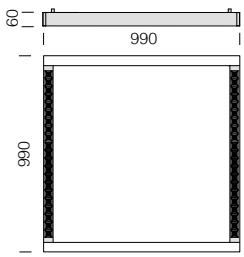

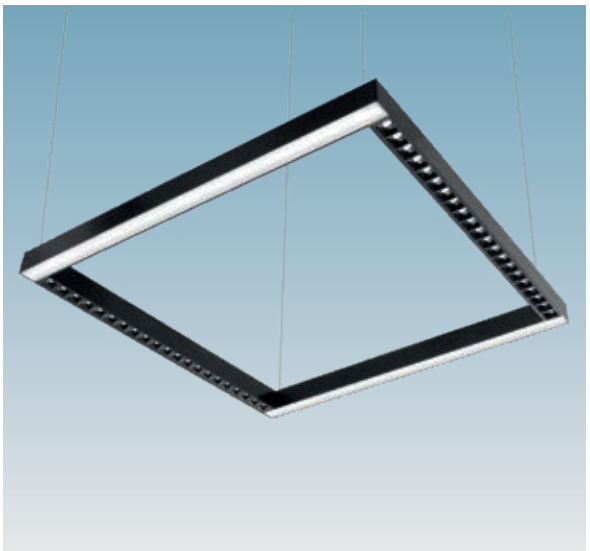

Diffuseur : en polycarbonate opale.

Optiques confort : polycarbonate noir anti-éblouissement pour un plus grand confort visuel (blanc et métallisé DARK sur demande).

LED : maintien du flux lumineux à 80%: 100.000h (L80B10).
Facteur de puissance ≥0,92.

Liset 2.0 “SQ” - 2D+2M

		CLD				LUMEN SORTANT (tq= 25 °C)
LED	corps	L (mm)	poids	code	W tot	K - ølm - CRI
LED	blanc	990	10,00	22**302810**-00	**51**	4000K - 5320lm - CRI>80
	noir			22**302830**-00		
LED	blanc		10,00	22**302810-39**	**51**	3000K - 4948lm - CRI>80
	noir			22**302830-39**		

Avec dispositif de réglage millimétrique; commander à part suspensions (suspensions (voir page accessoires).

IP40 IK07

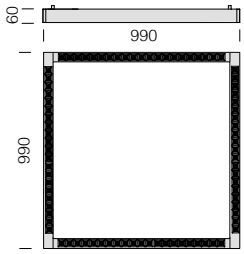

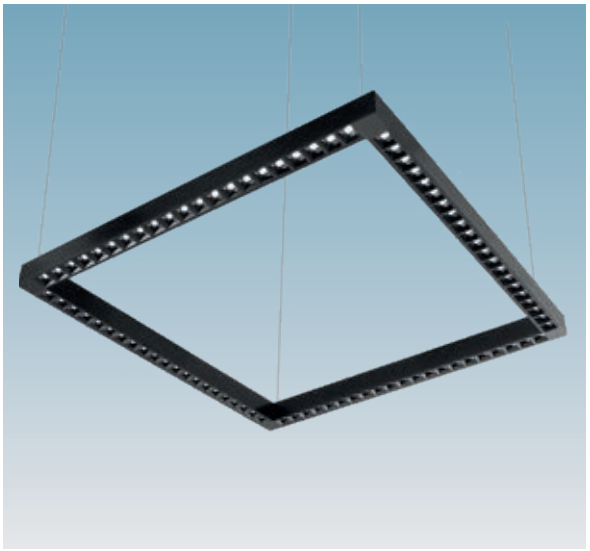

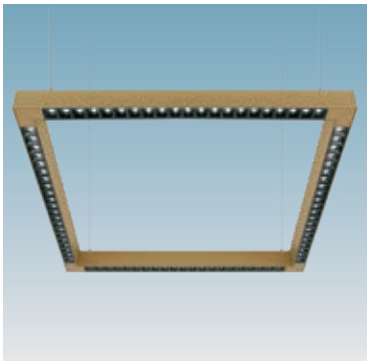

sur demande disponible version couleur or.

Optiques confort : polycarbonate noir anti-éblouissement pour un plus grand confort visuel (blanc et métallisé DARK sur demande

LED : maintien du flux lumineux à 80%: 100.000h (L80B10). Facteur de puissance ≥0,92.

Liset 2.0 “SQ” - 4M

		CLD				LUMEN SORTANT (tq= 25 °C)
LED	corps	L (mm)	poids	code	W tot	K - ølm - CRI
LED	blanc	990	10,00	22**302910**-00	**55**	4000K - 6320lm - CRI>80
	noir			22**302930**-00		
LED	blanc		10,00	22**302910-39**	**55**	3000K - 5878lm - CRI>80
	noir			22**302930-39**		

Avec dispositif de réglage millimétrique; commander à part suspensions (suspensions (voir page accessoires).

Autres dimensions sur demande

Sur demande :
- version DIMM-DALI avec sub-code **-1241** (4000K) ou **-3941** (3000K)
- version PUSH-DIMM avec sous-code **-1245** (4000K) ou **-3945** (3000K
- version EM 1h avec sous-code **-09** (4000K) ou **-0928** (3000K)
- version EM 3h avec sous-code **-31** (4000K) ou **-3957** (3000K)

Possibilité de choisir le courant de pilotage des LED permet de disposer toujours de la puissance et le flux lumineux adaptés à une condition conceptuelle spécifique.

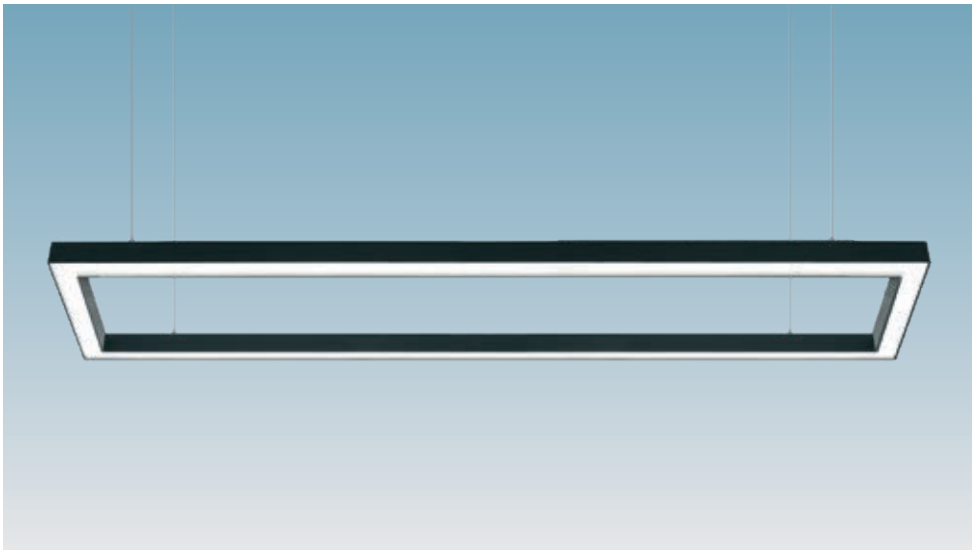

IP40 IK07

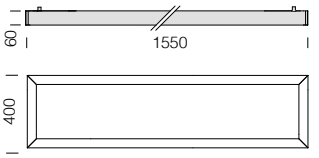

Diffuseur : en polycarbonate opale.

LED : maintien du flux lumineux à 80%: 100.000h (L80B10).
Facteur de puissance ≥0.92.

Liset 2.0 “RT” - 4D - « PLEINE INTENSITÉ »						
		CLD				**LUMEN SORTANT (tq= 25 °C)**
LED	corps	L (mm)	poids	code	**W tot**	K - ølm - CRI
LED	blanc	1550	8,30	22**305010**-00	**45**	4000K - 4750lm - CRI>80
	noir			22**305030**-00		
LED	blanc		8,30	22**305010-39**	**45**	3000K - 4420lm - CRI>80
	noir			22**305030-39**		
Avec dispositif de réglage millimétrique; commander à part suspensions (suspensions (voir page accessoires).						

IP40 IK07

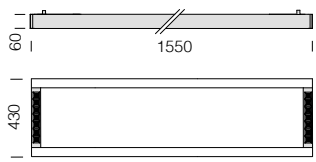

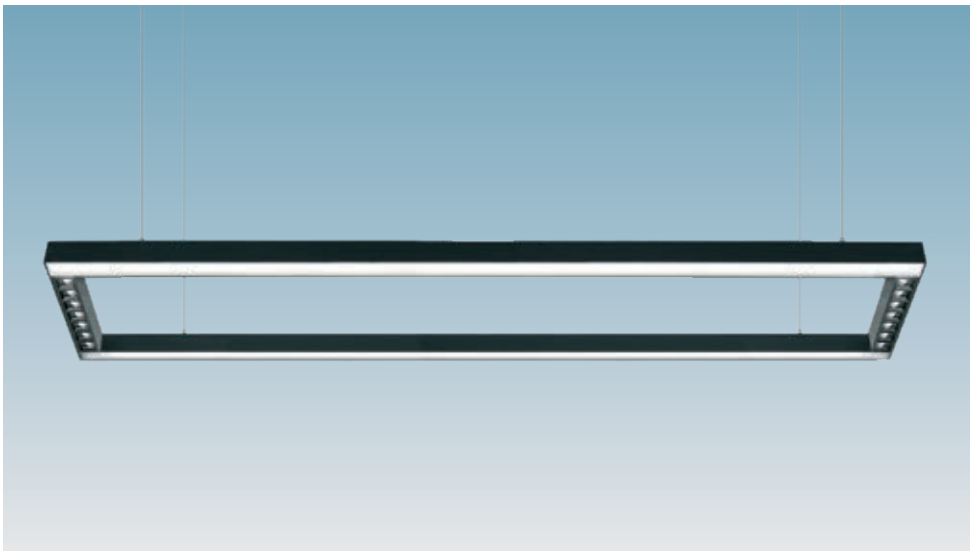

Diffuseur : en polycarbonate opale.

Optiques confort : polycarbonate noir anti-éblouissement pour un plus grand confort visuel (blanc et métallisé DARK sur demande).

LED : maintien du flux lumineux à 80%: 100.000h (L80B10).
Facteur de puissance ≥0,92.

Liset 2.0 “RT” - 2M+2D

		CLD				LUMEN SORTANT (tq= 25 °C)
LED	corps	L (mm)	poids	code	W tot	K - ølm - CRI
LED	blanc	1550	9,50	22**305110**-00	**51**	4000K - 5185lm - CRI>80
	noir			22**305130**-00		
LED	blanc		9,50	22**305110-39**	**51**	3000K - 4822lm - CRI>80
	noir			22**305130-39**		

Avec dispositif de réglage millimétrique; commander à part suspensions (suspensions (voir page accessoires).

IP40 IK07

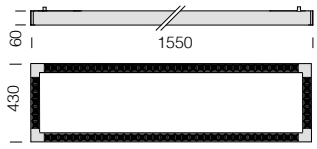

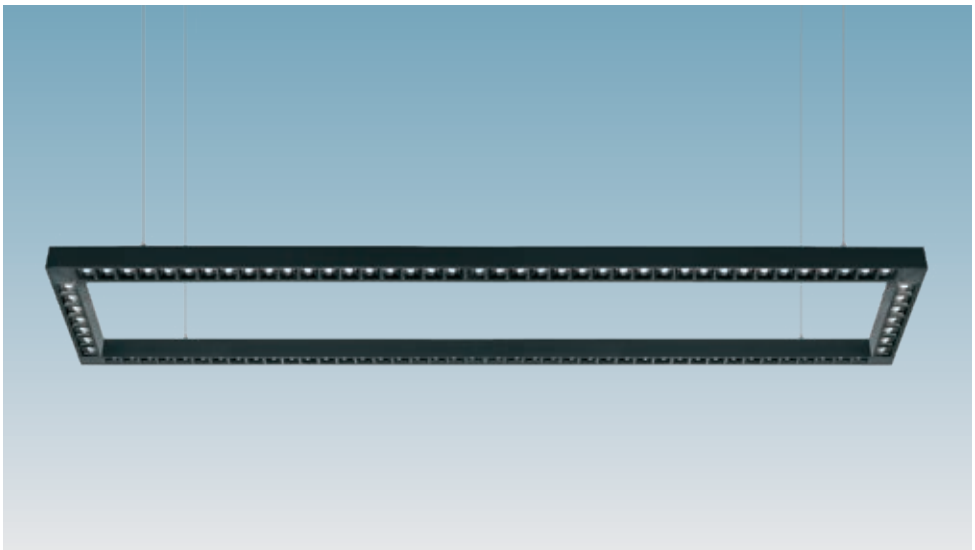

Optiques confort : polycarbonate noir anti-éblouissement pour un plus grand confort visuel (blanc et métallisé DARK sur demande

LED : maintien du flux lumineux à 80%: 100.000h (L80B10). Facteur de puissance ≥0,92.

Liset 2.0 “RT” - 4M

		CLD				LUMEN SORTANT (tq= 25 °C)
LED	corps	L (mm)	poids	code	W tot	K - ølm - CRI
LED	blanc	1550	10,00	22**305210**-00	**48**	4000K - 6385lm - CRI>80
	noir			22**305230**-00		
LED	blanc		10,00	22**305210-39**	**48**	3000K - 5938lm - CRI>80
	noir			22**305230-39**		

Avec dispositif de réglage millimétrique; commander à part suspensions (suspensions (voir page accessoires).

IP40 IK07

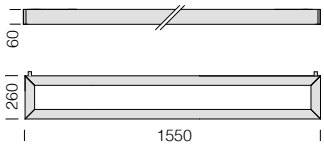

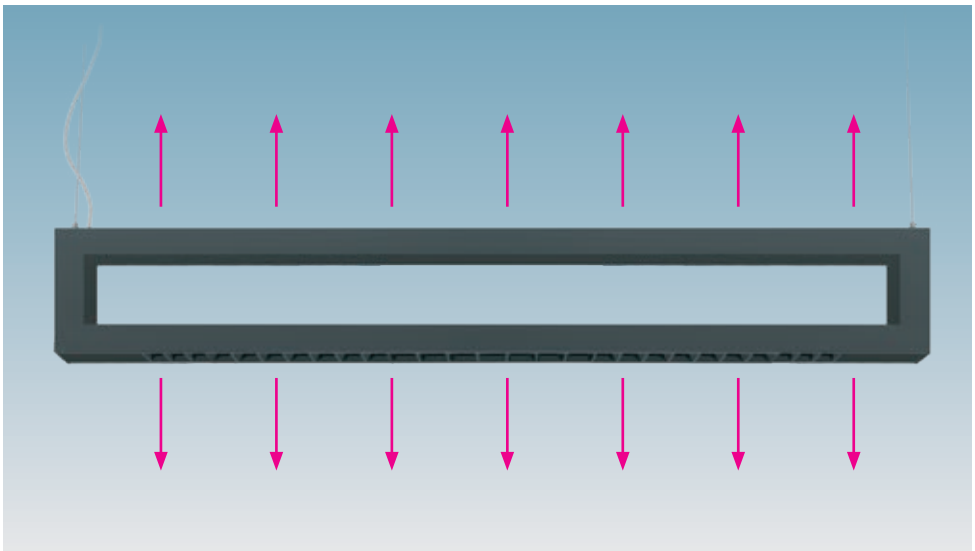

Diffuseur : en polycarbonate opale.

Optiques confort : polycarbonate noir/blanc anti-éblouissement pour un plus grand confort visuel (métallisé DARK sur demande).

LED : maintien du flux lumineux à 80%: 100.000h (L80B10).
Facteur de puissance ≥0,92.

Liset 2.0 « lame de éclairage small » - optiques confort éclairage dir. + diffuseur opale éclairage ind.

		CLD				LUMEN SORTANT (tq= 25 °C)
LED	corps	L (mm)	poids	code	W tot	K - ølm - CRI
LED	blanc	1550	8,50	22**307010**-00	**36**	4000K - 4515lm - CRI>80
	noir			22**307030**-00		
LED	blanc		8,50	22**307010-39**	**36**	3000K - 4199lm - CRI>80
	noir			22**307030-39**		

Avec dispositif de réglage millimétrique; commander à part suspensions (suspensions (voir page accessoires).

IP40 IK07

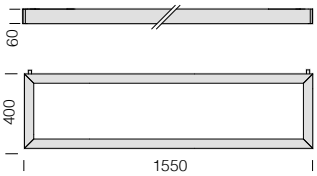

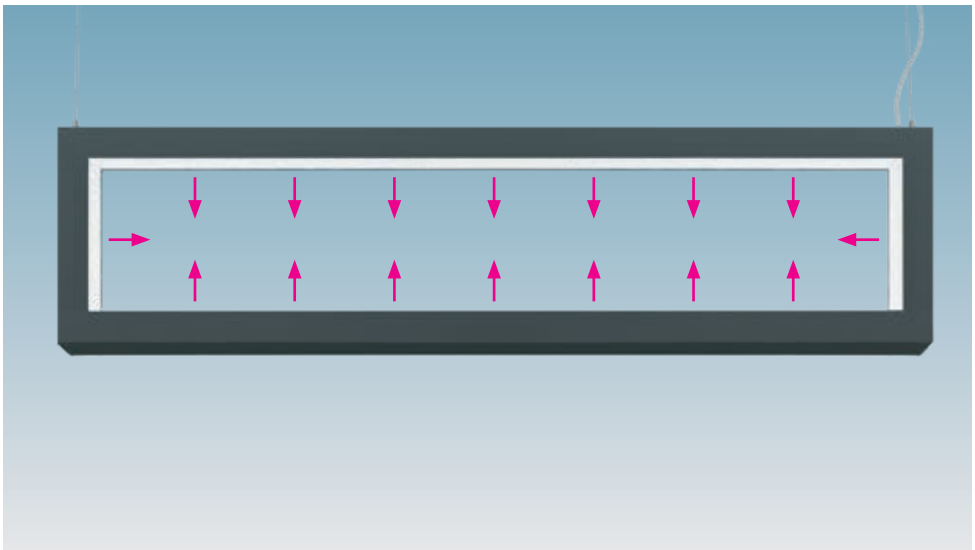

Diffuseur : en polycarbonate opale.

LED : maintien du flux lumineux à 80%: 100.000h (L80B10).
Facteur de puissance ≥0.92.

Liset 2.0 « lame de éclairage medium » - éclairage intérieur avec diffuseur opale

		CLD				LUMEN SORTANT (tq= 25 °C)
LED	corps	L (mm)	poids	code	W tot	K - ølm - CRI
LED	blanc	1550	8,50	22**307110**-00	**42**	4000K - 4171lm - CRI>80
	noir			22**307130**-00		
LED	blanc		8,50	22**307110-39**	**42**	3000K - 3880lm - CRI>80
	noir			22**307130-39**		

Avec dispositif de réglage millimétrique; commander à part suspensions (suspensions (voir page accessoires).

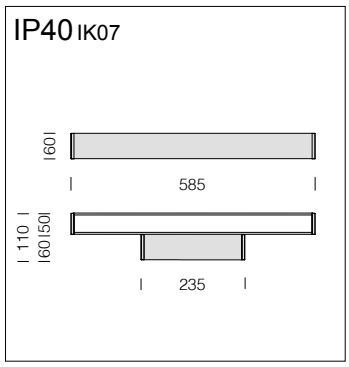

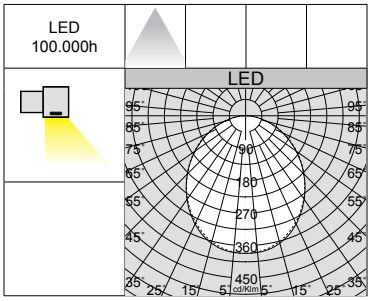

Version standard : avec étriers pour fixation murale.

Diffuseur : en polycarbonate opale.

LED : maintien du flux lumineux à 80%: 100.000h (L80B10).
Facteur de puissance ≥0.92.

Sur demande : version **CRI>90** (3000K-4000K)
• version PUSH-DIMM avec sous-code **-1245** (4000K) ou **-3945** (3000K)
• version EM (de secours) pour éclairage direct uniquement:
- EM 1h avec sous-code **-09** (4000K) ou **-0928** (3000K)
- EM 3h avec sous-code **-31** (4000K) ou **-3957** (3000K)

Liset 2.0 - au mur - diffuseur en polycarbonate - éclairage direct

		CLD				LUMEN SORTANT (tq= 25 °C)
LED	corps	L (mm)	poids	code	W tot	K - ølm - CRI
LED 2 modules	blanc	585	1,80	22**303510**-00	**14**	4000K - 1265lm - CRI>80
	noir			22**303530**-00		
LED 2 modules	blanc	585	1,80	22**303510-39**	**14**	3000K - 1202lm - CRI>80
	noir			22**303530-39**		

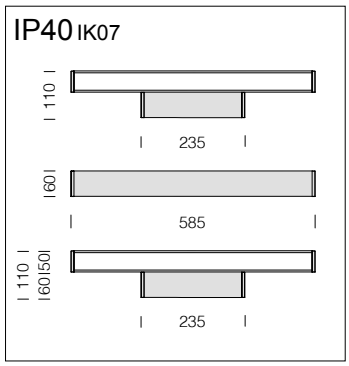

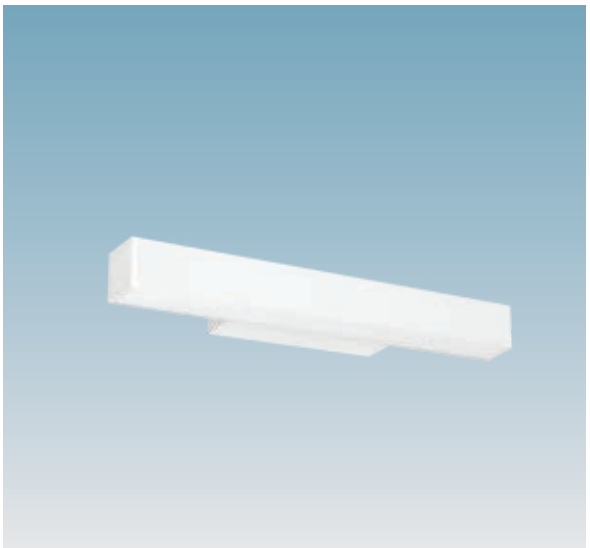

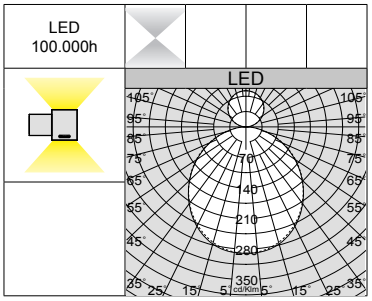

Version standard : avec étriers pour fixation murale.

Diffuseur : en polycarbonate opale.

LED : maintien du flux lumineux à 80%: 100.000h (L80B10).
Facteur de puissance ≥0.92.

Sur demande : version **CRI>90** (3000K-4000K)
• version PUSH-DIMM avec sous-code **-1245** (4000K) ou **-3945** (3000K)
• version EM (de secours) pour éclairage direct uniquement:
- EM 1h avec sous-code **-09** (4000K) ou **-0928** (3000K)
- EM 3h avec sous-code **-31** (4000K) ou **-3957** (3000K)

Liset 2.0 - au mur - diffuseur en polycarbonate - éclairage direct/indirect

		CLD				LUMEN SORTANT (tq= 25 °C)
LED	corps	L (mm)	poids	code	W tot	K - ølm - CRI
LED 2+2 modules	blanc	585	1,80	22**303610**-00	**28**	4000K - 2530lm - CRI>80
	noir			22**303630**-00		
LED 2+2 modules	blanc	585	1,80	22**303610-39**	**28**	3000K - 2404lm - CRI>80
	noir			22**303630-39**		

Liset 2.0 - au mur avec optiques confort - **UGR<19**

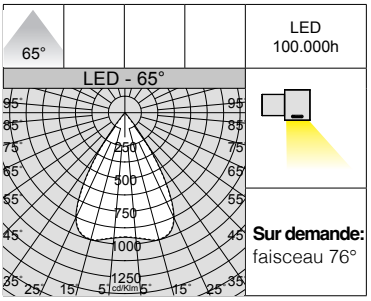

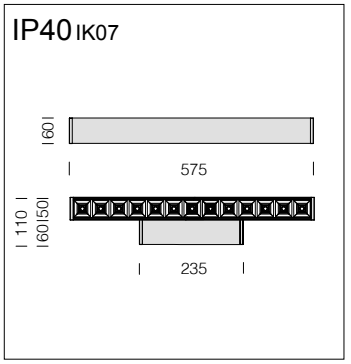

Version standard : avec étriers pour fixation murale.

Optiques confort : polycarbonate noir anti-éblouissement pour un plus grand confort visuel (sur demande blanc/métallisé DARK).

LED : maintien du flux lumineux à 80%: 100.000h (L80B10).
Facteur de puissance ≥0.92.

Sur demande : version **CRI>90** (3000K-4000K)
• version PUSH-DIMM avec sous-code **-1245** (4000K) ou **-3945** (3000K)
• version EM (de secours) pour éclairage direct uniquement:
- EM 1h avec sous-code **-09** (4000K) ou **-0928** (3000K)
- EM 3h avec sous-code **-31** (4000K) ou **-3957** (3000K)

Liset 2.0 - au mur - optiques confort - éclairage direct

		CLD				LUMEN SORTANT (tq= 25 °C)
LED	corps	L (mm)	poids	code	W tot	K - ølm - CRI - degrés
LED 14 lentilles	blanc	575	2,10	22**303710**-00	**13**	4000K - 1926lm - CRI>80 - 65°
	noir			22**303730**-00		
LED 14 lentilles	blanc	575	2,10	22**303710-39**	**13**	3000K - 1830lm - CRI>80 - 65°
	noir			22**303730-39**		

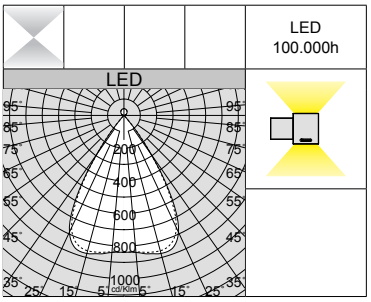

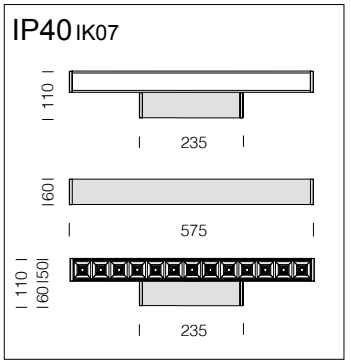

Version standard : avec étriers pour fixation murale.

Optiques confort : polycarbonate noir anti-éblouissement pour un plus grand confort visuel (sur demande blanc/métallisé DARK).

Diffuseur : en polycarbonate opale.

LED : maintien du flux lumineux à 80%: 100.000h (L80B10).
Facteur de puissance ≥0.92.

Sur demande : version **CRI>90** (3000K-4000K)
• version PUSH-DIMM avec sous-code **-1245** (4000K) ou **-3945** (3000K)
• version EM (de secours) pour éclairage direct uniquement:
- EM 1h avec sous-code **-09** (4000K) ou **-0928** (3000K)
- EM 3h avec sous-code **-31** (4000K) ou **-3957** (3000K)

Liset 2.0 - au mur - optiques confort éclairage dir. + diffuseur en polycarbonate éclairage ind.

		CLD				LUMEN SORTANT (tq= 25 °C)
LED	corps	L (mm)	poids	code	W tot	K - ølm - CRI
LED 14 lentilles	blanc	575	2,10	22**303810**-00	**26**	4000K - 2891lm - CRI>80
	noir			22**303830**-00		
LED 14 lentilles	blanc	575	2,10	22**303810-39**	**26**	3000K - 2747lm - CRI>80
	noir			22**303830-39**		

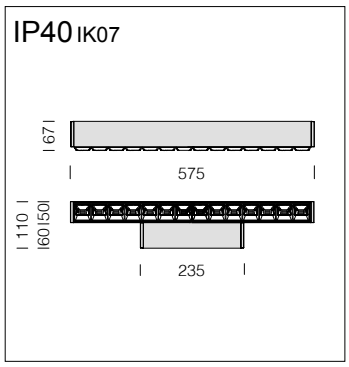

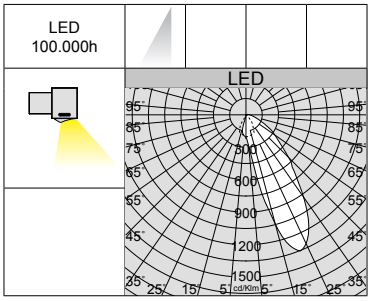

Optiques confort : polycarbonate métallisé anti-éblouissement pour un plus grand confort visuel.

LED : maintien du flux lumineux à 80%: 100.000h (L80B10).
Facteur de puissance ≥0.92.

Sur demande : version **CRI>90** (3000K-4000K)
• version PUSH-DIMM avec sous-code **-1245** (4000K) ou **-3945** (3000K)
• version EM 1h avec sous-code **-09** (4000K) ou **-0928** (3000K) - version EM 3h avec sous-code **-31** (4000K) ou **-3957** (3000K)

Liset 2.0 - asymétrique au mur - optiques confort éclairage direct

		CLD				LUMEN SORTANT (tq= 25 °C)
LED	corps	L (mm)	poids	code	W tot	K - ølm - CRI
LED 14 lentilles	blanc	575	2,10	22**304910**-00	**13**	4000K - 1670lm - CRI>80
	noir			22**304930**-00		
LED 14 lentilles	blanc	575	2,10	22**304910-39**	**13**	3000K - 1560lm - CRI>80
	noir			22**304930-39**		

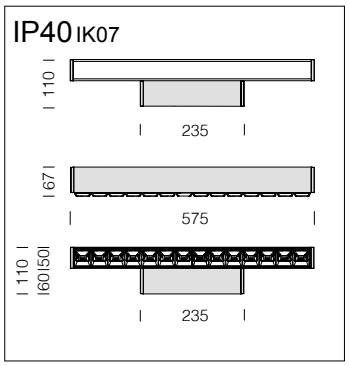

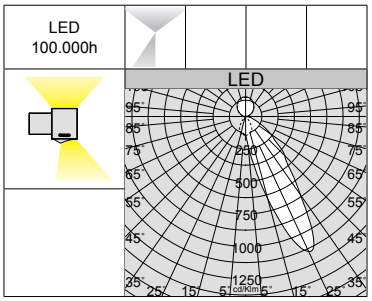

Version standard : avec étriers pour fixation murale.

Optiques confort : polycarbonate métallisé anti-éblouissement pour un plus grand confort visuel.

Diffuseur : en polycarbonate opale.

LED : maintien du flux lumineux à 80%: 100.000h (L80B10).
Facteur de puissance ≥0.92.

Sur demande : version **CRI>90** (3000K-4000K)
• version PUSH-DIMM avec sous-code **-1245** (4000K) ou **-3945** (3000K)

Liset 2.0 - asymétrique au mur - optiques confort éclairage dir + diffuseur en polycarbonate éclairage ind

		CLD				LUMEN SORTANT (tq= 25 °C)
LED	corps	L (mm)	poids	code	W tot	K - ølm - CRI
LED 14 lentilles	blanc	575	2,10	22**304810**-00	**26**	4000K - 2710lm - CRI>80
	noir			22**304830**-00		
LED 14 lentilles	blanc	575	2,10	22**304810-39**	**26**	3000K - 2540lm - CRI>80
	noir			22**304830-39**		

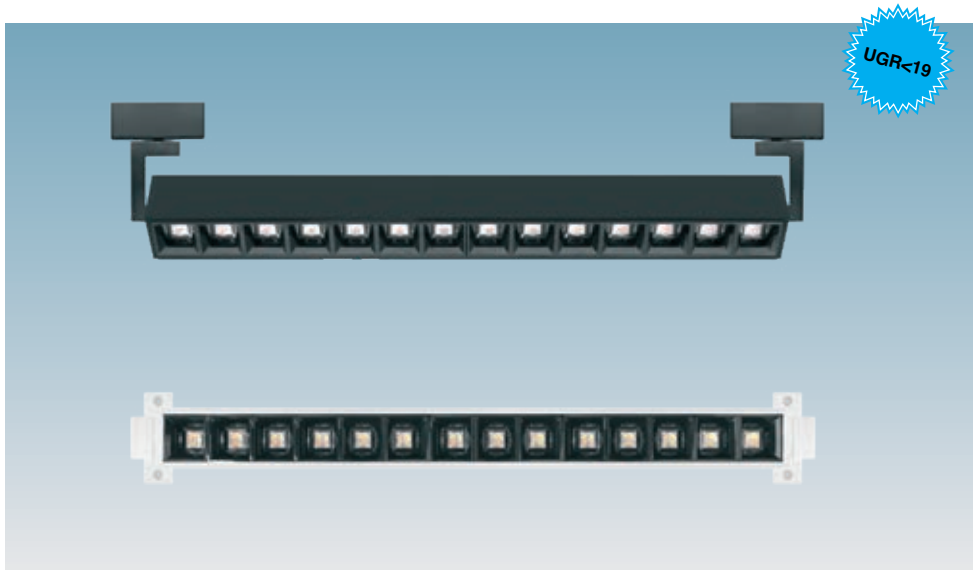

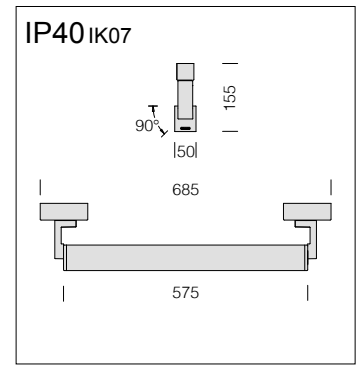

Optiques confort : polycarbonate noir anti-éblouissement pour un plus grand confort visuel (blanc et métallisé DARK sur demande).

LED : maintien du flux lumineux à 80%: 100.000h (L80B10).
Facteur de puissance ≥0,92.

Liset 2.0 - OR3 - orientable a plafonnier/mural - optiques confort - UGR<19

		CLD				LUMEN SORTANT (tq= 25 °C)
LED	corps	L (mm)	poids	code	W tot	K - ølm - CRI - degrés
LED 14 lentilles	blanc	575	2,10	22**304110**-00	**18**	4000K - 2486lm - CRI>80 - 65°
	noir			22**304130**-00		
LED 14 lentilles	blanc	575	2,10	22**304110-39**	**18**	3000K - 2405lm - CRI>80 - 65°
	noir			22**304130-39**		

Sur demande : CRI>90 (3000K-4000K)
- version DIMM-DALI avec sub-code **-1241** (4000K) ou **-3941** (3000K)
- version PUSH-DIMM avec sous-code **-1245** (4000K) ou **-3945** (3000K)
- version avec faisceau 76°

IP40 IK07

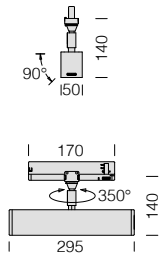

Optiques confort : polycarbonate noir anti-éblouissement pour un plus grand confort visuel (blanc et métallisé DARK sur demande).

LED : maintien du flux lumineux à 80%: 100.000h (L80B10). Facteur de puissance ≥0,92.

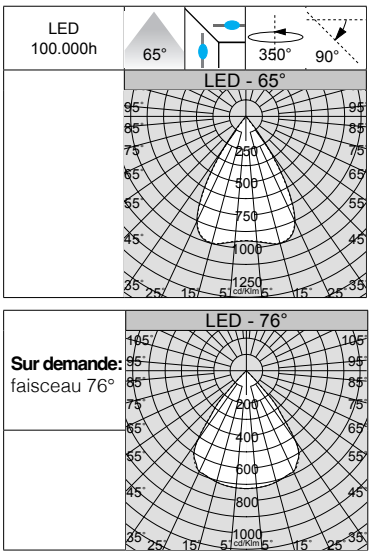

Liset 2.0 - OR1 - orientable sur rail - optiques confort - UGR<19						
		CLD				LUMEN SORTANT (tq= 25 °C)
LED	corps	L (mm)	poids	code	W tot	K - ølm - CRI - degrés
LED 7 lentilles	blanc	295	1,00	22**304010**-00	**14**	4000K - 2125lm - CRI>80 - 65°
	noir			22**304030**-00		
LED 7 lentilles	blanc	295	1,00	22**304010-39**	**14**	3000K - 2033lm - CRI>80 - 65°
	noir			22**304030-39**		

Sur demande : CRI>90 (3000K-4000K)
- version DIMM-DALI avec sub-code **-1241** (4000K) ou **-3941** (3000K)

IP40 IK07

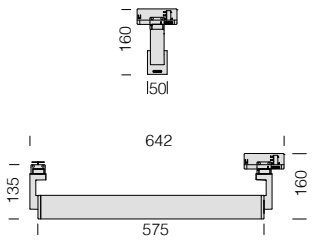

Optiques confort : polycarbonate noir anti-éblouissement pour un plus grand confort visuel (blanc et métallisé DARK sur demande).

LED : maintien du flux lumineux à 80%: 100.000h (L80B10).
Facteur de puissance ≥0,92.

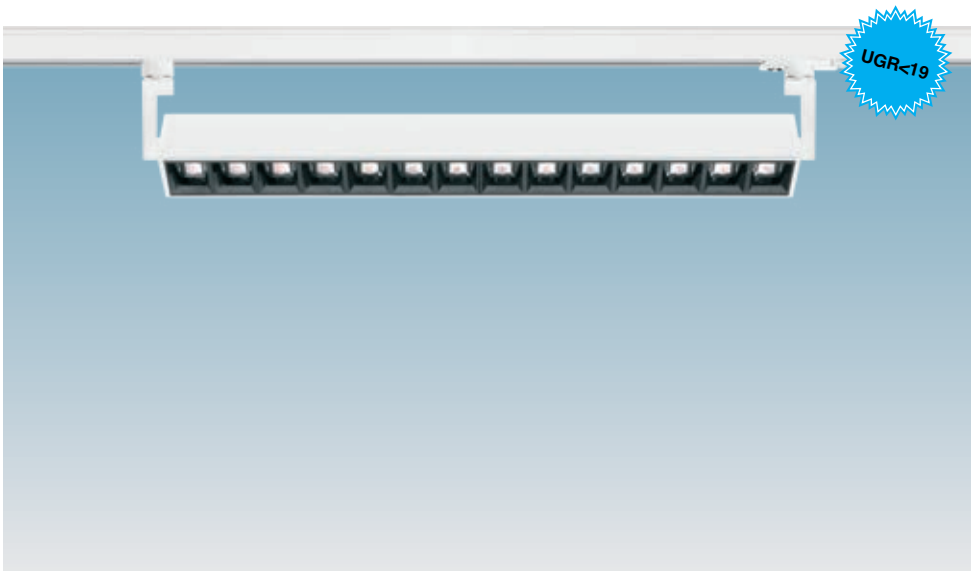

Liset 2.0 - OR2 - orientable sur rail - optiques confort - UGR<19						
		CLD				LUMEN SORTANT (tq= 25 °C)
LED	corps	L (mm)	poids	code	W tot	K - ølm - CRI - degrés
LED 14 lentilles	blanc	575	2,50	22**304210**-00	**18**	4000K - 2486lm - CRI>80 - 65°
	noir			22**304230**-00		
LED 14 lentilles	blanc	575	2,50	22**304210-39**	**18**	3000K - 2405lm - CRI>80 - 65°
	noir			22**304230-39**		

Sur demande : CRI>90 (3000K-4000K)
- version DIMM-DALI avec sub-code **-1241** (4000K) ou **-3941** (3000K)
- version avec faisceau 76°

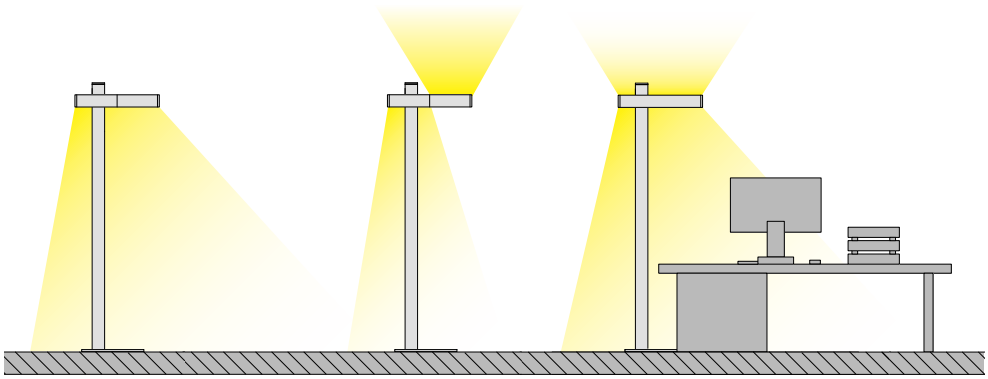

Liset 2.0 en version lampadaire (sur demande en version **Tunable White-HCL,** avec solution de pointe pour le contrôle de l'éclairage **CASAMBI et avec capteur de lumière / présence intégré**) est un appareil de petite taille qui, grâce à une bonne gestion du faisceau lumineux, peut produire des scénographies belles et élégantes. Le modèle possède une grande polyvalence, parce qu'il donne le choix entre plusieurs combinaisons de puissances et flux lumineux.

Couleurs et finitions :

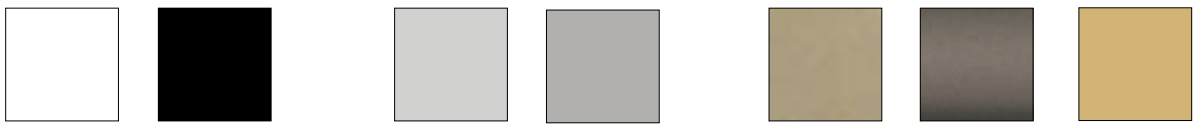

blanc smooth matt white | noir smooth matt black | smooth anodic ice | smooth silver | smooth golden beach | smooth bronze | gold

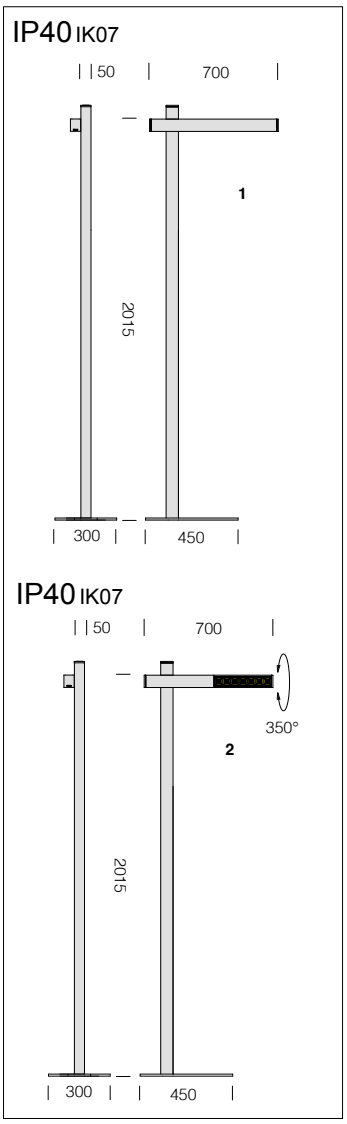

Diffuseur : en polycarbonate opale.

Optiques confort : polycarbonate noir/blanc anti-éblouissement pour un plus grand confort visuel (métallisé DARK sur demande).

LED : maintien du flux lumineux à 80%: 100.000h (L80B10).
Facteur de puissance ≥0,92.

Liset 2.0 OFFICE 1 - fixe -
optiques confort éclairage direct + diffuseur en polycarbonate éclairage indirect

		CLD				LUMEN SORTANT (tq= 25 °C)
LED	corps	L (mm)	poids	code	W tot	K - ølm - CRI
LED 14 lentilles	blanc	2015	14,20	22**306010**-00	**32**	4000K - 3990lm - CRI>80
	noir			22**306030**-00		
LED 14 lentilles	blanc	2015	14,20	22**306010-39**	**32**	3000K - 3711lm - CRI>80
	noir			22**306030-39**		

Liset 2.0 OFFICE 2 - orientable - optiques confort

		CLD				LUMEN SORTANT (tq= 25 °C)
LED	corps	L (mm)	poids	code	W tot	K - ølm - CRI
LED 14 lentilles	blanc	2015	13,50	22**306110**-00	**18**	4000K - 2486lm - CRI>80
	noir			22**306130**-00		
LED 14 lentilles	blanc	2015	13,50	22**306110-39**	**18**	3000K - 2312lm - CRI>80
	noir			22**306130-39**		

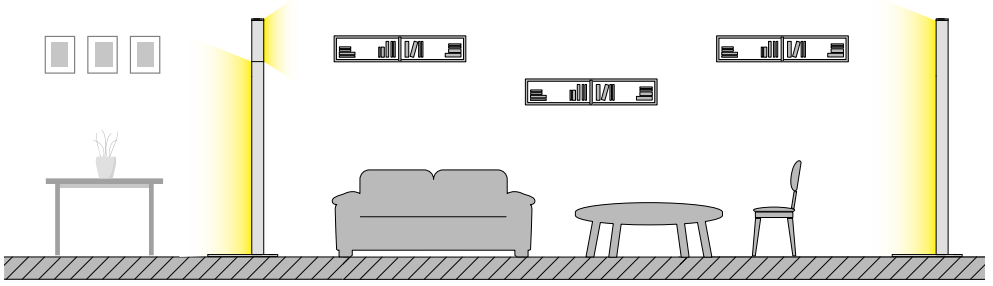

Liset 2.0 en version lampadaire (sur demande en version **Tunable White-HCL,** avec solution de pointe pour le contrôle de l'éclairage **CASAMBI et avec capteur de lumière / présence intégré**) est un appareil de petite taille qui, grâce à une bonne gestion du faisceau lumineux, peut produire des scénographies belles et élégantes. Le modèle possède une grande polyvalence, parce qu'il donne le choix entre plusieurs combinaisons de puissances et flux lumineux.

Couleurs et finitions :

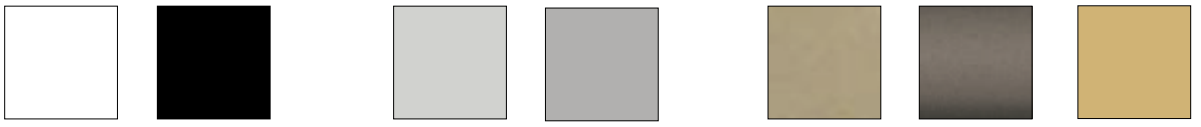

blanc smooth matt white | noir smooth matt black | smooth anodic ice | smooth silver | smooth golden beach | smooth bronze | gold

IP40 IK07

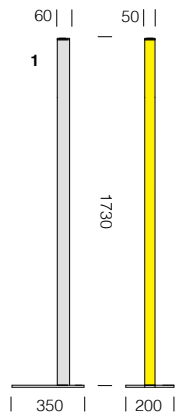

IP40 IK07

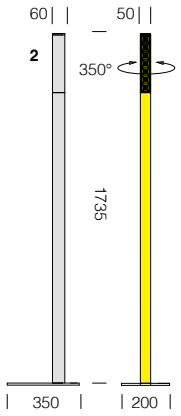

Diffuseur : en polycarbonate opale.

Optiques confort : polycarbonate noir/blanc anti-éblouissement pour un plus grand confort visuel (métallisé DARK sur demande).

LED : maintien du flux lumineux à 80%: 100.000h (L80B10).
Facteur de puissance ≥0,92.

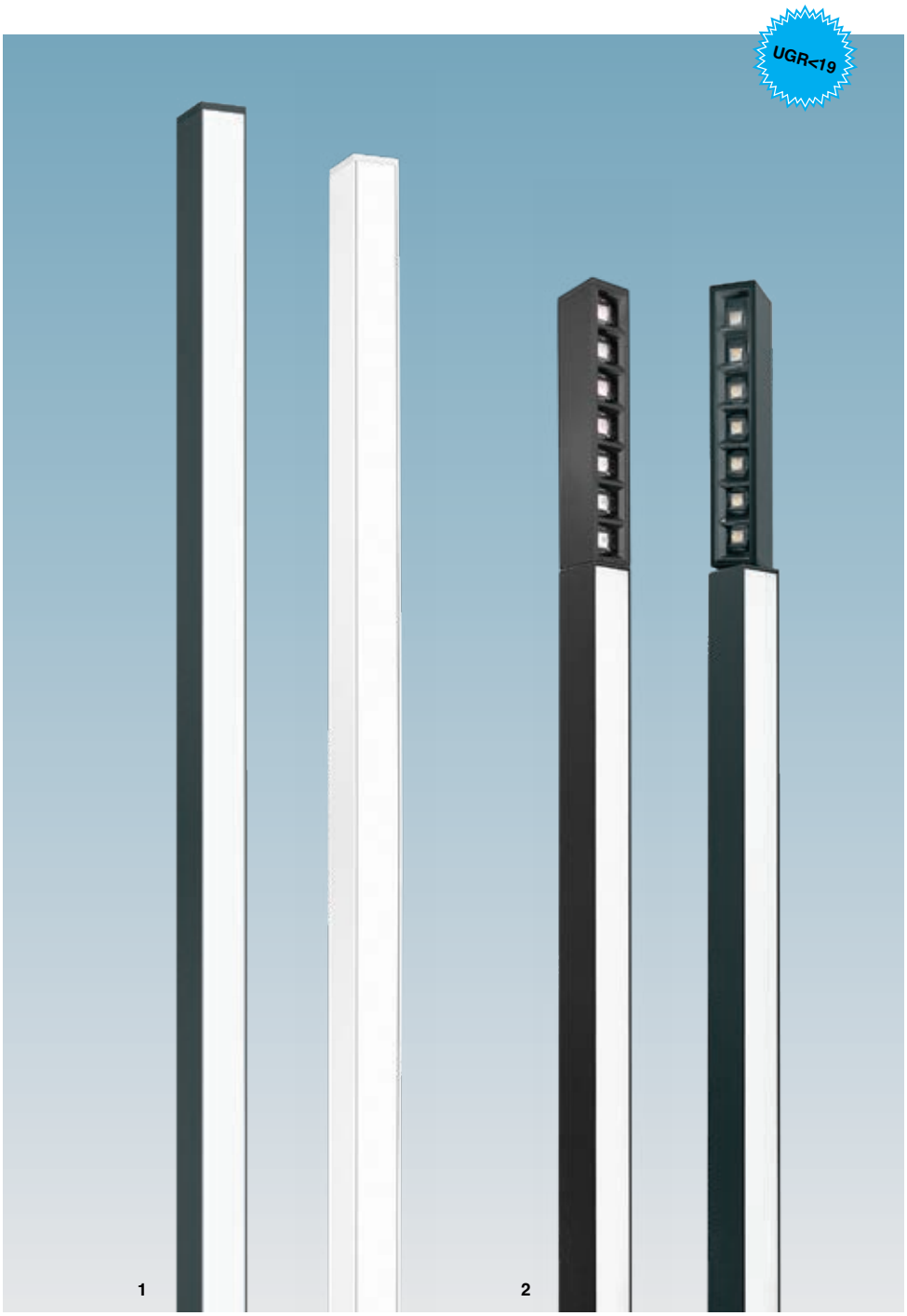

Liset 2.0 HOME 1 - fixe - diffuseur en polycarbonate						
		CLD				LUMEN SORTANT (tq= 25 °C)
LED	corps	L (mm)	poids	code	W tot	K - ølm - CRI
LED	blanc	1730	5,00	22**306210**-00	**20**	4000K - 2088lm - CRI>80
	noir			22**306230**-00		
LED	blanc	1730	5,00	22**306210-39**	**20**	3000K - 1943lm - CRI>80
	noir			22**306230-39**		

Liset 2.0 HOME 2 - orientable - diffuseur en polycarbonate et optiques confort						
		CLD				LUMEN SORTANT (tq= 25 °C)
LED	corps	L (mm)	poids	code	W tot	K - ølm - CRI
LED	blanc	1735	8,60	22**306310**-00	**30**	4000K - 3136lm - CRI>80
	noir			22**306330**-00		
LED	blanc	1735	8,60	22**306310-39**	**30**	3000K - 2916lm - CRI>80
	noir			22**306330-39**		

IP40 IK07

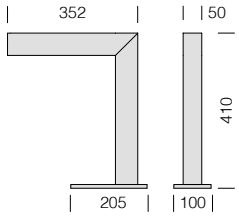

Diffuseur : en polycarbonate opale.

LED : maintien du flux lumineux à 80%: 100.000h (L80B10).
Facteur de puissance ≥0.92.

Liset 2.0 à poser - fixe - diffuseur opale

		CLD			LUMEN SORTANT (tq= 25 °C)
LED	corps	poids	code	W tot	K - ølm - CRI
LED	blanc	2,50	22**307210**-00	**8**	4000K - 825lm - CRI>80
	noir		22**307230**-00		
LED	blanc	2,50	22**307210-39**	**8**	3000K - 768lm - CRI>80
	noir		22**307230-39**		

Avec câble d'alimentation.

IP40 IK07

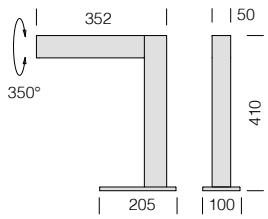

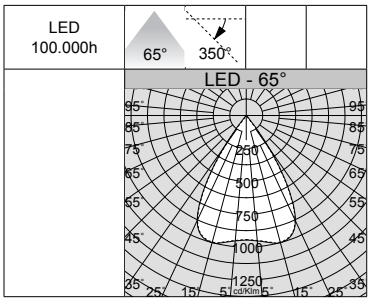

Optiques confort : polycarbonate noir/blanc anti-éblouissement pour un plus grand confort visuel (métallisé DARK sur demande).

LED : maintien du flux lumineux à 80%: 100.000h (L80B10).
Facteur de puissance ≥0,92.

Liset 2.0 à poser - orientable - optiques confort

		CLD			LUMEN SORTANT (tq= 25 °C)
LED	corps	poids	code	W tot	K - ølm - CRI
LED 7 lentilles	blanc	2,70	22**307310**-00	**11**	4000K - 1554lm - CRI>80
	noir		22**307330**-00		
LED 7 lentilles	blanc	2,70	22**307310-39**	**11**	3000K - 1445lm - CRI>80
	noir		22**307330-39**		

Avec câble d'alimentation.

Corps : aluminium extrudé.

Diffuseur roll : polycarbonate opale/striée (à commander séparément).

Peinture : poudre à base de résine polyester et stabilisée aux rayons UV.

Équipement : version standard avec étriers pour installation en suspension (suspensions à commander séparément) et en plafonnier.

LED: facteur de puissance : ≥0,92 Maintien du flux lumineux à 80%: 80.000h (L80B10). Groupe de risque photobiologique : groupe 0 (exempt de risque).

Sur demande version:
- avec câblage de secours **CLD E** avec **sous-code -09.**
- avec câblage de sécurité à **alimentation centralisée CLD EC** avec **sous-code -0050.**
- avec câblage **CLD D-D (DALI)** avec **sous-code -1241.**
- couleur blanc.

Compléter avec acc. :
220**28031**-00 capuchon embout.

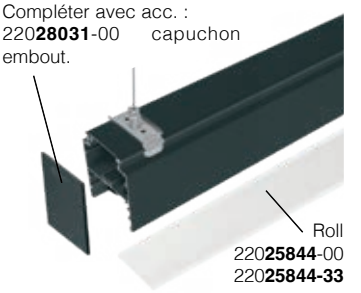

**Lumen sortant avec diffuseur roll striée.

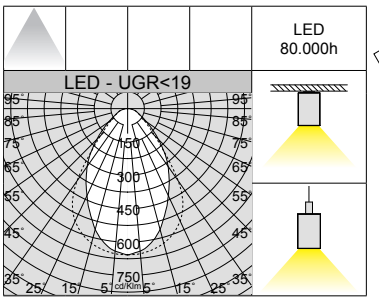

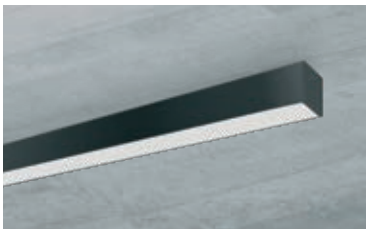

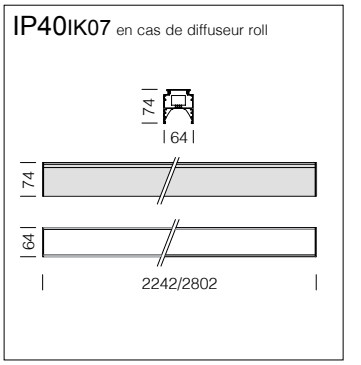

GRADATION PAR DIP SWITCH		
		LUMEN SORTANT (tq= 25 °C)
I out	W tot	K - ølm - CRI
600	*22	4000K - 2800lm - CRI>80
800	29	4000K - 3580lm - CRI>80
1000	*36*	*4000K - 4433lm - CRI>80*

GRADATION PAR DIP SWITCH		
		LUMEN SORTANT (tq= 25 °C)
I out	W tot	K - ølm - CRI
600	*22	3000K - 2620lm - CRI>80
800	29	3000K - 3401lm - CRI>80
1000	*36*	*3000K - 4211lm - CRI>80*

GRADATION PAR DIP SWITCH		
		LUMEN SORTANT (tq= 25 °C)
I out	W tot	K - ølm - CRI
800	*29	4000K - 3500lm - CRI>80
1000	36	4000K - 4440lm - CRI>80
1250	*45*	*4000K - 5541lm - CRI>80*

GRADATION PAR DIP SWITCH		
		LUMEN SORTANT (tq= 25 °C)
I out	W tot	K - ølm - CRI
800	*29	3000K - 3325lm - CRI>80
1000	36	3000K - 4218lm - CRI>80
1250	*45*	*3000K - 5264lm - CRI>80*

Sintesi "INFINITY" DIP SWITCH - suspension/plafond - compléter avec diffuseur roll

		CLD					**LUMEN SORTANT (tq= 25 °C)
LED	couleur	L (mm)	peso	codice	I out	W tot	K - ølm - CRI
LED	noir	2242	3,50	220**11730-0072**	*1000*	36	4000K - 4433lm - CRI>80
				220**11730-3972**			3000K - 4211lm - CRI>80
LED	noir	2802	4,50	220**11731-0072**	*1250*	45	4000K - 5541lm - CRI>80
				220**11731-3972**			3000K - 5264lm - CRI>80

Module lumineux « INFINITY » pour réaliser, en ligne continue, une installation pleine intensité sans interruption de lumière. Compléter avec:
- capuchon embout y étriers pour ligne continue
- diffuseur **roll en polycarbonate striée UGR<19** idéal pour les installations dans les écoles ou les bureaux avec terminaux informatiques
- diffuseur **roll en polycarbonate opale** idéal pour les installations dans les espaces en commun ou les locaux primaires tels que maison, hôtels, chambres...

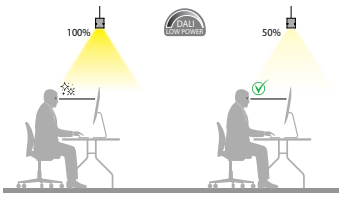

ACCESSOIRES ET INSTALLATION EN LIGNE CONTINUE

Capuchon embout	
noir	220**28031**-00
À toujours utiliser pour fermer les deux extrémités (2pcs).	

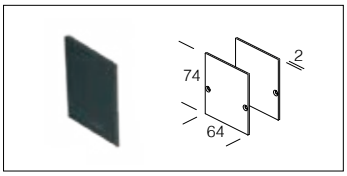

Suspension électrifique avec câble		
3P	noir	2200**3130**-00
5P		2200**3121**-00
Avec câble en acier (L = 150cm) avec dispositif de réglage millimétrique, câble d'alimentation. Version **5P** pour alimentation en versions **EM et DIMM DALI.** Charge max.: 20 Kg.		

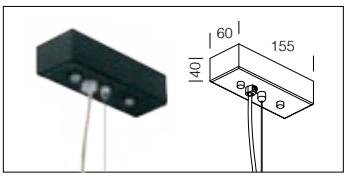

Suspension simple	
nikelèe	2200**3166**-00
Avec câble en acier et dispositif de réglage millimétrique (L=150 cm) Charge max.: 20 Kg. (2pcs).	

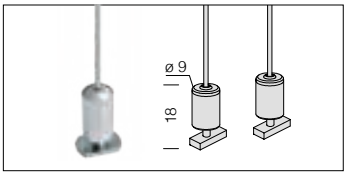

Etrier de jonction
220**25879**-00
À utiliser pour l'installation en ligne continue de Sintesi en suspension/ plafonnier.

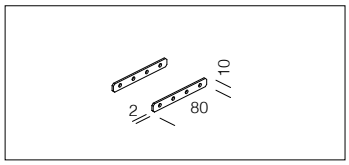

Séquence d'installation :

1) Introduire l'acc. étrier de jonction à commander séparément (pour version en *suspension* commander **nr.2** acc. étrier de jonction).
2) Coupler les appareils jusqu'à l'alignement complet, puis serrer les vis de blocage.
3)) Vissez les vis de blocage et bloquer l'embout.

VERSION EN PLAFONNIER

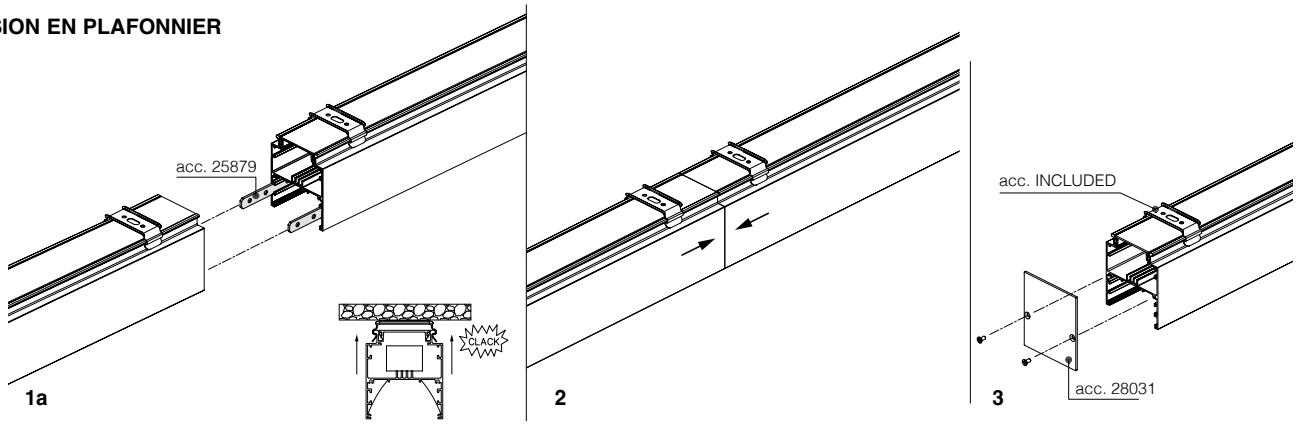

VERSION EN SUSPENSION

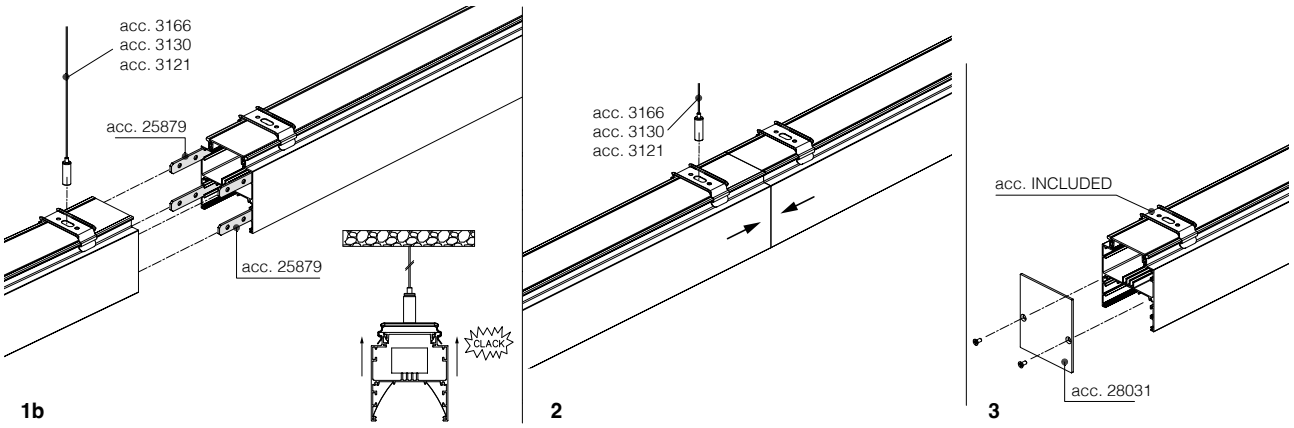

Sintesi "INFINITY" avec câble passant avec sous-code **-0072** à compléter avec l'acc. Roll diffuseur opale/striée.

Roll en polycarbonate opale	
L = 30m	220**25844**-00
Roll en polycarbonate opale à toujours utiliser sur Sintesi "INFINITY" pour la réalisation de lignes continues « pleine intensité ».	

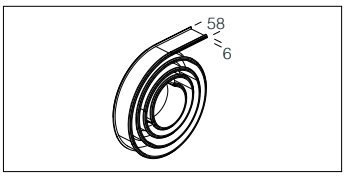

Roll en polycarbonate striée UGR<19	
L = 30m	220**25844-33**
Roll en polycarbonate striée à toujours utiliser sur Sintesi "INFINITY" pour la réalisation de lignes continues « pleine intensité ».	

Exemple de commande Roll

Sintesi "INFINITY"	Roll
L = 2242mm (x 13 pcs)	L = 30m
L = 2802mm (x 10 pcs)	L = 30m

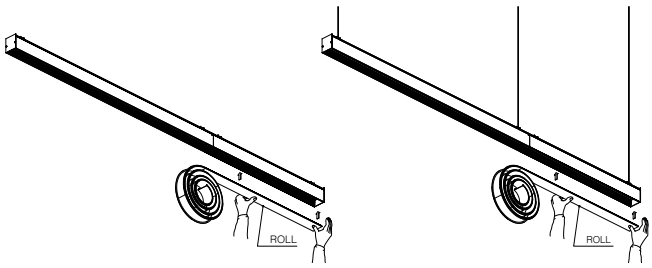

VERSION AU PLAFONNIER **VERSION EN SUSPENSION**

fosnova

IP20 IK04

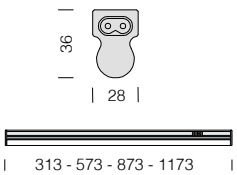

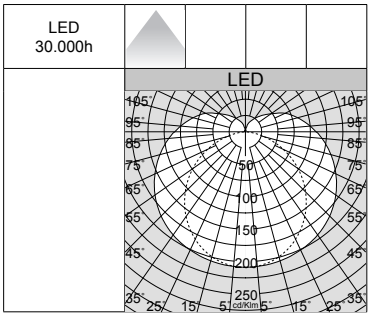

Câble secteur inclus

Luminaire compact et sobre, très facile à installer aussi en ligne continue avec les accessoires inclus. Idéal pour l'éclairage général en intérieur (entrées, couloirs, sous-sols, escaliers) et facile à intégrer sous les meubles hauts de la cuisine, au-dessus des miroirs de la salle de bains, dans les garde-robes, dans les débarras, dans les couloirs, etc.

Corps : en polycarbonate.

Diffuseur : en polycarbonate.

Équipement : interrupteur ON/OFF et câble secteur.

LED: maintien du flux lumineux de 70 % à 30 000h (L70B50).

BoreaLED

		CLD				LUMEN SORTANT (tq= 25 °C)
LED	couleur	poids	L mm	code	W tot	K - ølm - CRI
LED	blanc	0,20	313	22**321010**-00	**4**	4000K - 441lm - CRI>80
				22**321010-39**		3000K - 410lm - CRI>80
LED	blanc	0,20	573	22**321011**-00	**8**	4000K - 883lm - CRI>80
				22**321011-39**		3000K - 821lm - CRI>80
LED	blanc	0,30	873	22**321012**-00	**11**	4000K - 1215lm - CRI>80
				22**321012-39**		3000K - 1130lm - CRI>80
LED	blanc	0,30	1173	22**321013**-00	**14**	4000K - 1546lm - CRI>80
				22**321013-39**		3000K - 1438lm - CRI>80

Autres accessoires inclus pour l'installation :

1) étrier pour installation sur mur

2) étrier pour installation en plafonnier

3) embout

4) connecteur pour ligne continue

5) connecteur avec câble pour ligne continue

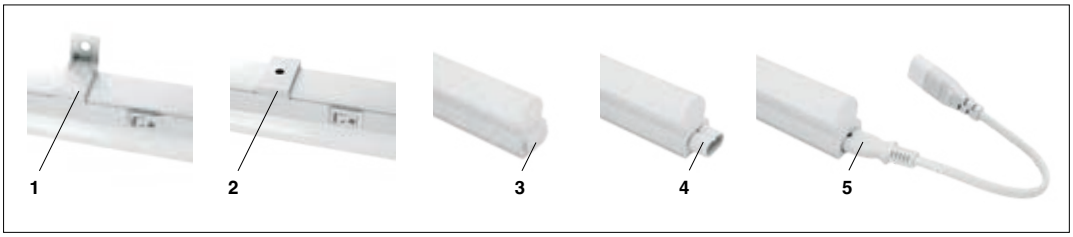

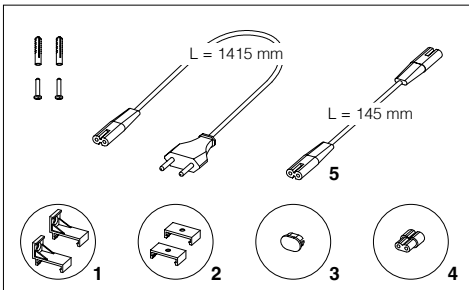

Installation sur mur avec étrier **(1)**

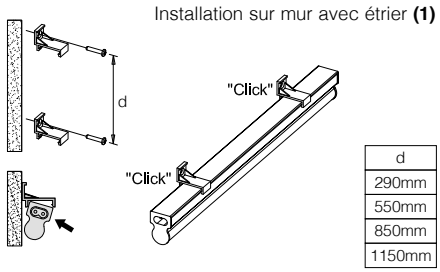

d
290mm
550mm
850mm
1150mm

Installation en plafonnier avec étrier **(2)**

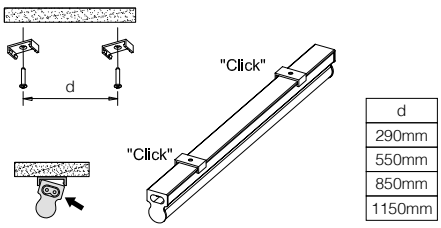

d
290mm
550mm
850mm
1150mm

Installation en ligne continue avec connecteur **(4)**

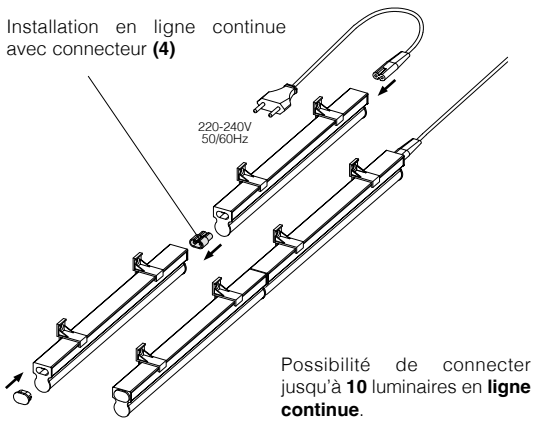

Possibilité de connecter jusqu'à **10** luminaires en **ligne continue**.

Allumages indépendants possibles.

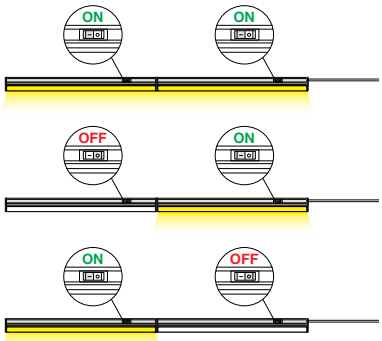

Installation en ligne continue avec connecteur avec câble **(5)**

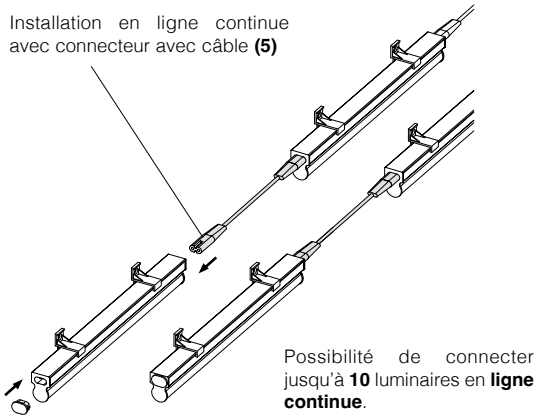

Possibilité de connecter jusqu'à **10** luminaires en **ligne continue**.

Allumages indépendants possibles.

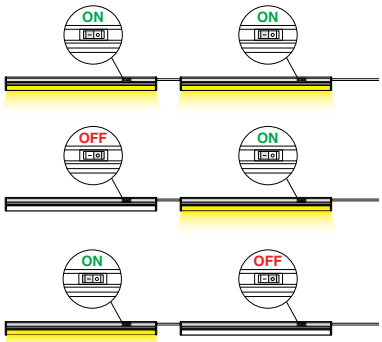

Corps : structure en profilé aluminium anodisé avec embouts en aluminium peint pour extérieur et **connecteur rapide IP67**.

Diffuseur interne : PMMA opale.

Diffuseur externe : tube en PMMA transparent stabilisé aux rayons UV, résistant aux chocs**.**

LED : maintien du flux lumineux à 80%: 50.000h (L80B20).

Sur demande :
• version avec Strip LED 24V. L max = 3450mm.
• version avec solution de pointe pour le contrôle de l'éclairage CASAMBI. Pour de plus amples informations, veuillez consulter le chapitre *Composants techniques*.

DRIVER - BOÎTIER ÉTANCHE

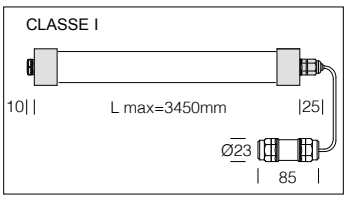

Driver IP67 pour version sur demande avec Strip LED 24V	
puissance	code
100W	220**92036**-00
150W	220**92038**-00
220-240V 50-60Hz/24VDC	

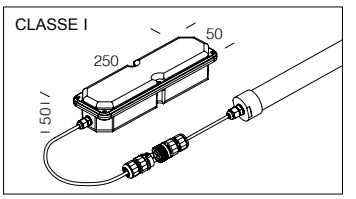

Boîtier étanche IP65 pour version standard 700mA	
puissance	code
34W	220**92055**-00

INSTALLATIONS ET ACCESSOIRES

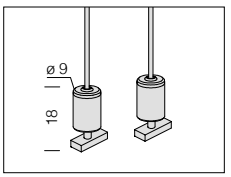

Suspension simple	
chromée	2200**3166**-00
Avec câble en acier et dispositif de réglage millimétrique (L=150 cm) Charge max.: 20 Kg. (2pcs).	

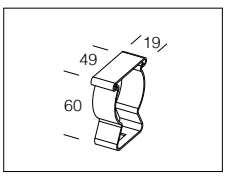

Étrier fixe pour Micro Liset	
inox	220**25961**-00
A utiliser pour fixer le Micro Liset. Contient 2 pièces.	

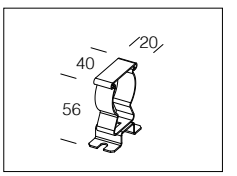

Étrier intermédiaire fixe pour Micro Liset	
inox	220**25979**-00
A utiliser pour fixer le Micro Liset avec des longueurs supérieures à 1500 mm.	

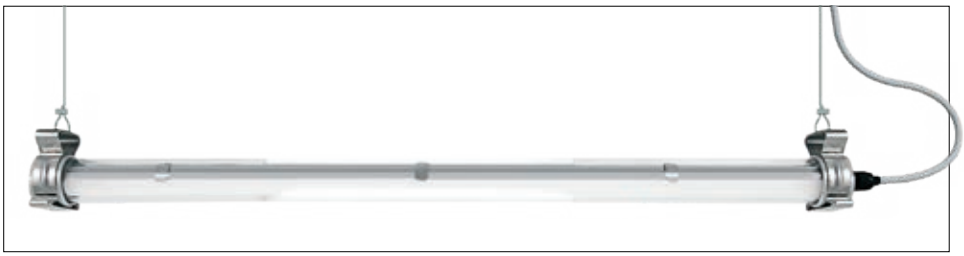

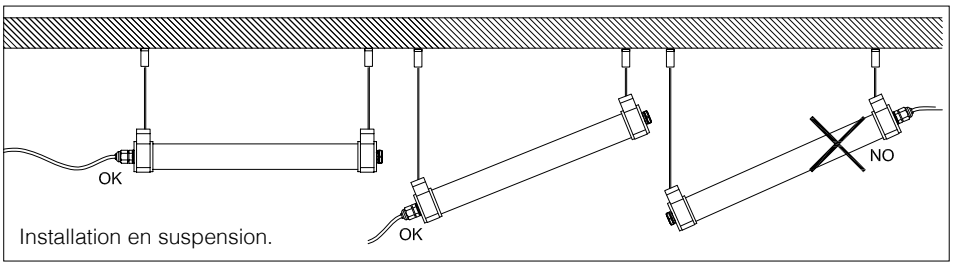

Installation en suspension.

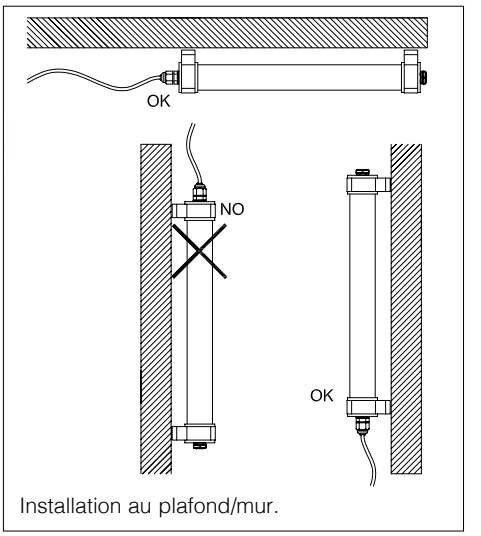

Installation au plafond/mur.

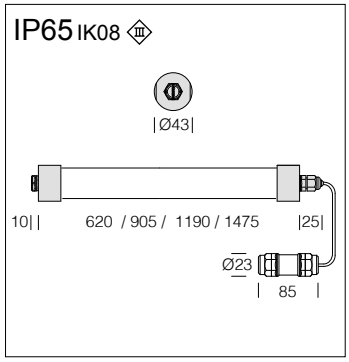

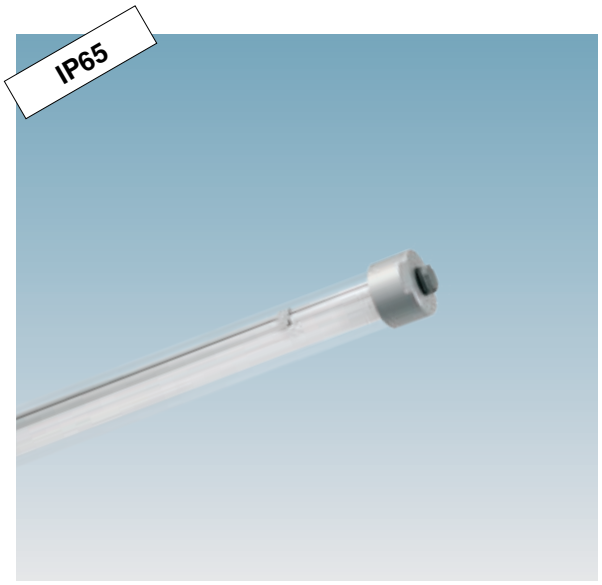

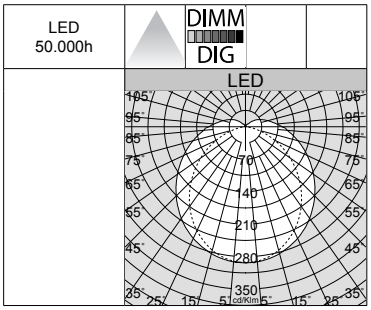

Micro Liset - cylindrique - PROFESSIONAL

		CLD S+L			CLD D-DIG (DALI)*		LUMEN SORTANT (tq= 25 °C)
LED	couleur	L (mm)	poids	code	code	W tot	K - ølm (700mA) - CRI
36 LED	alu. mat	620	0,60	220**13070-68**	220**13070-6841**	**13**	4000K - 1606lm - CRI>80
				220**13070**-00	220**13070-1241**		3000K - 1501lm - CRI>80
54 LED	alu. mat	905	0,80	220**13071-68**	220**13071-6841**	**19**	4000K - 2410lm - CRI>80
				220**13071**-00	220**13071-1241**		3000K - 2252lm - CRI>80
72 LED	alu. mat	1190	0,90	220**13072-68**	220**13072-6841**	**25**	4000K - 3212lm - CRI>80
				220**13072**-00	220**13072-1241**		3000K - 3002lm - CRI>80
90 LED	alu. mat	1475	1,10	220**13073-68**	220**13073-6841**	**31**	4000K - 4017lm - CRI>80
				220**13073**-00	220**13073-1241**		3000K - 3754lm - CRI>80

Pour MIcro Liset en version standard L max=1475mm utiliser boîtier d'alimentation étanche IP65 à 700mA : 34W cod. 220**92055**-00; pour MIcro Liset spécial L >1475mm utilizzare driver IP67 a 24V: 100W cod. 220**92036**-00 - 150W cod. 220**92038**-00.
***** version **CLD D-DIG** équipé de driver DALI.

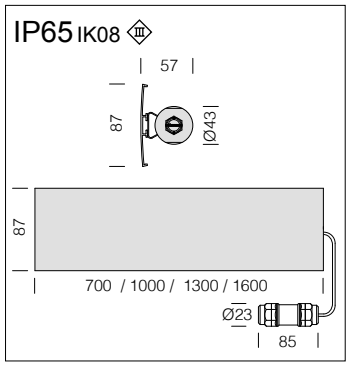

Version avec diffuseur en aluminium, parfaite pour réduire l'éblouissement lumineux et pour créer de superbes effets de lumière de grand impact visuel. À commander séparément étrier cod. 220**25961**-00.

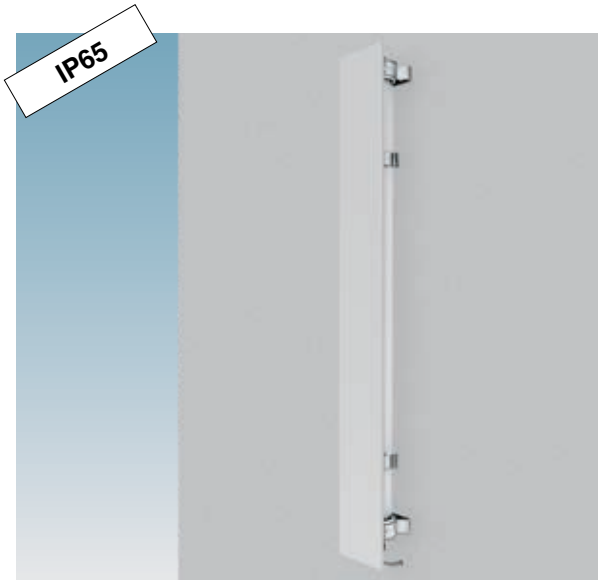

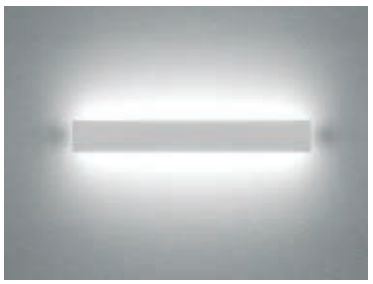

Micro Liset COVER - cylindrique - PROFESSIONAL

		CLD S+L			CLD D-DIG (DALI)*		LUMEN SORTANT (tq= 25 °C)
LED	couleur	L	poids	code	code	W tot	K - ølm (700mA) - CRI
36 LED	grey	700	0,60	220**13074-68**	220**13074-6841**	**13**	4000K - 1606lm - CRI>80
				220**13074**-00	220**13074-1241**		3000K - 1501lm - CRI>80
54 LED	grey	1000	0,80	220**13075-68**	220**13075-6841**	**19**	4000K - 2410lm - CRI>80
				220**13075**-00	220**13075-1241**		3000K - 2252lm - CRI>80
72 LED	grey	1300	0,90	220**13076-68**	220**13076-6841**	**25**	4000K - 3212lm - CRI>80
				220**13076**-00	220**13076-1241**		3000K - 3002lm - CRI>80
90 LED	grey	1600	1,10	220**13077-68**	220**13077-6841**	**31**	4000K - 4017lm - CRI>80
				220**13077**-00	220**13077-1241**		3000K - 3754lm - CRI>80

Pour MIcro Liset en version standard L max=1600mm utiliser boîtier d'alimentation étanche IP65 à 700mA : 34W cod. 220**92055**-00; pour MIcro Liset spécial L >1600mm utiliser driver IP67 à 24V : 100W cod. 220**92036**-00 - 150W cod. 220**92038**-00.
***** version **CLD D-DIG** équipé de driver DALI. **Sur demande :** versions avec différentes finitions esthétiques colorées adaptables à tous les contextes architecturaux (exemple blanc, noir).

IP65 IK08

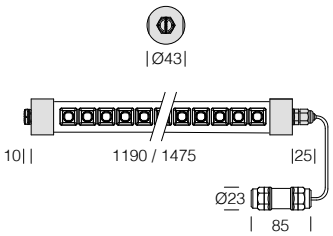

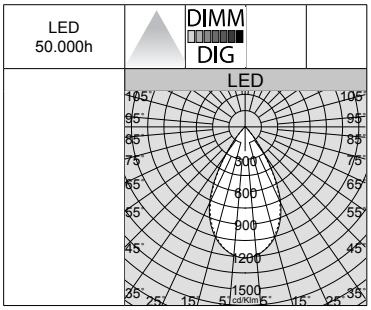

LED : maintien du flux lumineux à 80%: 50.000h (L80B20).

Micro Liset - cylindrique avec LENTILLES - PROFESSIONAL							
		CLD S+L			CLD D-DIG (DALI)*		LUMEN SORTANT (tq= 25 °C)
LED	couleur	L	poids	code	code	W tot	K - ølm (500mA) - CRI
LED 4 modules	alu. mat	1190	1,00	220**13078-68**	220**13078-6841**	**22**	4000K - 2809lm - CRI>80 - 60°x60°
				220**13078**-00	220**13078-1241**		3000K - 2669lm - CRI>80 - 60°x60°
LED 5 modules	alu. mat	1475	1,50	220**13079-68**	220**13079-6841**	**22**	4000K - 2883lm - CRI>80 - 60°x60°
				220**13079**-00	220**13079-1241**		3000K - 2739lm - CRI>80 - 60°x60°

Pour MIcro Liset en version standard L max=1475mm utiliser boîtier d'alimentation étanche IP65 à 500mA: 22W cod. 220**92057**-00.
***** version **CLD D-DIG** équipé de driver DALI.

BOÎTIER ÉTANCHE

Boîtier étanche IP65 pour version standard 500mA	
puissance	code
22W	220**92057**-00

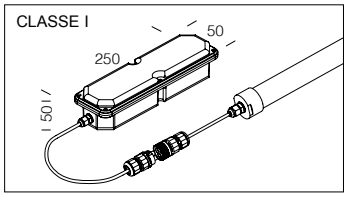

INSTALLATIONS ET ACCESSOIRES

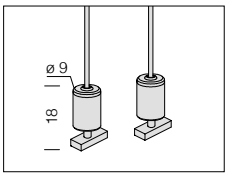

Suspension simple	
chromée	2200**3166**-00
Avec câble en acier et dispositif de réglage millimétrique (L=150 cm) Charge max.: 20 Kg. (2pcs).	

Étrier fixe pour Micro Liset	
inox	220**25961**-00
A utiliser pour fixer le Micro Liset. Contient 2 pièces.	

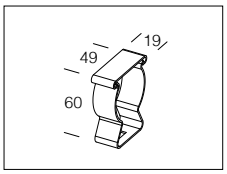

Étrier intermédiaire fixe pour Micro Liset	
inox	220**25979**-00
A utiliser pour fixer le Micro Liset avec des longueurs supérieures à 1500 mm.	

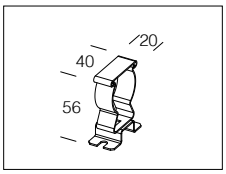

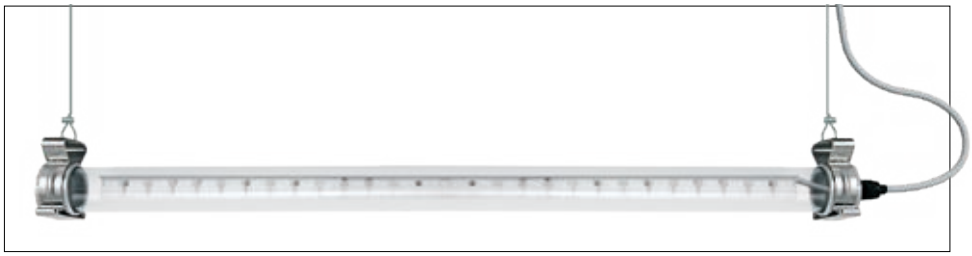

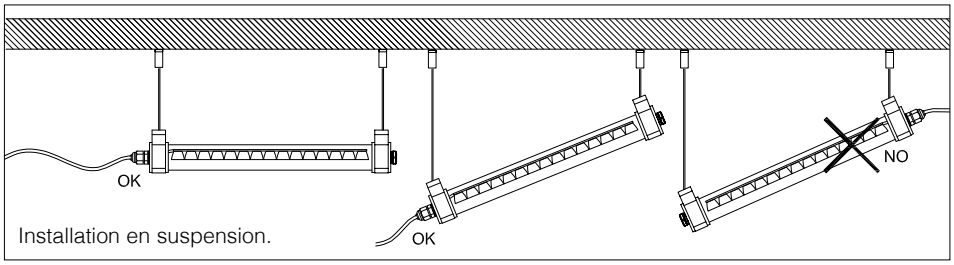

Installation en suspension.

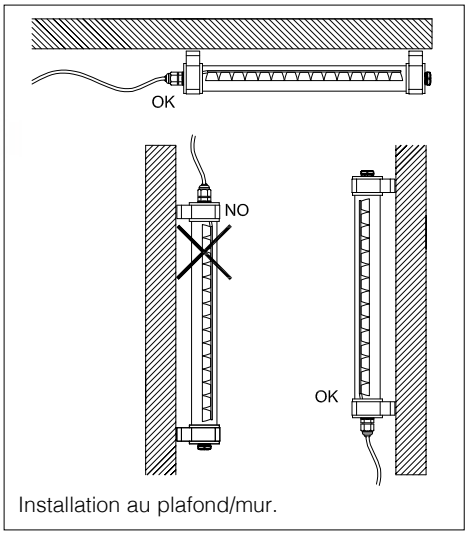

Installation au plafond/mur.

Micro Liset Professional - encastré avec lentilles

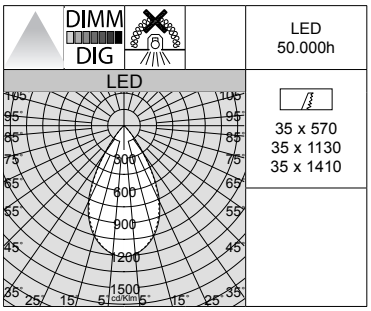

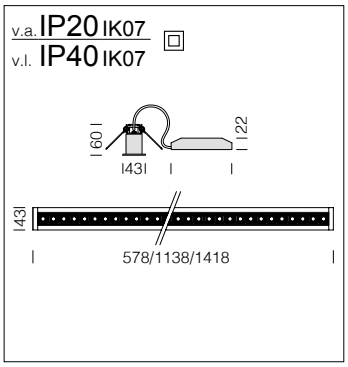

Micro Liset Professional équipé de lentilles, en aluminium extrudé, avec embouts et ressorts pour l'encastrement dans faux-plafonds en plâtre.

LED : maintien du flux lumineux à 80%: 50.000h (L80B20).

Micro Liset - encastré avec LENTILLES - PROFESSIONAL							
		CLD			**CLD D-DIG (DALI)**		**LUMEN SORTANT (tq= 25 °C)**
LED	corps	L (mm)	poids	code	code	**W tot**	K - ølm - CRI
LED 28 lentilles	blanc	578	0,80	2201**3610**-00	2201**3610-1241**	**9**	4000K - 1206lm - CRI>80
LED 56 lentilles		1138	1,60	2201**3611**-00	2201**3611-1241**	**18**	4000K - 2412lm - CRI>80
LED 70 lentilles		1418	2,00	2201**3612**-00	2201**3612-1241**	**22**	4000K - 2948lm - CRI>80
Sur demande : version 3000K avec sous-code **-39**.							

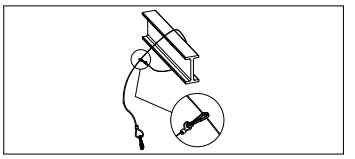

Câble de sécurité
2200**4112**-00
En acier, à utiliser pour la fixation de sécurité des luminaires à l'intérieur du faux-plafond.

IP20 IK04

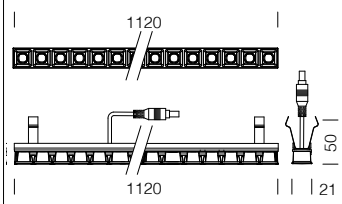

Sur demande: disponible **Microliset avec lentilles** dans une version spéciale complète de lames.

Micro Liset Professional équipé de lentilles, avec ressorts pour installation dans lames et câble de sécurité en acier.

LED : maintien du flux lumineux à 80%: 50.000h (L80B20).

Sur demande : version EM (à commander séparément **Kit alimentazion EM** pour l'alimentation en version urgence avec connectique cod. 220**96035**-00).

Micro Liset - encastré dans lames avec LENTILLES - PROFESSIONAL						
		CLD S+L				LUMEN SORTANT (tq= 25 °C)
LED (400mA)	couleur	L	poids	code	W tot	K - ølm (400mA) - CRI
LED 56 lentilles	blanc	1x1120	0,60	220**13710-68**	**16**	4000K - 2414lm - CRI>80
				220**13710**-00		3000K - 2293lm - CRI>80
LED (2x400mA)	couleur	L	poids	code	W tot	K - ølm (2x400mA) - CRI
LED 2x56 lentilles	blanc	2x1120	1,10	220**13711-68**	**32**	4000K - 2x2414lm - CRI>80
				220**13711**-00		3000K - 2x2293lm - CRI>80
À commander séparément **driver ON-OFF ou DALI**.						

DRIVER

1x

2x

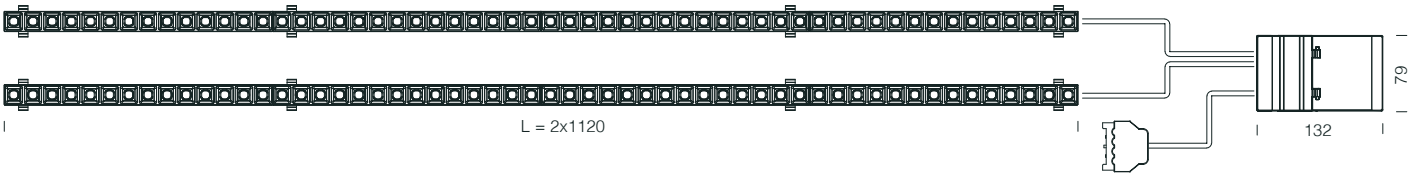

Driver ON/OFF - 400mA	
puissance	code
22W	220**90723**-00
Driver équipé de fiche de connexion avec capot et serre-câble (EPN3MO) mâle.	

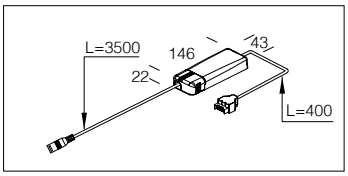

Driver DALI - 400mA	
puissance	code
22W	220**90723-1241**
Driver équipé de fiche de connexion avec capot et serre-câble (EPN5MO) mâle.	

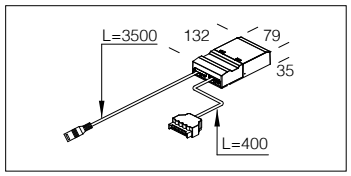

Driver ON/OFF - 2x400mA	
puissance	code
40W	220**90724**-00
Driver équipé de fiche de connexion avec capot et serre-câble (EPN3MO) mâle.	

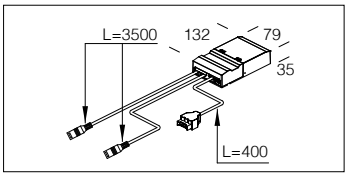

Driver DALI - 2x400mA	
puissance	code
40W	220**90724-1241**
Driver équipé de fiche de connexion avec capot et serre-câble (EPN5MO) mâle.	

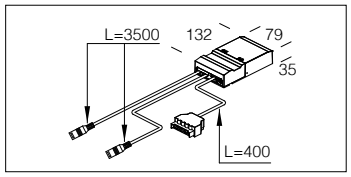

INSTALLATIONS ET ACCESSOIRES

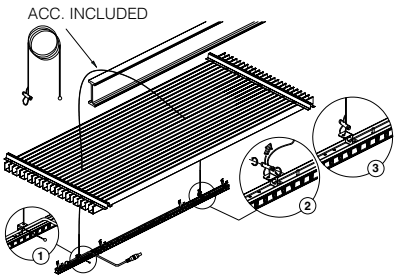

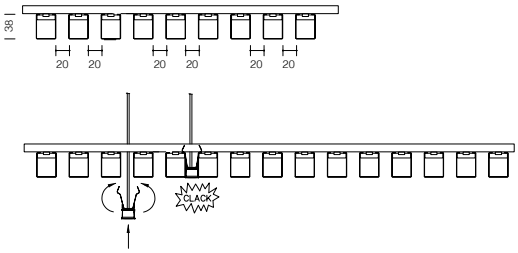

Gamme de profilés en aluminium extrudé pour le montage de Strip LED. La simplicité d'installation et la sobriété de leur design multiplient les applications.

Corps : aluminium extrudé.

Diffuseur : opale.

Accessoires toujours inclus : embouts de fermeture, fixations en plafonnier et/ou sur mur.

Profilé A - d'angle

	S	
couleur	L mm	code
alu. mat	2000	220**12210**-00
À utiliser avec STRIP IP20.		

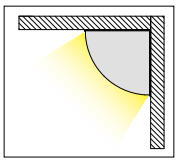

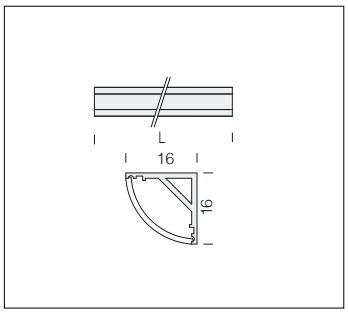

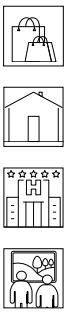

Profilé B - encastrement

	S	
couleur	L mm	code
alu. mat	2000	220**12211**-00
À utiliser avec STRIP IP20.		

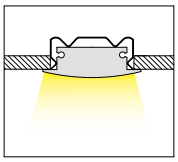

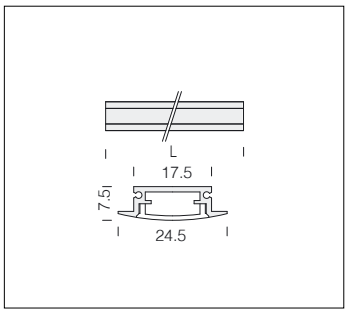

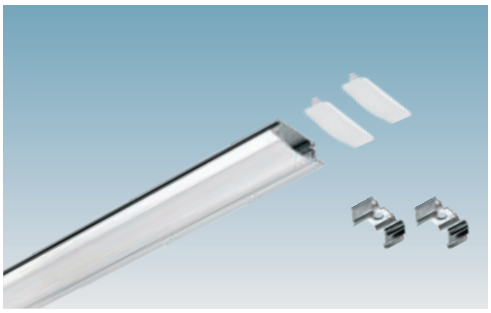

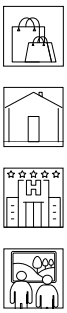

Profilé C

	S	
couleur	L mm	code
alu. mat	2000	220**12212**-00
À utiliser avec STRIP IP20.		

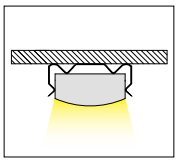

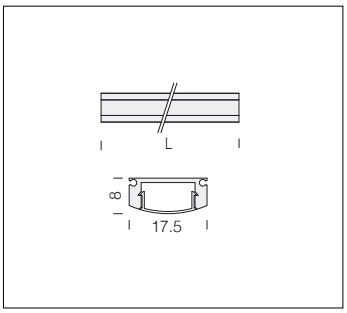

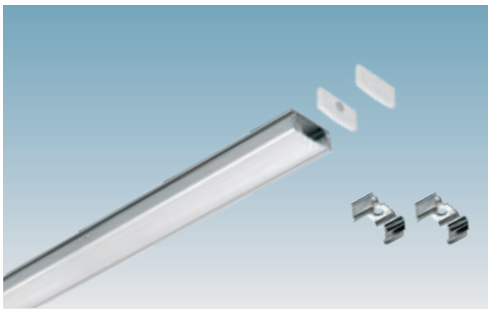

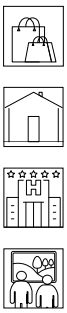

Profilé D

	S	
couleur	L mm	code
alu. mat	2000	220**12213**-00
À utiliser avec STRIP IP20/IP65.		

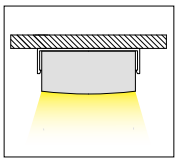

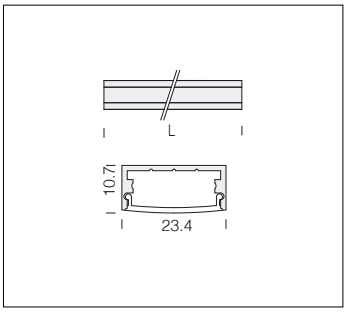

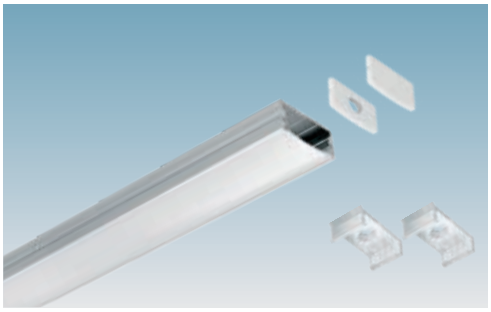

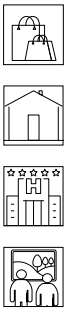

Les profilés pour strips LED sont disponibles en plusieurs formes pour remplir les critères d'une infinité d'applications d'éclairage.

ATTENTION :

- le profilé A-B-C-D convient à tous les strips LED (avec colle) CRI 80 et CRI 90 - IP20 figurant dans ce chapitre du catalogue (voir page suivante).

- le profilé D convient à tous les strips LED (avec colle) CRI 80-CRI 90 - IP65 figurant dans ce chapitre du catalogue (voir page suivante).

Exemples de application en
PLAFONNIER/AU MUR AVEC PROFILÉ B - C - D

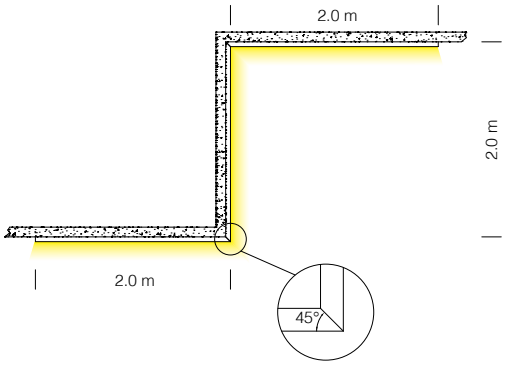

Exemples de application en
PLAFONNIER/SUSPENSION AVEC PROFILÉ A - B - C - D

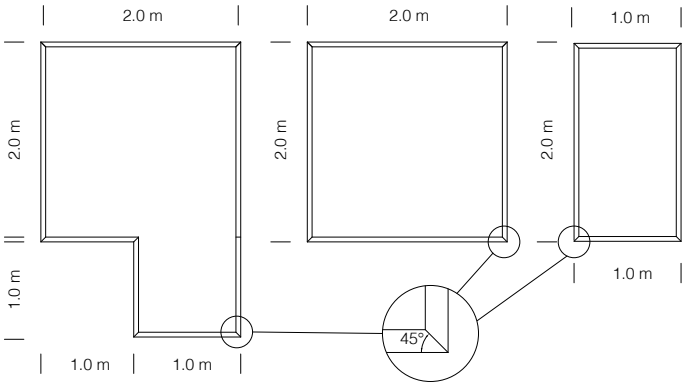

PROFILÉ A

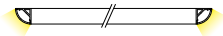

PROFILÉ B - C - D

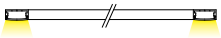

Strip - LED

Description : strip de LED à monter avec adhésif 3M sur des surfaces lisses, propres et sèches.

Éviter de poser sur les surfaces à angles vifs et d'abîmer les composants.

Le produit est fourni en bobine de 5 mètres sur des supports spéciaux (accessoires de connexion inclus).

Les strips peuvent être découpées à intervalles prédéterminés; pour les découpes intermédiaires, utiliser les bouchons fournis et veiller à bien fermer les extrémités. Fosnova décline toute responsabilité pour les découpes faites après la livraison du matériel.

Sur demande : version avec solution de pointe pour le contrôle de l'éclairage CASAMBI.
Pour de plus amples informations, veuillez consulter le chapitre *Composants techniques.*

Strip - LED - **CRI>90**

Strip LED : strip de LED à tension constante 24V. L'idéal pour l'application sur les profilés en aluminium extrudé et pour un éclairage décoratif : éclairage en corniche, accentuation des façades, etc.

Caractéristiques et avantages :

- Le tout petit écart entre les points lumineux autorise une faible distance du diffuseur et procure une grande homogénéité de l'éclairage
- Excellent rendu des couleurs : **CRI>90**
- Plage du flux lumineux de 600, 1 200, 1 800 et 2 500 lm/m
- Température de couleur de 3 000, 4 000 K
- Grande liberté de création puisque le strip peut être découpé tous les 5 cm
- Ruban adhésif 3M au dos pour un montage facile sur différents types de surfaces
- Connecteurs carte-à-carte et fil-à-carte pour un branchement sans outil
- Tolérance chromatique étroite (MacAdam 3)
- Durée de vie de 60 000 heures
- Solution système en lien avec drivers de led à tension constante (tension de sortie fixe, gradable)
- **Connecteur non inclus**

Caractéristiques techniques

Caractéristique d'émission lumineuse	120°
Plage de température ambiante	-25 ... +50 °C
tp nominale / tc	65 °C / 75 °C
Tension d'alimentation CC	24 V
Plage de tension d'alimentation CC (1)	21,6 – 26,4 V
Tension de contrôle d'isolation	0,5 kV
Groupe à risque (EN 62471:2008)	0
Classification selon IEC 62031	Built-in
Degré de protection	IP00

(1) Le dépassement de la tension de service max. admissible entraîne une surcharge de la Strip. Cela peut entraîner une forte réduction de la durée de vie, jusqu'à la destruction.

3,000 K – CRI90

	x0	y0
Centre 600 lm/m	0.4311	0.3985
Centre 1,200 lm/m	0.4323	0.4005
Centre 1,800 lm/m	0.4327	0.4012
Centre 2,500 lm/m	0.4334	0.4024

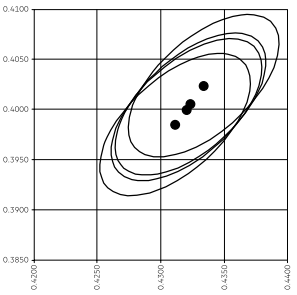

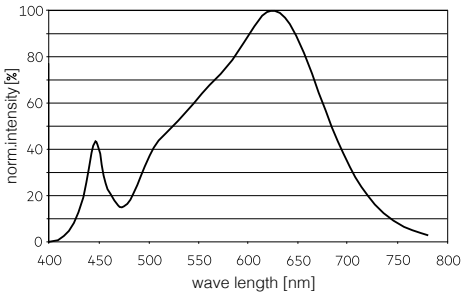

4,000 K – CRI90

	x0	y0
Centre 600 lm/m	0.3791	0.3752
Centre 1,200 lm/m	0.3803	0.3772
Centre 1,800 lm/m	0.3807	0.3779
Centre 2,500 lm/m	0.3814	0.3791

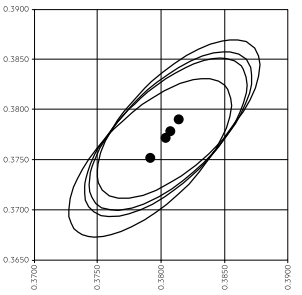

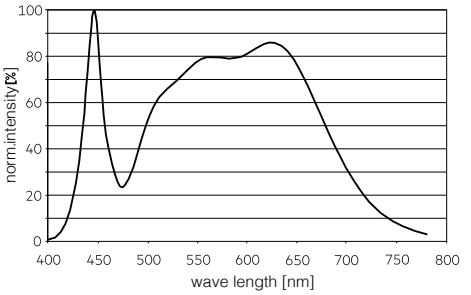

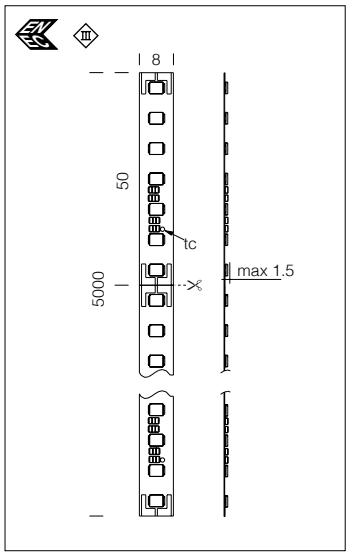

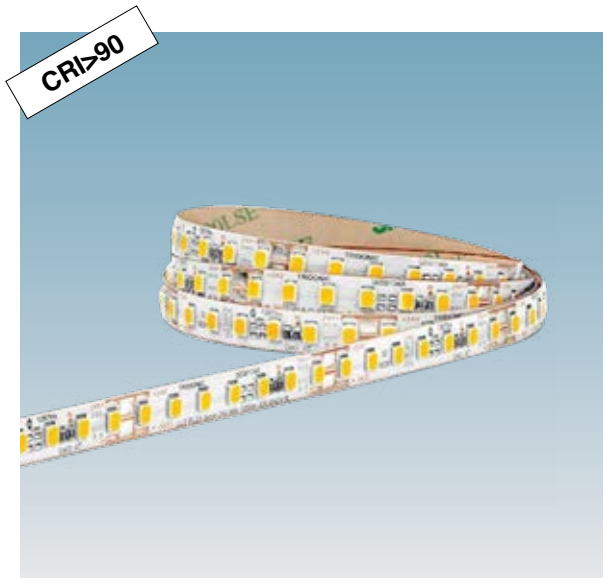

Maintien du flux lumineux :		
80%	L80B50 (**tp= 65 °C**)	60.000h

Strip - LED 24V - CRI>90

LED	couleur	long. tot	CLD S+L code	W/m	K - CRI - degrés	ølm/m
LED	blanc	5 m	22**485413**-00	**6**	3000K - **CRI>90** - 120°	**600 lm/m**
			22**485414**-00		4000K - **CRI>90** - 120°	
LED	blanc	5 m	22**485513**-00	**11**	3000K - **CRI>90** - 120°	**1200 lm/m**
			22**485514**-00		4000K - **CRI>90** - 120°	
LED	blanc	5 m	22**485613**-00	**16**	3000K - **CRI>90** - 120°	**1800 lm/m**
			22**485614**-00		4000K - **CRI>90** - 120°	
LED	blanc	5 m	22**485713**-00	**22**	3000K - **CRI>90** - 120°	**2500 lm/m**
			22**485714**-00		4000K - **CRI>90** - 120°	

CONNECTEUR ET ALIMETATEURS

Connecteur avec câble	
L=500	220**28212**-00
Connecteur avec câble L = 500mm. Sur demande L=100/2000mm.	

Connecteur pour ligne continue
220**28213**-00
Pour connecter Strip-LED en ligne continue.

Connecteurs pour le raccordement des strips de LED :
• Installation rapide : détacher la partie supérieure du ruban adhésif 3M situé au dos du produit. Insérer Strip LED dans le connecteur et bien fixer le tout en appuyant sur la partie supérieure du connecteur.
• La longueur d'entrée de Strip LED doit être de 4 mm minimum (découper Strip LED le long des traits).

Alimentateurs : à choisir en fonction des nécessités.
Sur demande : version CASAMBI

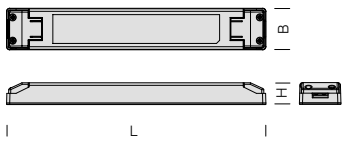

Alimentateur IP20 ▣ - V in 100-277V 0/50/60Hz - V out 24V DC				
modèle	puissance de sortie driver Max (W)	poids (Kg)	mesure (mm) **B - H - L**	code
35W/24V	**35W**	0,23	40 - 21 - 220	220**90235**-00
60W/24V	**60W**	0,28	40 - 21 - 250	220**90260**-00

Alimentateur IP20 DIMM DALI - V in 220-240V 0/50/60Hz - V out 24V DC				
35W/24V	**35W**	0,15	43 - 30 - 195	220**90235-1241**
60W/24V	**60W**	0,18	43 - 30 - 225	220**90260-1241**

Alimentateur IP20 ▣ - V in 120-277V 0/50/60Hz - V out 24V DC				
96W/24V	**96W**	0,34	40 - 21 - 300	220**90296**-00
180W/24V	**180W**	0,85	64 - 31 - 280	220**90218**-00

Alimentateur IP20 DIMM DALI - V in 220-240V 0/50/60Hz - V out 24V DC				
100W/24V	**100W**	0,26	43 - 30 - 295	220**90210-1241**
200W/24V	**200W**	0,30	43 - 30 - 325	220**90215-1241**

Strip LED : strip de LED à tension constante 24V. L'idéal pour l'application sur les profilés en aluminium extrudé et pour un éclairage décoratif : éclairage en corniche, accentuation des façades, etc.

Caractéristiques et avantages :

- Le tout petit écart entre les points lumineux autorise une faible distance du diffuseur et procure une grande homogénéité de l'éclairage
- Plage du flux lumineux de 600, 1 200, 1 800 lm/m
- Température de couleur de 3 000, 4 000 et sur demande 6 500 K
- Grande liberté de création puisque le strip peut être découpé tous les 5 cm
- Ruban adhésif 3M au dos pour un montage facile sur différents types de surfaces
- Connecteurs carte-à-carte et fil-à-carte pour un branchement sans outil
- Tolérance chromatique étroite (MacAdam 3)
- Durée de vie de 60 000 heures
- Solution système en lien avec drivers de led à tension constante (tension de sortie fixe, gradable)
- **Connecteur non inclus**

Caractéristiques techniques

Caractéristique d'émission lumineuse	120°
Plage de température ambiante	-25 ... +50 °C
tp nominale / tc	65 °C / 75 °C
Tension d'alimentation CC	24 V
Plage de tension d'alimentation CC (1)	21,6 – 26,4 V
Tension de contrôle d'isolation	0,5 kV
Groupe à risque (EN 62471:2008)	0
Classification selon IEC 62031	Built-in
Degré de protection	IP00

(1) Le dépassement de la tension de service max. admissible entraîne une surcharge de la Strip. Cela peut entraîner une forte réduction de la durée de vie, jusqu'à la destruction.

3,000 K – CRI80

	x0	y0
Centre 300 lm/m	0.4303	0.3973
Centre 600 lm/m	0.4311	0.3985
Centre 1,200 lm/m	0.4320	0.4000
Centre 1,800 lm/m	0.4327	0.4012
Centre 2,500 lm/m	0.4331	0.4019

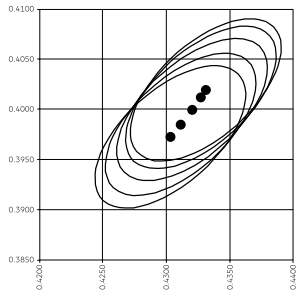

MacAdam Ellipse: 3SDCM

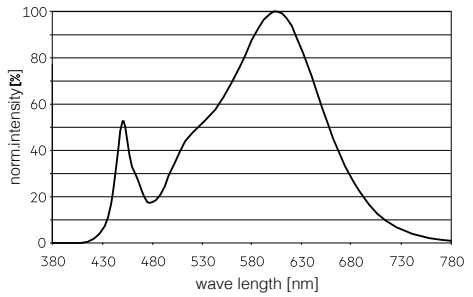

4,000 K – CRI80

	x0	y0
Centre 300 lm/m	0.3783	0.3740
Centre 600 lm/m	0.3791	0.3752
Centre 1,200 lm/m	0.3800	0.3767
Centre 1,800 lm/m	0.3807	0.3779
Centre 2,500 lm/m	0.3811	0.3786

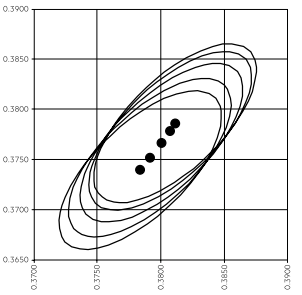

MacAdam Ellipse: 3SDCM

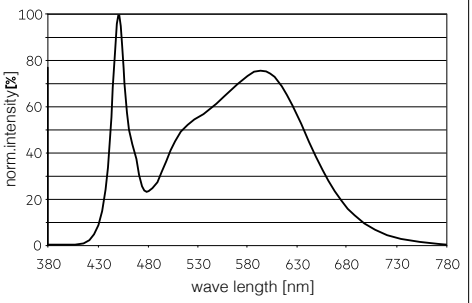

6,500 K – CRI80

	x0	y0
Centre 300 lm/m	0.3088	0.3225
Centre 600 lm/m	0.3096	0.3237
Centre 1,200 lm/m	0.3105	0.3252
Centre 1,800 lm/m	0.3110	0.3260
Centre 2,500 lm/m	0.3116	0.3271

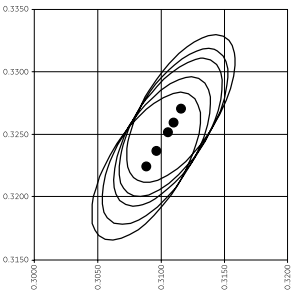

MacAdam Ellipse: 3SDCM

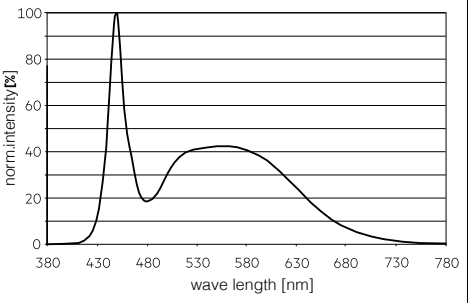

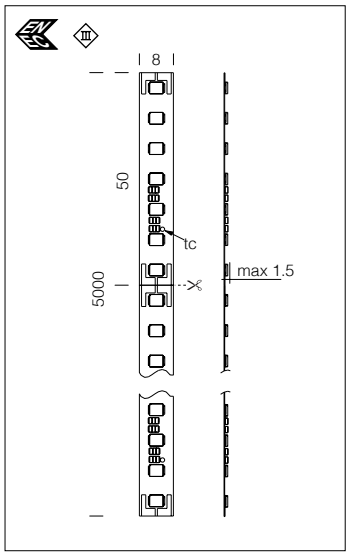

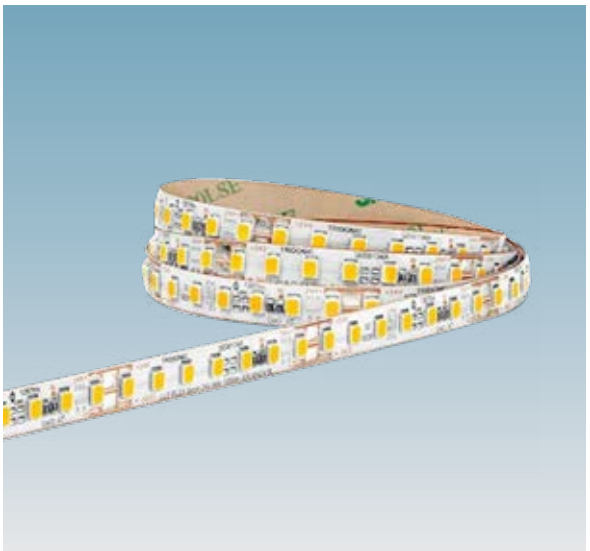

Maintien du flux lumineux :		
80%	L80B50 (**tp= 65 °C**)	60.000h

Sur demande version 6500K.

Strip - LED 24V - CRI>80

		CLD S+L				
LED	couleur	long. tot	code	W/m	K - CRI - degrés	ølm/m
LED	blanc	5 m	22**485813**-00	**5**	3000K - CRI>80 - 120°	**600 lm/m**
			22**485814**-00		4000K - CRI>80 - 120°	
LED	blanc	5 m	22**485913**-00	**9**	3000K - CRI>80 - 120°	**1200 lm/m**
			22**485914**-00		4000K - CRI>80 - 120°	
LED	blanc	5 m	22**486013**-00	**13**	3000K - CRI>80 - 120°	**1800 lm/m**
			22**486014**-00		4000K - CRI>80 - 120°	

CONNECTEUR ET ALIMETATEURS

Connecteur avec câble	
L=500	220**28212**-00
Connecteur avec câble L = 500mm. Sur demande L=100/2000mm.	

Connecteur pour ligne continue
220**28213**-00
Pour connecter Strip-LED en ligne continue.

Connecteurs pour le raccordement des strips de LED :
• Installation rapide : détacher la partie supérieure du ruban adhésif 3M situé au dos du produit. Insérer Strip LED dans le connecteur et bien fixer le tout en appuyant sur la partie supérieure du connecteur.
• La longueur d'entrée de Strip LED doit être de 4 mm minimum (découper Strip LED le long des traits).

Alimentateurs : à choisir en fonction des nécessités.
Sur demande : version CASAMBI

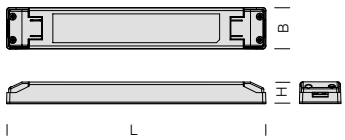

Alimentateur IP20 ▣ - V in 100-277V 0/50/60Hz - V out 24V DC

modèle	puissance de sortie driver Max (W)	poids (Kg)	mesure (mm) **B - H - L**	code
35W/24V	**35W**	0,23	40 - 21 - 220	220**90235**-00
60W/24V	**60W**	0,28	40 - 21 - 250	220**90260**-00

Alimentateur IP20 DIMM DALI - V in 220-240V 0/50/60Hz - V out 24V DC

35W/24V	**35W**	0,15	43 - 30 - 195	220**90235-1241**
60W/24V	**60W**	0,18	43 - 30 - 225	220**90260-1241**

Alimentateur IP20 ▣ - V in 120-277V 0/50/60Hz - V out 24V DC

96W/24V	**96W**	0,34	40 - 21 - 300	220**90296**-00
180W/24V	**180W**	0,85	64 - 31 - 280	220**90218**-00

Alimentateur IP20 DIMM DALI - V in 220-240V 0/50/60Hz - V out 24V DC

100W/24V	**100W**	0,26	43 - 30 - 295	220**90210-1241**
200W/24V	**200W**	0,30	43 - 30 - 325	220**90215-1241**

Driver pour Strip/Strip SILICONE NEON - LED

DRIVER INDOOR pour Strip LED IP20			
puissance	code	exemple de branchement	
		60 LED 25 W	120 LED 60 W
30W / 24V	220**90750**-00	1	-
60W / 24V	220**90751**-00	2	1
120W / 24V	220**90752**-00	4	2
180W / 24V	220**90753**-00	7	3
50W / 24V	220**90240-1241**	2	-
80W / 24V	220**90241-1241**	3	1
160W / 24V	220**90242-1241**	6	2

DRIVER INDOOR pour Strip LED RGB-RGBW IP20				
puissance	code	exemple de branchement		
		60 LED 60 W	120 LED 60 W	120 LED 95 W
80W / 24V	220**90244-1241**	1	1	-

DRIVER INDOOR/OUTDOOR pour Strip LED IP65/IP67				
puissance	code	exemple de branchement		
		120 LED 100 W	NEON 12x12 / 06x12 50 W	NEON 16x16 50 W
80W / 24V	220**90754**-00	-	1	1
150W / 24V	220**90755**-00	1	3	3
200W / 24V	220**90756**-00	2	4	4

DRIVER INDOOR/OUTDOOR pour Strip LED RGB-RGBW IP65/IP67				
puissance	code	exemple de branchement		
		60 LED 60 W	120 LED 60 W	NEON 16x16 60 W
100W / 24V	220**90757-1241**	1	1	1
210W / 24V	220**90758-1241**	3	3	3
150W / 24V (**DMX**)	220**92091**-00	2	2	2
300W / 24V (**DMX**)	220**92093**-00	5	5	5

ATTENTION : toujours commander séparément le connecteur étanche pour le raccordement du driver à l'alimentation ou à la Strip LED.

Connecteur étanche IP65	
OUT 24VDC	220**25820**-00
IN DALI (4P)	220**25821**-00
IN 220-240V	220**25822**-00
RGB/RGBW (5P)	220**25824**-00

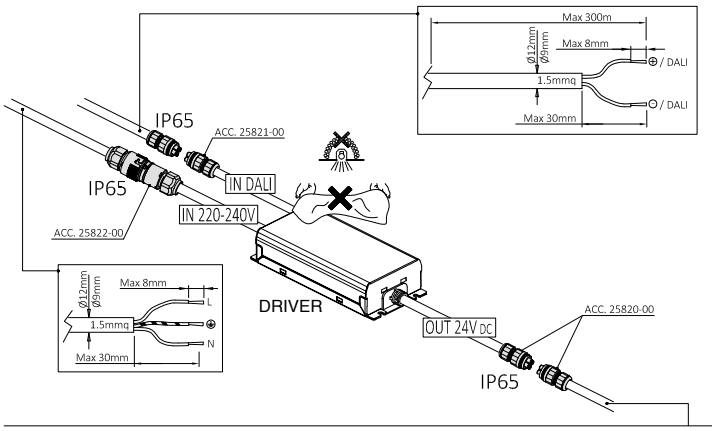

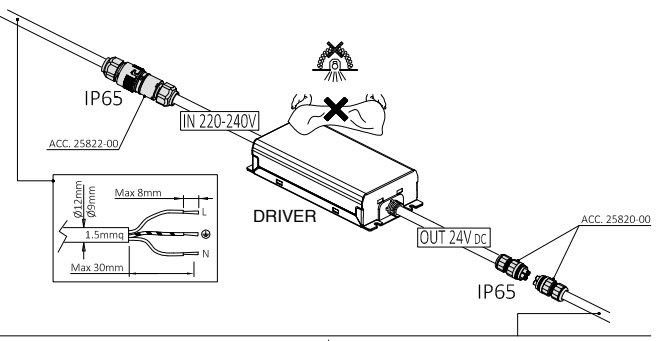

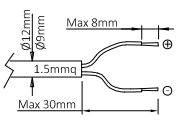

COSTANT VOLTAGE DRIVER				
DISTANCE	5m	10m	20m	30m
CABLE SECTION	1,5mm²/AWG15	2,5mm²/AWG13	4mm²/AWG11	4mm²/AWG11

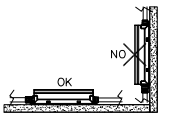

36.000h

Strip LED : strip de LED à tension constante 24V. L'idéal pour l'application sur les profilés en aluminium extrudé et pour un éclairage décoratif : éclairage en corniche, accentuation des façades, etc.

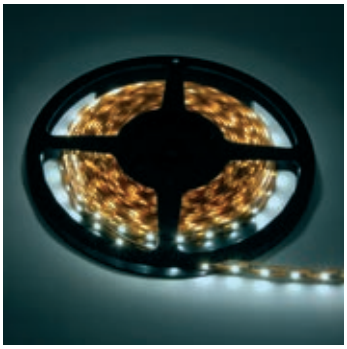

Strip LED - IP20 - CRI 80 - 24V

n. LED / métro	SMD	V	L tot.	largeur PCB	code	W / métro linéaire	lm / métro linéaire	degrés	Kelvin
60 LED	2835	24V	**5m**	8 mm	22**485104**-00	**5 W/m**	480lm	120°	2700K
					22**485111**-00		500lm		3000K
					22**485112**-00		520lm		4000K
					22**485105**-00		520lm		6000K

Strip LED - IP20 - CRI 80 - 24V

n. LED / métro	SMD	V	L tot.	largeur PCB	code	W / métro linéaire	lm / métro linéaire	degrés	Kelvin
120 LED	2835	24V	**5m**	10 mm	22**485106**-00	**10 W/m**	905lm	120°	2700K
					22**485113**-00		950lm		3000K
					22**485115**-00		1000lm		4000K
					22**485110**-00		1000lm		6000K
	4040	24V	**5m**	8 mm	22**485120**-00	**12 W/m**	110lm/320lm/75lm (R/G/B)		**RGB**
				10 mm	22**485121**-00	**19 W/m**	95lm/370lm/80lm (R/G/B) 480lm (W)		**RGBW**
60 LED	5050	24V	**5m**	10 mm	22**485133**-00	**12 W/m**	65lm/225lm/45lm (R/G/B) 275lm (W)		**RGBW**

Strip LED - IP65 - CRI 80 - 24V

n. LED / métro	SMD	V	L tot.	largeur PCB	code	W / métro linéaire	lm / métro linéaire	degrés	Kelvin
120 LED	2835	24V	**5m**	10 mm	22**485108**-00	**10 W/m**	815lm	120°	2700K
					22**485116**-00		855lm		3000K
					22**485117**-00		900lm		4000K
					22**485109**-00		900lm		6000K
	4040	24V	**5m**	8 mm	22**485122**-00	**12 W/m**	100lm/290lm/70lm (R/G/B)		**RGB**
60 LED	5050			10 mm	22**485123**-00		60lm/205lm/40lm (R/G/B) 205lm (W)		**RGBW**

Strip LED - IP65 - CRI 80 - 24V

n. LED / métro	SMD	V	L tot.	largeur PCB	code	W / métro linéaire	lm / métro linéaire	degrés	Kelvin
120 LED	2835	24V	**10m**	8 mm	22**485132**-00	**10 W/m**	1080lm	120°	3000K

CONNECTEUR / ACCESSOIRES POUR STRIP

Connecteur pour ligne continue avec câble		
8mm	2 PIN	220**28302**-00
10mm	2 PIN	220**28301**-00
10mm	4 PIN	220**28322**-00
10mm	5 PIN	220**28323**-00
Connecteur IP65 avec câble (L=150mm); pour connecter Strip LED IP65 en ligne continue (à utiliser également pour les Strip LED IP20).		

Connecteur pour ligne continue/d'angle avec câble		
8mm	2 PIN	220**28306**-00
10mm	2 PIN	220**28305**-00
10mm	4 PIN	220**28324**-00
10mm	5 PIN	220**28325**-00
Connecteur IP65 avec câble (L=150mm); pour connecter Strip LED IP65 en ligne continue/angle (à utiliser également pour les Strip LED IP20).		

Connecteur pour ligne continue		
8mm	2 PIN	220**28308**-00
10mm	2 PIN	220**28309**-00
10mm	4 PIN	220**28326**-00
10mm	5 PIN	220**28327**-00
Connecteur IP65; pour connecter Strip LED IP65 en ligne continue (à utiliser également pour les Strip LED IP20).		

Connecteur d'angle		
8mm	2 PIN	220**28304**-00
10mm	2 PIN	220**28303**-00
Connecteur IP65; pour connecter Strip LED IP65 en angle (à utiliser également pour les Strip LED IP20).		

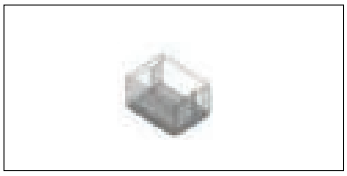

Embout	
8mm	220**28320**-00
10mm	220**28321**-00
Embout pour Strip LED IP65.	

Attention : utiliser un cutter et non pas des ciseaux pour les découpes. Pour garantir le bon fonctionnement et l'indice IP, rétablir l'alimentation d'origine des strips. Pour les découpes intermédiaires, utiliser les bouchons et veiller à bien fermer les extrémités. Fosnova décline toute responsabilité pour les découpes faites après la livraison du matériel. Remarque valable pour toutes les strips de LED.

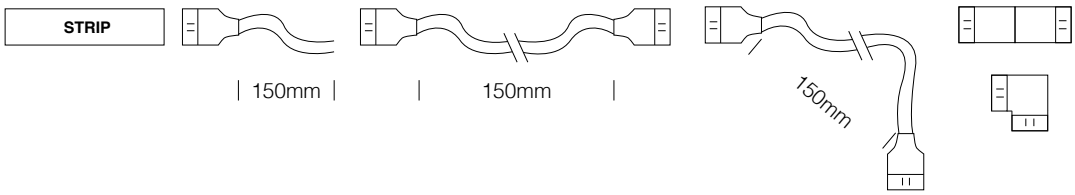

AVERTISSEMENTS POUR L'INSTALLATION DES STRIPS SILICONE

Les STRIPS SILICONE NÉON sont fabriqués en silicone écologique à haute transmission de la lumière avec degré de protection IP67. Ils présentent une excellente résistance à la chaleur, au froid, au vieillissement, au jaunissement et au rayonnement UV. Ils conviennent à l'éclairage intérieur, à l'éclairage extérieur, aux scénographies nocturnes urbaines, à l'éclairage décoratif dans les applications architecturales, dans les coins de toit ou dans les couloirs.

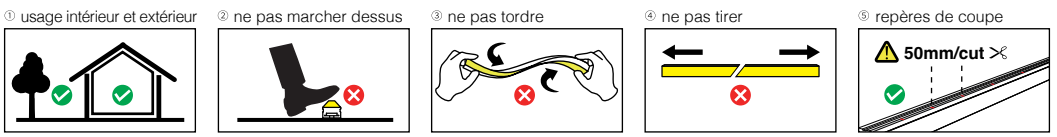

TOP BEND

sens et rayon de courbure

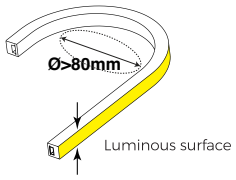

ne pas plier latéralement

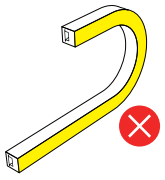

NB : plier les STRIPS NEON « TOP BEND » uniquement comme indiqué.

SIDE BEND

sens et rayon de courbure

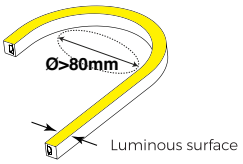

ne pas plier verticalement

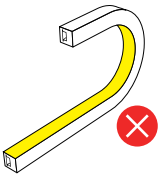

NB : plier les STRIPS NEON « SIDE BEND » uniquement comme indiqué.

Attention : utiliser un cutter et non pas des ciseaux pour les découpes. Pour garantir le bon fonctionnement et l'indice IP, rétablir l'alimentation d'origine des strips. Pour les découpes intermédiaires, utiliser les bouchons et veiller à bien fermer les extrémités. Fosnova décline toute responsabilité pour les découpes faites après la livraison du matériel. Remarque valable pour toutes les strips de LED.

50.000h

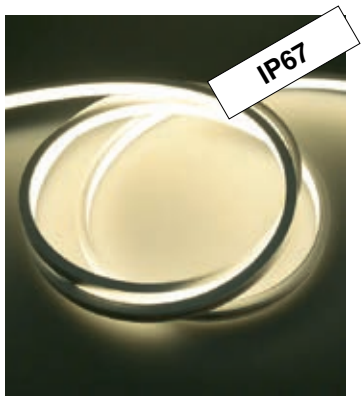

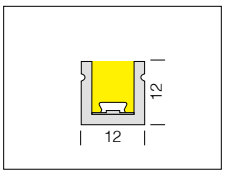

Strip SILICONE NEON "TOP BEND" 12x12 - 24V - IP67 - CRI>90

mesures	V	L. tot	code	W / métro linéaire	lm / métro linéaire	degrés	Kelvin
12x12mm	24V	5m	22**489316**-00	**10 W/m**	665lm	120°	3000K
			22**489317**-00		700lm		4000K

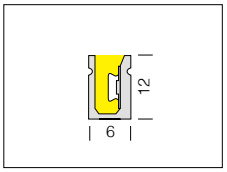

Strip SILICONE NEON "SIDE BEND" 06x12 - 24V - IP67 - CRI>90

mesures	V	L. tot	code	W / métro linéaire	lm	degrés	Kelvin
6x12mm	24V	5m	22**489319**-00	**10 W/m**	665lm	120°	3000K
			22**489320**-00		700lm		4000K

CONNECTEUR / ACCESSOIRES POUR STRIP "TOP BEND" 12x12

Embout
220**28512**-00
Embout pour Strip SILICONE NEON IP67 12x12.

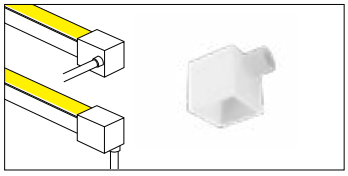

Embout - latérale/inférieur
220**28513**-00
Embout avec sortie latérale/inférieur pour Strip SILICONE NEON IP67 12x12.

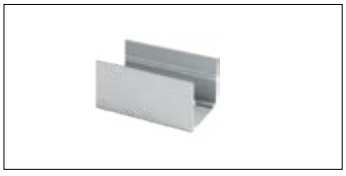

Clips de fixation
220**28611**-00
Clips de fixation pour Strip SILICONE NEON IP67 12x12.

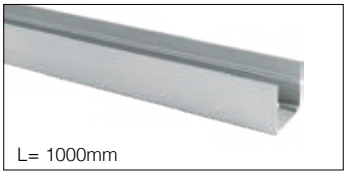

Profilé de fixation
220**28613**-00
Profilé de fixation en aluminium pour Strip SILICONE NEON IP67 12x12.

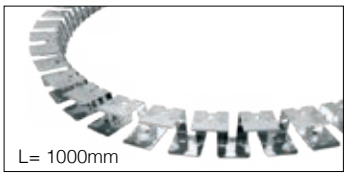

Profilé cintrable de fixation
220**28618**-00
Profilé de fixation cintrable en aluminium pour Strips SILICONE NEON IP67 12x12.

CONNECTEUR / ACCESSOIRES POUR STRIP "SIDE BEND" 06x12

Embout
220**28514**-00
Embout pour Strip SILICONE NEON IP67 06x12.

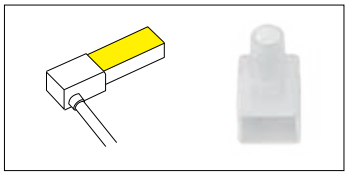

Embout - latérale
220**28515**-00
Embout avec sortie latérale pour Strip SILICONE NEON IP67 06x12.

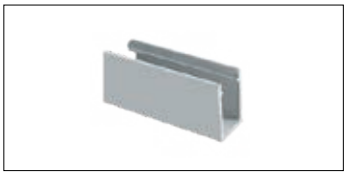

Clips de fixation
220**28612**-00
Clips de fixation pour Strip SILICONE NEON IP67 06x12.

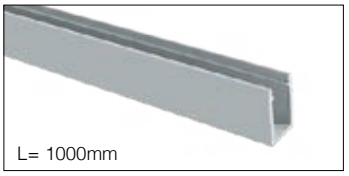

Profilé de fixation
220**28616**-00
Profilé de fixation en aluminium pour Strip SILICONE NEON IP67 06x12.

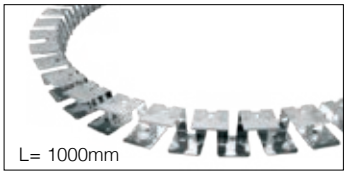

Profilé cintrable de fixation
220**28619**-00
Profilé de fixation cintrable en aluminium pour Strips SILICONE NEON IP67 06x12.

50.000h

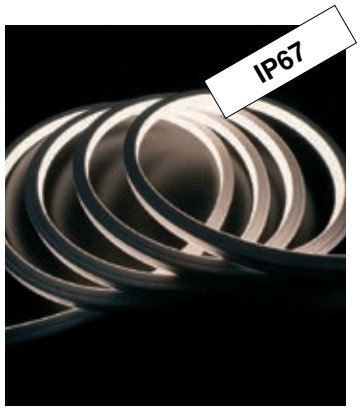

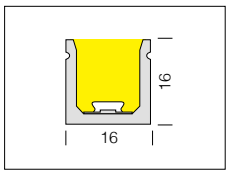

Strip SILICONE NEON "TOP BEND" 16x16 - 24V - IP67 - CRI>90							
mesures	V	L. tot	code	W /métro linéaire	lm / métro linéaire	degrés	Kelvin
16x16mm	24V	5 m	22**489310**-00	**10 W/m**	665lm	120°	3000K
			22**489311**-00		700lm		4000K
			22**489312**-00	**12 W/m**	-		**RGBW**

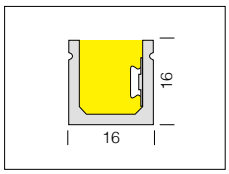

Strip SILICONE NEON "SIDE BEND" 16x16 - 24V - IP67 - CRI>90							
mesures	V	L. tot	code	W / métro linéaire	lm	degrés	Kelvin
16x16mm	24V	5 m	22**489313**-00	**10 W/m**	665lm	120°	3000K
			22**489314**-00		700lm		4000K
			22**489315**-00	**12 W/m**	-		**RGBW**

CONNECTEUR / ACCESSOIRES POUR STRIP 16x16

Embout
220**28511**-00
Embout pour Strip SILICONE NEON IP67 16x16.

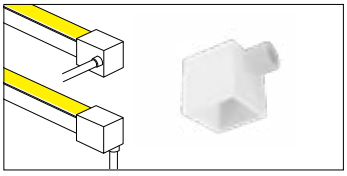

Embout - latérale/inférieur
220**28510**-00
Embout avec sortie latérale/inférieur pour Strip SILICONE NEON IP67 16x16.

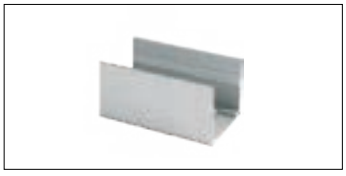

Clips de fixation
220**28610-**00
Clips de fixation pour Strip SILICONE NEON IP67 16x16.

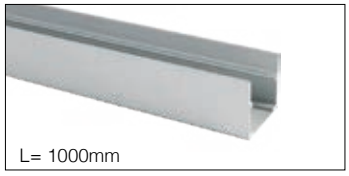

Profilé de fixation
220**28614**-00
Profilé de fixation en aluminium pour Strip SILICONE NEON IP67 16x16.

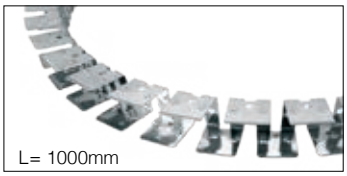

Profilé cintrable de fixation
220**28615**-00
Profilé de fixation cintrable en aluminium pour Strips SILICONE NEON IP67 16x16.

AVERTISSEMENTS POUR L'INSTALLATION DES STRIPS SILICONE

Les STRIPS SILICONE NÉON sont fabriqués en silicone écologique à haute transmission de la lumière avec degré de protection IP67. Ils présentent une excellente résistance à la chaleur, au froid, au vieillissement, au jaunissement et au rayonnement UV. Ils conviennent à l'éclairage intérieur, à l'éclairage extérieur, aux scénographies nocturnes urbaines, à l'éclairage décoratif dans les applications architecturales, dans les coins de toit ou dans les couloirs.

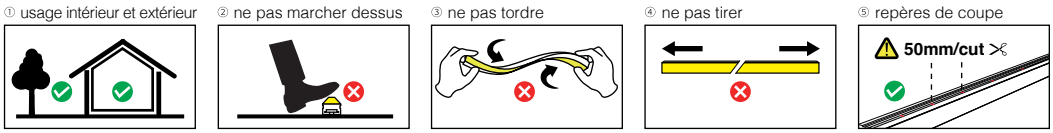

TOP BEND

sens et rayon de courbure

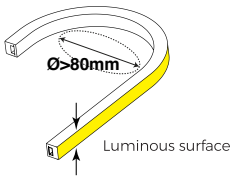

ne pas plier latéralement

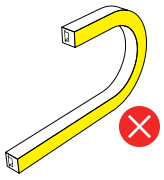

NB : plier les STRIPS NEON « TOP BEND » uniquement comme indiqué.

SIDE BEND

sens et rayon de courbure

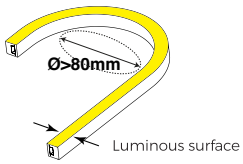

ne pas plier verticalement

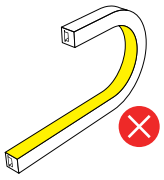

NB : plier les STRIPS NEON « SIDE BEND » uniquement comme indiqué.

Attention : utiliser un cutter et non pas des ciseaux pour les découpes. Pour garantir le bon fonctionnement et l'indice IP, rétablir l'alimentation d'origine des strips. Pour les découpes intermédiaires, utiliser les bouchons et veiller à bien fermer les extrémités. Fosnova décline toute responsabilité pour les découpes faites après la livraison du matériel. Remarque valable pour toutes les strips de LED.

VISION 2.0

THEMIS

SILENT

SLIM 3

Vision 2.0 p. 252
Themis p. 256
Silent p. 260
Slim 3 p. 262

VENERE

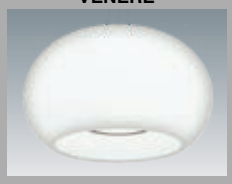

SLIMCOVER

COVER LIGHT

CURVE - CURVELINE

Venere p. 264
Slimcover p. 266
Cover Light p. 267
Curve p. 268
CurveLine p. 270

TACO - V MOON

BUDDY - ROBY 2.0

SOLUS - HECTO

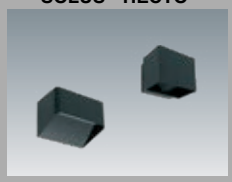

LIGHT BALL - BUTTON

Taco p. 271
V Moon p. 271
Buddy p. 272
Roby 2.0 p. 273
Solus p. 273
Hecto p. 274
Light Ball p. 275
Button p. 275

FLAT

TILE - VERTICAL LINE

CORTESIA - MISTRAL

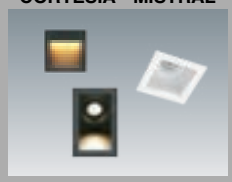

PATHWAY

Flat p. 276
Tile p. 277
Vertical Line p. 277
Cortesia p. 278
Mistral p. 278
Pathway p. 280

COSMIC

ROND

MINI PASTILLA - PASTILLA

TORTUGA

Cosmic p. 282
Rond p. 284
Mini Pastilla p. 286
Pastilla p. 287
Tortuga p. 294

ARGON

LUCENTE

LUCENTE

LUCENTE SENSOR

Argon p. 296
Lucente p. 297

SEVILLA

Sevilla p. 302

RODA BASIC

RODA

Roda p. 308

Vision 2.0 - suspension pour gaine à barres

Corps : en aluminium moulé sous pression avec trous de refroidissement.

Reflecteur : en aluminium poli, de haute rendement et anti-reflets.

Peinture : par pulvérisation avec peinture époxy en polyester résistant aux rayons UV.

Normes : produits conformes aux normes EN 60598-1 CEI 34-21. Indice de protection conforme aux normes EN 60529.

LED : sources lumineuses haute efficacité (**CRI>90**).

Sur demande : version avec solution de pointe pour le contrôle de l'éclairage CASAMBI. Pour de plus amples informations, veuillez consulter le chapitre *Composants techniques.*

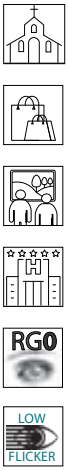

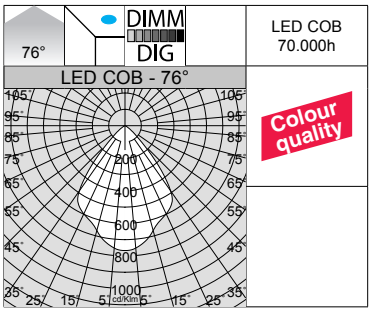

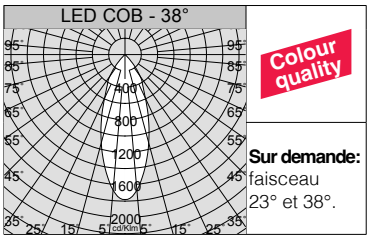

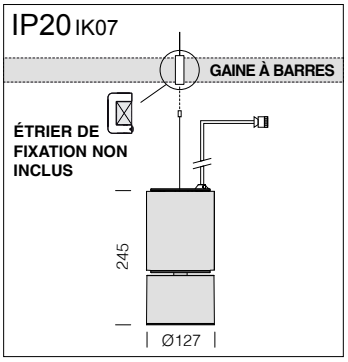

Équipement : câble (L=1,20m) de suspension et sécurité avec serre-fils automatique pour étrier de fixation (non inclus) et câble d'alimentation avec fiche électrique.

Vision 2.0 big L - suspension pour gaine à barres

		CLD		CLD D-DIG (DALI)		LUMEN SORTANT (tq= 25 °C)
LED	couleur	poids	code	code	W tot	K - ølm - CRI - dégres
COB	blanc	2,00	22**703314**-00	22**703314-1241**	**53**	3000K - 5217lm - **CRI>90** - 76°
	noir		22**703334**-00	22**703334-1241**		
	arg. mét.		22**703374**-00	22**703374-1241**		
COB	blanc	2,00	22**703315**-00	22**703315-1241**	**53**	4000K - 5592lm - **CRI>90** - 76°
	noir		22**703335**-00	22**703335-1241**		
	arg. mét.		22**703375**-00	22**703375-1241**		

Sur demande version avec câblage de sécurité à **alimentation centralisée CLD-EC** avec **sous-code -0050.**

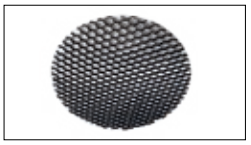

Diffuseur alvéolaire	
x small	22**005130**-00
x big	22**005131**-00
Pour diminuer l'éblouissement éventuel.	

IP40 IK07

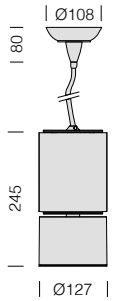

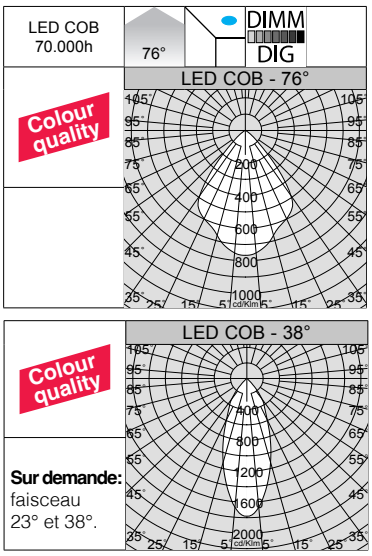

Equipement : avec câble (L=2,80m) et de rosace pour la suspension.

LED : maintien du flux lumineux à 80%: 70.000h (L80B10).
Facteur de puissance >0,95.

Vision 2.0 big L - suspension avec patère						
		CLD		CLD D-DIG (DALI)		LUMEN SORTANT (tq= 25 °C)
LED	couleur	poids	code	code	W tot	K - ølm - CRI - dégres
COB	blanc	2,10	22**703310**-00	22**703310-1241**	**53**	3000K - 5217lm - **CRI>90** - 76°
	noir		22**703330**-00	22**703330-1241**		
	arg. mét.		22**703370**-00	22**703370-1241**		
COB	blanc	2,10	22**703311**-00	22**703311-1241**	**53**	4000K - 5592lm - **CRI>90** - 76°
	noir		22**703331**-00	22**703331-1241**		
	arg. mét.		22**703371**-00	22**703371-1241**		

IP40 IK07

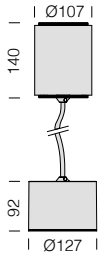

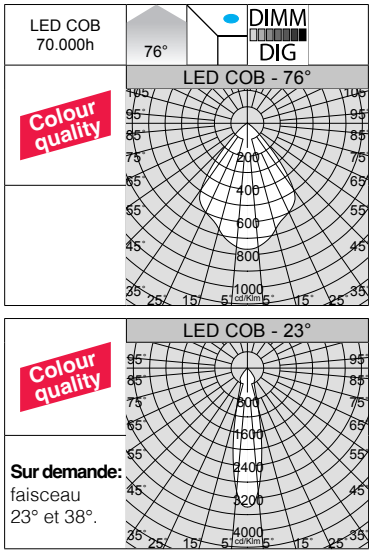

Equipement : avec câble (L=2,80m) pour la suspension.

LED : maintien du flux lumineux à 80%: 70.000h (L80B10).
Facteur de puissance >0,95.

Vision 2.0 big C - suspension						
		CLD		CLD D-DIG (DALI)		LUMEN SORTANT (tq= 25 °C)
LED	couleur	poids	code	code	W tot	K - ølm - CRI - dégres
COB	blanc	2,00	22**703312**-00	22**703312-1241**	**39**	3000K - 3761lm - **CRI>90** - 76°
	noir		22**703332**-00	22**703332-1241**		
	arg. mét.		22**703372**-00	22**703372-1241**		
COB	blanc	2,00	22**703313**-00	22**703313-1241**	**39**	4000K - 4073lm - **CRI>90** - 76°
	noir		22**703333**-00	22**703333-1241**		
	arg. mét.		22**703373**-00	22**703373-1241**		

Diffuseur alvéolaire	
x small	22**005130**-00
x big	22**005131**-00
Pour diminuer l'éblouissement éventuel.	

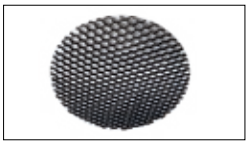

Sur demande, versions spéciales disponibles avec base + tiges ou tube Flex : faciles à installer en plafonnier, ces versions sont idéales pour le commerce de détail, pour l'éclairage architectural et pour celui des musées. L'orientation du corps lumineux permet de mettre en valeur toutes les installations intérieures.

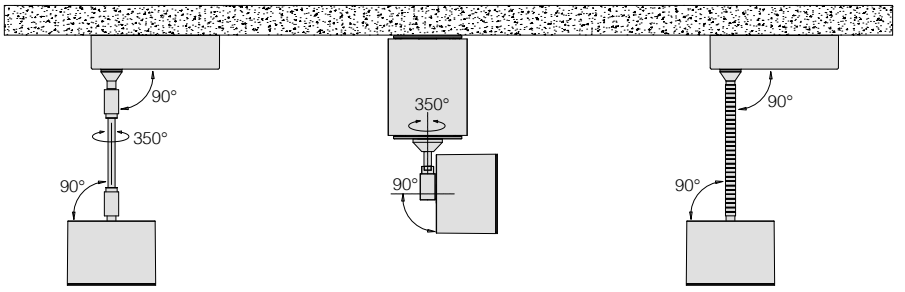

IP40 IK07

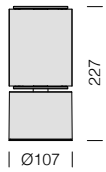

LED : maintien du flux lumineux à 80%: 70.000h (L80B10).
Facteur de puissance >0,95.

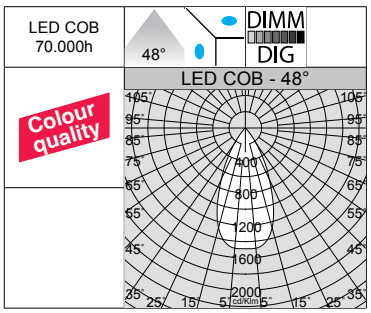

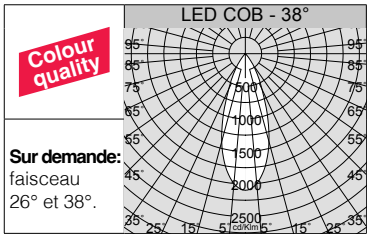

Vision 2.0 small - plafonnier						
		CLD		CLD D-DIG (DALI)		LUMEN SORTANT (tq= 25 °C)
LED	couleur	poids	code	code	W tot	K - ølm - CRI - dégres
COB	blanc	1,40	22**802010**-00	22**802010-1241**	34	3000K - 3631lm - **CRI 92** - 48°
	noir		22**802030**-00	22**802030-1241**		
	arg. mét.		22**802070**-00	22**802070-1241**		
COB	blanc	1,40	22**802010-68**	22**802010-6841**	34	4000K - 3822lm - **CRI 92** - 48°
	noir		22**802030-68**	22**802030-6841**		
	arg. mét.		22**802070-68**	22**802070-6841**		

IP40 IK07

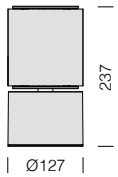

LED : maintien du flux lumineux à 80%: 70.000h (L80B10).
Facteur de puissance >0,95.

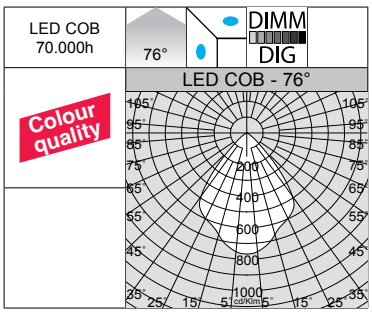

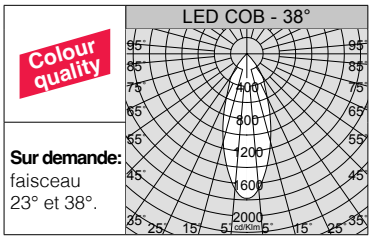

Vision 2.0 big L - plafonnier						
		CLD		CLD D-DIG (DALI)		LUMEN SORTANT (tq= 25 °C)
LED	couleur	poids	code	code	W tot	K - ølm - CRI - dégres
COB	blanc	2,00	22**802110**-00	22**802110-1241**	39	3000K - 3761lm - **CRI>90** - 76°
	noir		22**802130**-00	22**802130-1241**		
	arg. mét.		22**802170**-00	22**802170-1241**		
COB	blanc	2,00	22**802110-68**	22**802110-6841**	39	4000K - 4073lm - **CRI>90** - 76°
	noir		22**802130-68**	22**802130-6841**		
	arg. mét.		22**802170-68**	22**802170-6841**		

Diffuseur alvéolaire	
x small	22**005130**-00
x big	22**005131**-00
Pour diminuer l'éblouissement éventuel.	

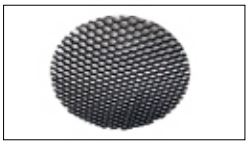

Themis - **UGR<19** - avec optique

Themis se distingue par sa forme simple et par son extraordinaire efficacité lumineuse, grâce à des LED de dernière génération. Mis au point pour l'éclairage direct, le luminaire est équipé, en version orientable, d'un réflecteur à haute performance et d'une lentille en mesure d'exalter davantage le faisceau lumineux. Fourni avec un étrier pour simplifier la pose en plafonnier, il peut mettre en valeur les vides et les pleins, faire ressortir les détails de l'architecture, apporter rythme et couleur aux intérieurs de prestige.

Corps : en aluminium moulé sous pression avec écran en polycarbonate transparent.

Equipement : version au plafond équipé de plaque pour la fixation au plafond; version en suspension avec câble (L=1,70m) et de rosace.

Sur demande : version avec solution de pointe pour le contrôle de l'éclairage CASAMBI.
Pour de plus amples informations, veuillez consulter le chapitre *Composants techniques.*

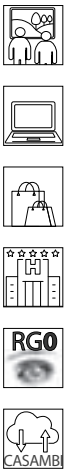

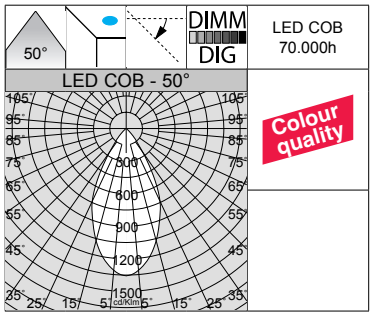

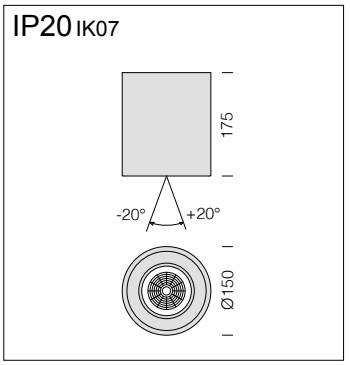

Réflecteur : en polycarbonate métallisé haut rendement.

LED : maintien du flux lumineux à 80% 70.000h (L80B10).
Facteur de puissance ≥0,9.

Themis R150 - orientable avec optique

			CLD	CLD D-DIG (DALI)		LUMEN SORTANT (tq= 25 °C)
LED	couleur	poids	code	code	W tot	K - ølm - CRI - dégres
COB	blanc	1,00	2207**1010**-00	2207**1010-1241**	**24**	3000K - 1819lm - **CRI>90** - 50°
	gris		2207**1070**-00	2207**1070-1241**		
COB	blanc	1,00	2207**1010-68**	2207**1010-6841**	**24**	4000K - 1946lm - **CRI>90** - 50°
	gris		2207**1070-68**	2207**1070-6841**		

IP65 IK07

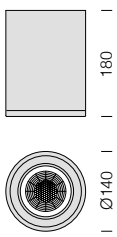

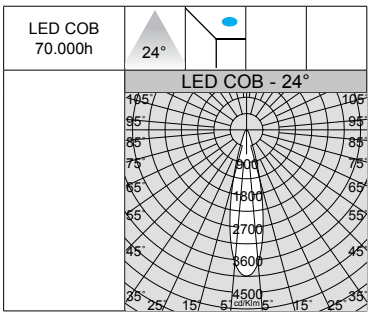

Lentille : à facettes, de haute performance avec facteur d'éblouissement très faible.

LED : maintien du flux lumineux à 80% 70.000h (L80B10).
Facteur de puissance ≥0,9.

Themis R140 - L140 - fixe avec lentille

		CLD			LUMEN SORTANT (tq= 25 °C)
LED	couleur	poids	code	W tot	K - ølm - CRI - dégres
COB	blanc	2,00	220**71710-68**	**24**	4000K - 2550lm - CRI>80 - 24°
	gris		220**71770-68**		

IP20 IK07

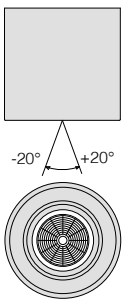

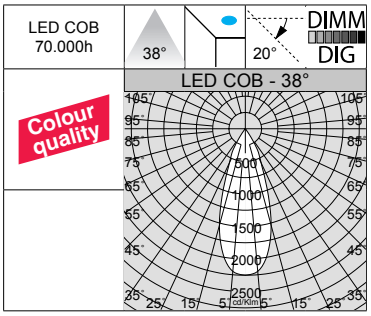

Réflecteur : en polycarbonate métallisé haut rendement.

LED : maintien du flux lumineux à 80% 70.000h (L80B10).
Facteur de puissance ≥0,9.

Themis R165 - orientable avec optique

		CLD		CLD D-DIG (DALI)		LUMEN SORTANT (tq= 25 °C)
LED	couleur	poids	code	code	W tot	K - ølm - CRI - dégres
COB	blanc	1,20	220**71110**-00	220**71110-1241**	**33**	3000K - 2515lm - **CRI>90** - 38°
	gris		220**71170**-00	220**71170-1241**		
COB	blanc	1,20	220**71110-68**	220**71110-6841**	**33**	4000K - 2691lm - **CRI>90** - 38°
	gris		220**71170-68**	220**71170-6841**		

Themis R195 - orientable avec optique

		CLD		CLD D-DIG (DALI)		LUMEN SORTANT (tq= 25 °C)
LED	couleur	poids	code	code	W tot	K - ølm - CRI - dégres
COB	blanc	1,60	220**71210**-00	220**71210-1241**	**40**	3000K - 3100lm - **CRI>90** - 38°
	gris		220**71270**-00	220**71270-1241**		
COB	blanc	1,60	220**71210-68**	220**71210-6841**	**40**	4000K - 3300lm - **CRI>90** - 38°
	gris		220**71270-68**	220**71270-6841**		

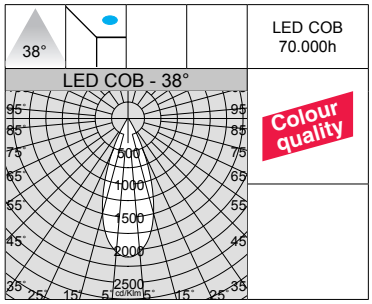

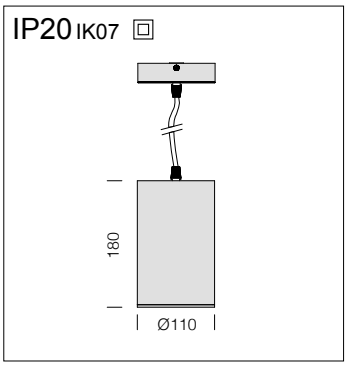

Equipement : avec câble (L=1,70m) et de rosace pour la suspension.

LED : maintien du flux lumineux à 80%: 70.000h (L80B10).
Facteur de puissance ≥0,9.

Themis L110 - CCT / DIP SWITCH - suspension avec lentille

		CLD				LUMEN SORTANT (tq= 25 °C)
LED	couleur	poids	code	I out	W tot	K - ølm - CRI - degrés
COB	blanc	1,00	220**70211**-00	***250***	**10**	2700K - 833lm - **CRI>90** - 38°
						3000K - 888lm - **CRI>90** - 38°
						4000K - 924lm - **CRI>90** - 38°

GRADATION PAR DIP SWITCH		
		LUMEN SORTANT (tq= 25 °C)
I out	W tot	K - ølm - CRI - degrés
200	8	2700K - 666lm - **CRI>90** - 38°
250	***10***	*2700K - 833lm - **CRI>90** - 38°*
300	12	2700K - 961lm - **CRI>90** - 38°
350	14	2700K - 1100lm - **CRI>90** - 38°

GRADATION PAR DIP SWITCH		
		LUMEN SORTANT (tq= 25 °C)
I out	W tot	K - ølm - CRI - degrés
200	8	3000K - 715lm - **CRI>90** - 38°
250	***10***	*3000K - 888lm - **CRI>90** - 38°*
300	12	3000K - 1037lm - **CRI>90** - 38°
350	14	3000K - 1209lm - **CRI>90** - 38°

GRADATION PAR DIP SWITCH		
		LUMEN SORTANT (tq= 25 °C)
I out	W tot	K - ølm - CRI - degrés
200	8	4000K - 746lm - **CRI>90** - 38°
250	***10***	*4000K - 924lm - **CRI>90** - 38°*
300	12	4000K - 1073lm - **CRI>90** - 38°
350	14	4000K - 1229lm - **CRI>90** - 38°

Lentilles interchangeables pour module LED, parfaites pour l'éclairage de précision.

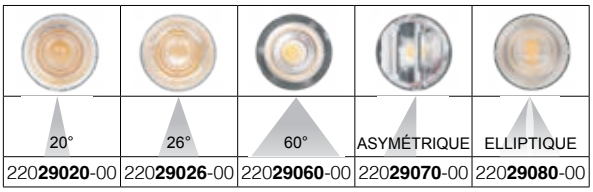

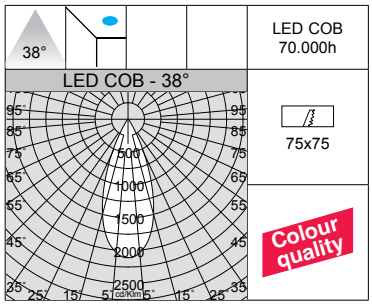

séquence d'installation avec étriers et driver séparé en standard.

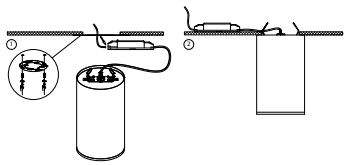

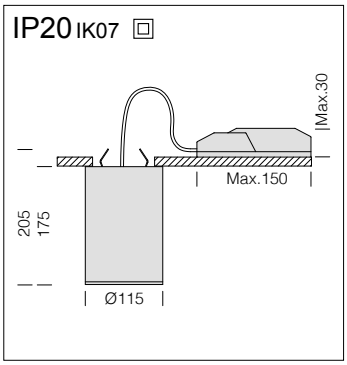

Lentille : PMMA, haute performance avec facteur d'éblouissement très faible.

LED : maintien du flux lumineux à 80%: 70.000h (L80B10).
Facteur de puissance >0,9.

Themis L115 - CCT / DIP SWITCH - fixe avec lentille

		CLD				LUMEN SORTANT (tq= 25 °C)
LED	couleur	poids	code	I out	W tot	K - ølm - CRI - degrés
COB	blanc	1,00	220**70210**-00	***250***	**10**	2700K - 833lm - **CRI>90** - 38°
						3000K - 888lm - **CRI>90** - 38°
						4000K - 924lm - **CRI>90** - 38°

GRADATION PAR DIP SWITCH		
		LUMEN SORTANT (tq= 25 °C)
I out	W tot	K - ølm - CRI - degrés
200	8	2700K - 666lm - **CRI>90** - 38°
250	***10***	*2700K - 833lm - **CRI>90** - 38°*
300	12	2700K - 961lm - **CRI>90** - 38°
350	14	2700K - 1100lm - **CRI>90** - 38°

GRADATION PAR DIP SWITCH		
		LUMEN SORTANT (tq= 25 °C)
I out	W tot	K - ølm - CRI - degrés
200	8	3000K - 715lm - **CRI>90** - 38°
250	***10***	*3000K - 888lm - **CRI>90** - 38°*
300	12	3000K - 1037lm - **CRI>90** - 38°
350	14	3000K - 1209lm - **CRI>90** - 38°

GRADATION PAR DIP SWITCH		
		LUMEN SORTANT (tq= 25 °C)
I out	W tot	K - ølm - CRI - degrés
200	8	4000K - 746lm - **CRI>90** - 38°
250	***10***	*4000K - 924lm - **CRI>90** - 38°*
300	12	4000K - 1073lm - **CRI>90** - 38°
350	14	4000K - 1229lm - **CRI>90** - 38°

La caractéristique principale de ce luminaire est la technologie de « changement de température de couleur » : intégré à son corps, le sélecteur permet de choisir la température de couleur préférée (2700K-3000K-4000K) pour s'adapter à la plupart des installations.

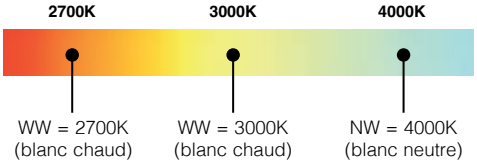

IP20 IK06

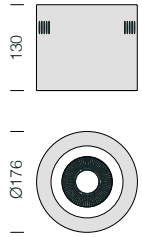

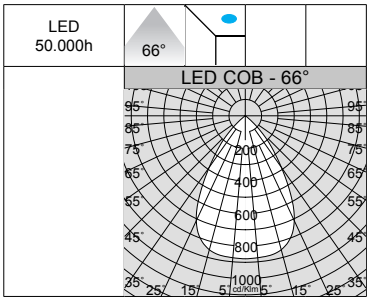

Réflecteur : en aluminium métallisé et prismatisé.

LED : maintien du flux lumineux à 80%: 50.000h (L80B20).
Facteur de puissance >0,9.

Themis R182 - CCT / DIP SWITCH - fixe avec optique

		CLD				LUMEN SORTANT (tq= 25 °C)
LED	couleur	poids	code	I out	W tot	K - ølm - CRI - degrés
LED	blanc	0,70	220**70310**-00	***400***	**17**	3000K - 1728lm - CRI>80 - 66°
						4000K - 1819lm - CRI>80 - 66°
						6000K - 1733lm - CRI>80 - 66°

GRADATION PAR DIP SWITCH		
		LUMEN SORTANT (tq= 25 °C)
I out	W tot	K - ølm - CRI - degrés
400	***17***	*3000K - 1728lm - CRI>80 - 66°*
450	**19**	3000K - 1903lm - CRI>80 - 66°
500	**21**	3000K - 2066lm - CRI>80 - 66°

GRADATION PAR DIP SWITCH		
		LUMEN SORTANT (tq= 25 °C)
I out	W tot	K - ølm - CRI - degrés
400	***17***	*4000K - 1819lm - CRI>80 - 66°*
450	**19**	4000K - 2003lm - CRI>80 - 66°
500	**21**	4000K - 2175lm - CRI>80 - 66°

GRADATION PAR DIP SWITCH		
		LUMEN SORTANT (tq= 25 °C)
I out	W tot	K - ølm - CRI - degrés
400	***17***	*6000K - 1733lm - CRI>80 - 66°*
450	**19**	6000K - 1953lm - CRI>80 - 66°
500	**21**	6000K - 2120lm - CRI>80 - 66°

IP20 IK06

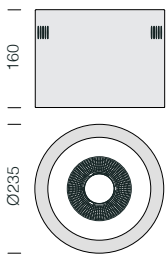

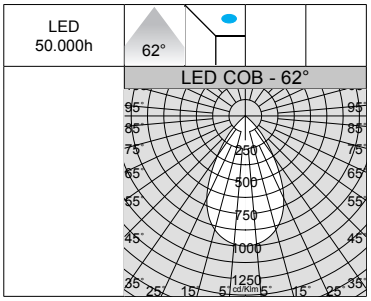

Réflecteur : en aluminium métallisé et prismatisé.

LED : maintien du flux lumineux à 80%: 50.000h (L80B20).
Facteur de puissance >0,9.

Themis R240 - CCT / DIP SWITCH - fixe avec optique

		CLD				LUMEN SORTANT (tq= 25 °C)
LED	couleur	poids	code	I out	W tot	K - ølm - CRI - degrés
LED	blanc	1,00	220**70410**-00	***800***	**31**	3000K - 3082lm - CRI>80 - 62°
						4000K - 3245lm - CRI>80 - 62°
						6000K - 3163lm - CRI>80 - 62°

GRADATION PAR DIP SWITCH		
		LUMEN SORTANT (tq= 25 °C)
I out	W tot	K - ølm - CRI - degrés
800	***31***	*3000K - 3082lm - CRI>80 - 62°*
850	**33**	3000K - 3236lm - CRI>80 - 62°
900	**35**	3000K - 3447lm - CRI>80 - 62°

GRADATION PAR DIP SWITCH		
		LUMEN SORTANT (tq= 25 °C)
I out	W tot	K - ølm - CRI - degrés
800	***31***	*4000K - 3245lm - CRI>80 - 62°*
850	**33**	4000K - 3406lm - CRI>80 - 62°
900	**35**	4000K - 3629lm - CRI>80 - 62°

GRADATION PAR DIP SWITCH		
		LUMEN SORTANT (tq= 25 °C)
I out	W tot	K - ølm - CRI - degrés
800	***31***	*6000K - 3163lm - CRI>80 - 62°*
850	**33**	6000K - 3321lm - CRI>80 - 62°
900	**35**	6000K - 3538lm - CRI>80 - 62°

La caractéristique principale de ce luminaire est la technologie de « changement de température de couleur » : intégré à son corps, le sélecteur permet de choisir la température de couleur préférée (3000K-4000K-6000K) pour s'adapter à la plupart des installations.

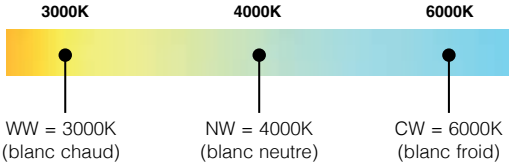

Silent, est un luminaire pour installation en suspension avec **anneau décoratif en tissu isolant phonique**. La forme de cet anneau permet d'absorber les sons en fréquence pour réduire les bruits dans la pièce où l'appareil est installé.
De plus, *l'interrupteur CCT* intégré permet de régler la température de couleur pour satisfaire aux exigences des secteurs de l'hébergement et du commerce de détail.

Un environnement bruyant et une lumière de mauvaise qualité peuvent avoir un impact négatif sur la santé et le bien-être des personnes. Installer des luminaires comme **Silent**, équipé de série d'un anneau en tissu acoustique, peut être la solution idéale pour remédier à ce problème.

QU'EST-CE QUE L'ABSORPTION ACOUSTIQUE ?
L'absorption acoustique se produit lorsque la surface architecturale convertit l'énergie des ondes sonores en une énergie thermique négligeable, par friction à l'intérieur des pores du matériau.

Plus la surface absorbe d'énergie sonore, moins il en sera réfléchi dans la pièce sous forme de bruit, de réverbération, d'écho ou de vibration.

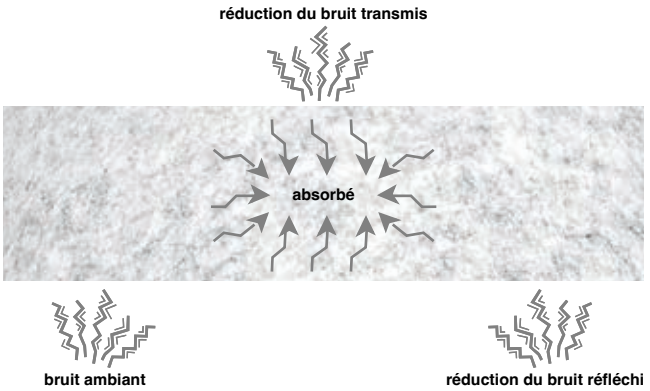

CLASSEMENT DU COEFFICIENT DE RÉDUCTION DU BRUIT (NRC)
Le tableau présente les données d'absorption acoustique dans une salle réverbérante de référence. La fréquence des bruits dans une pièce se situe généralement entre 500 et 2 000 Hz (le luminaire offre de bonnes performances dans cette plage), en tenant compte de :
- la quantité de bruit générée par les personnes et les équipements dans l'espace ;
- l'activité prévue dans cet environnement et la sensibilité au bruit ou à la réverbération excessive

Test Standards: ISO 354-2003

Frequency（Hz）	Acoustic absorptivity(α)
100	0,09
125	0,13
160	0,33
200	0,48
250	0,57
315	0,74
400	0,79
500	0,81
630	0,83
800	0,91
1000	0,92
1250	0,84
1600	0,71
2000	0,68
2500	0,76
3150	0,7
4000	0,68
5000	0,66

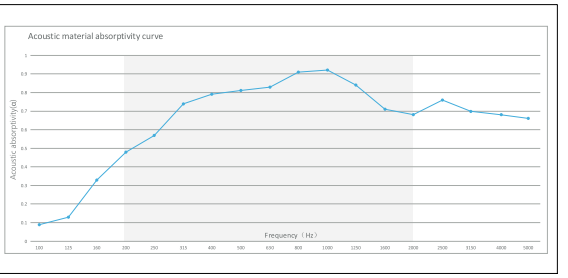

exemples de fréquences sonores :
ordinateur : 500–1 000 Hz
voix humaine : 500–3 000 Hz
imprimante : 1 000–2 000 Hz

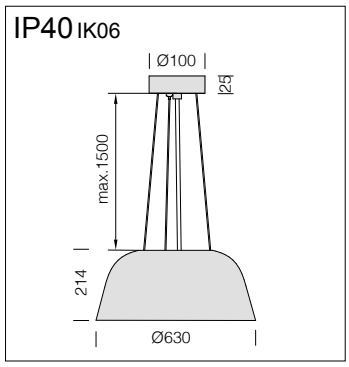

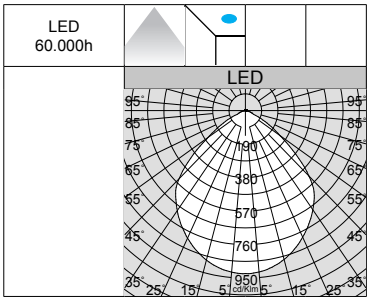

Corps : polycarbonate pré-équipé pour l'installation en suspension sur patère avec câble de série.

Diffuseur : polycarbonate anti-éblouissement, incassable et autoextinguible.

Anneau : tissu isolant phonique, résistant au test du fil incandescent.

LED : maintien du flux lumineux à 80%: 60.000h (L80B20).
Facteur de puissance ≥0,9.

Silent - CCT SWITCH - suspension avec anneau isolant phonique

		CLD			LUMEN SORTANT (tq= 25 °C)
LED	couleur	poids	code	W tot	K - ølm - CRI
SMD	blanc	1,80	22**224515**-00	**18**	3000K - 1885lm - CRI 80
					4000K - 1935lm - CRI 80
					5700K - 1927lm - CRI 80

La caractéristique principale de ce luminaire est la technologie de « changement de température de couleur » : intégré à son corps, le sélecteur permet de choisir la température de couleur préférée (3000K-4000K-5700K) pour s'adapter à la plupart des installations.

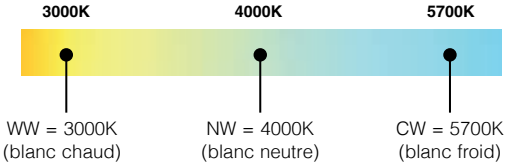

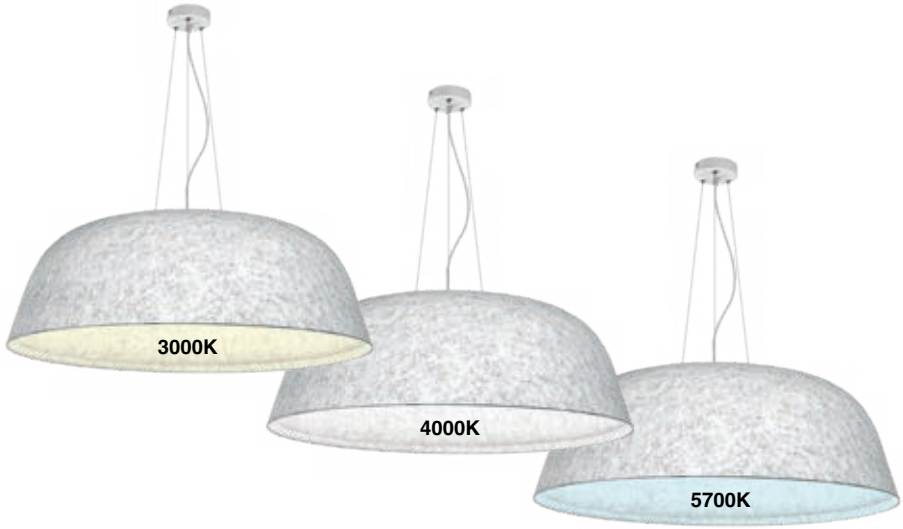

Séquence d'installation en suspension avec anneau isolant phonique, sur patère avec câble de série.

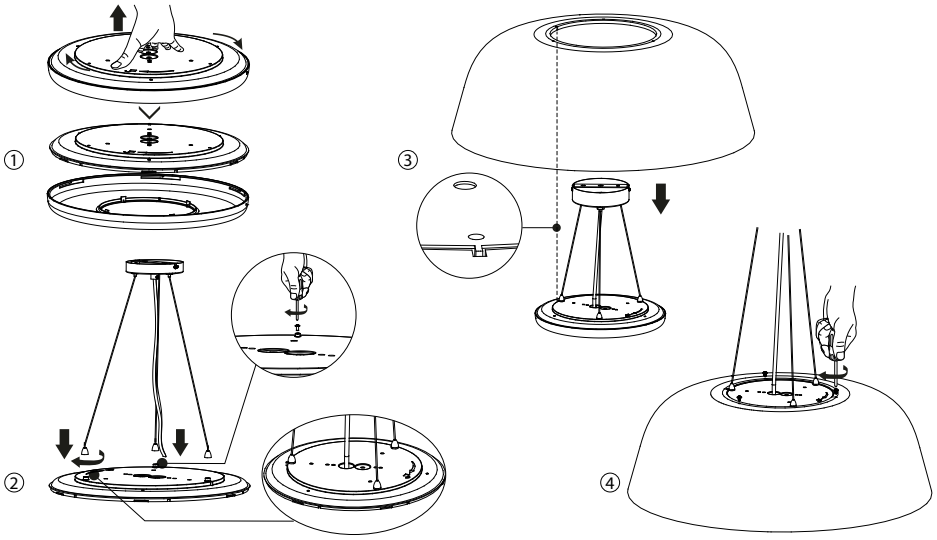

Le nouveau système commercial Fosnova, affiche un style particulier, en mesure de caractériser l'espace et de garantir la performance des appareils de dernière génération. Démarrage instantané, sans chatoiement et le fonctionnement absolument silencieux. Les économies d'énergie de plus de 50% par rapport aux lampes traditionnelles à tubes fluorescents. L'efficacité des LED (95%), protection contre la surchauffe, le contrôle actuel et sa capacité à travailler avec des tensions stabilisées.

Corps : en aluminium.

Plaque intérieure : en PMMA.

Diffuseur : technopolymère extrudé prismatique haute transmittance.

Éblouissement d'inconfort UGR : UGR<19 (dans tous les cas). - EN 12464.

LED : maintien du flux lumineux à 80%: 50.000h (L80B20).
Facteur de puissance ≥0,95

Sur demande : version avec solution de pointe pour le contrôle de l'éclairage CASAMBI.
Pour de plus amples informations, veuillez consulter le chapitre *Composants techniques*.

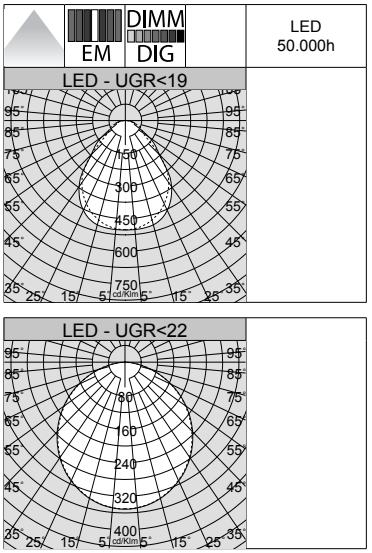

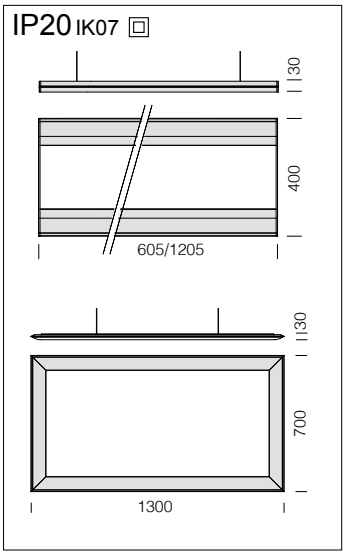

Slim 3 - UGR<19 - suspension								
				CLD	CLD-E	CLD D-DIG (DALI)		LUMEN SORTANT (tq= 25 °C)
LED	couleur	L (mm)	poids	code	code	code	W tot	K - ølm - CRI
LED	blanc	605	3,60	22**182818-39**	22**182818-0928**	22**182818-3941**	**20**	3000K - 1953lm - CRI>80
				22**182818**-00	22**182818-09**	22**182818-1241**		4000K - 2100lm - CRI>80
LED	blanc	1205	6,70	22**182814-39**	22**182814-0928**	22**182814-3941**	**34**	3000K - 3353lm - CRI>80
				22**182814**-00	22**182814-09**	22**182814-1241**		4000K - 3470lm - CRI>80
Sur demande : version avec éclairage direct/indirect 3000K.								

Slim 3 - UGR<22 - 1300x700 suspension						
			CLD			LUMEN SORTANT (tq= 25 °C)
LED	couleur	L (mm)	poids	code	W tot	K - ølm - CRI
LED	blanc	1300	11,50	22**182815**-00	**73**	4000K - 6880lm - CRI 83
Sur demande : version avec éclairage direct/indirect 3000K.						

LED : maintien du flux lumineux à 80%: 50.000h (L80B20).
Facteur de puissance ≥0,95

JOINTS D'ALIGNEMENT

Joint angulaire Flex	
30 cm	220**22890**-00
Pour la réalisation d'une file continue et la jonction angulaire de deux appareils.	

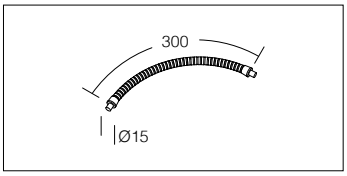

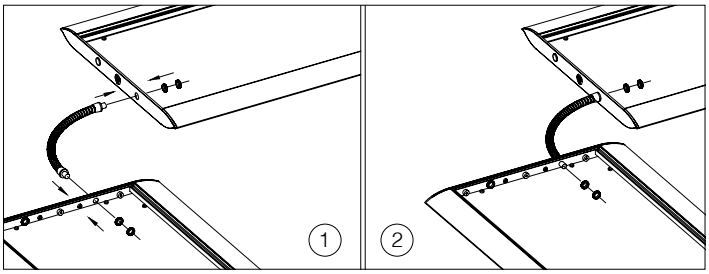

Joint linéaire	
acier	220**22870**-00
Pour la réalisation d'une file continue et la jonction de deux appareils.	

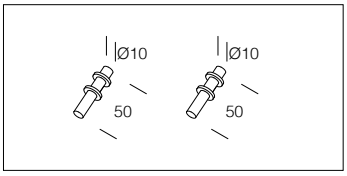

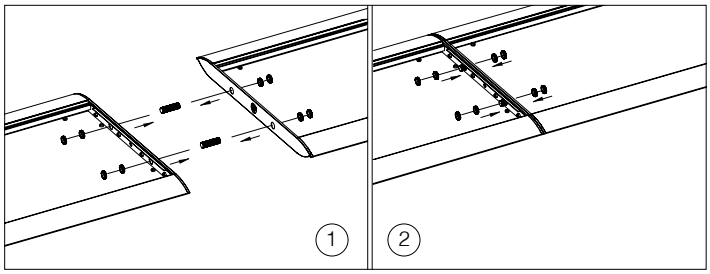

VERSION SPÉCIALE

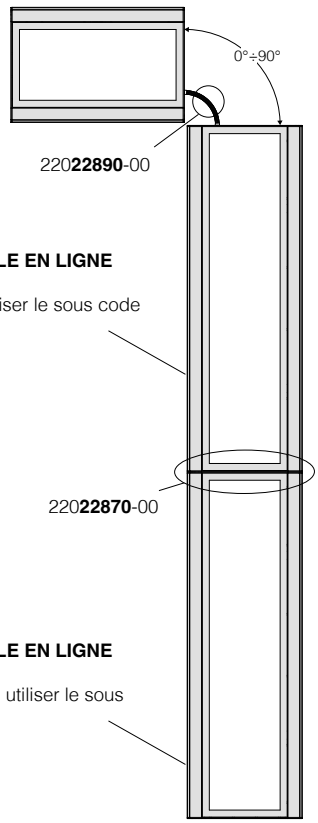

VERSION SPÉCIALE EN LIGNE CONTINUE :
module central utiliser le sous code **-0072**

VERSION SPÉCIALE EN LIGNE CONTINUE :
module initial/final utiliser le sous code **-0086**

ACCESSOIRES POUR SUSPENSION

Suspension simple	
nikelèe	2200**3166**-00
Avec câble en acier et dispositif de réglage millimétrique (L=150 cm) Charge max.: 20 Kg. (2pcs).	

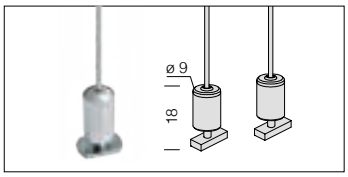

Suspension simple	
blanc	2200**3112**-00
Avec câble en acier (L = 100cm) avec dispositif de réglage millimétrique. Charge max.: 20 Kg.	

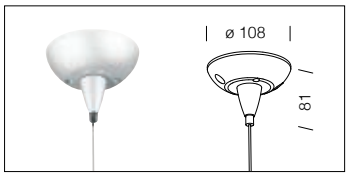

Suspension par câble Y		
1pcs	acier	2200**3410**-00
2pcs	acier	2200**3411**-00
Kit avec câble en acier Ø 1,5 mm. L standard 2 m. Charge max 15 kg.		

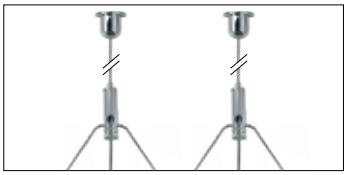

Suspension électrifique	
blanc	2200**3113**-00
Avec câble en acier (L = 100cm) avec dispositif de réglage millimétrique, câble d'alimentation. Charge max.: 20 Kg.	

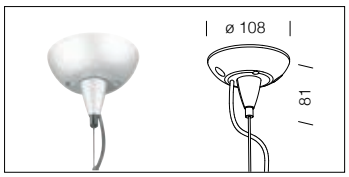

Suspension simple par câble Y	
blanc	2200**3140**-00
Kit avec câble en acier Ø 1,5 mm. L standard 2 m. Charge max 15 kg.	

Suspension électrifique par câble Y	
blanc	2200**3149**-00
Kit avec câble en acier Ø 1,5 mm. L standard 2 m câble d'alimentation. Charge max 15 kg.	

Suspension électrifique avec câble 3P	
argent	2200**3174**-00
blanc	2200**3190**-00
Avec câble en acier (L = 150cm) avec dispositif de réglage millimétrique, câble d'alimentation. Charge max.: 20 Kg.	

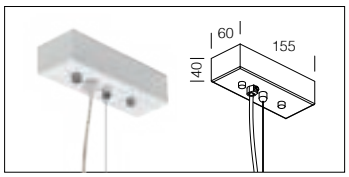

Suspension électrifique avec câble 5P	
blanc	2200**3120**-00
Avec câble en acier (L = 150cm) et câble d'alimentation. Pour alimentation en versions **EM et DIMM DALI**. Charge max.: 20 Kg.	

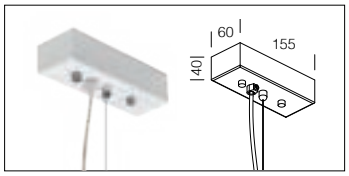

Suspension électrifique WIRELESS 5P	
blanc	2200**3125**-00
Avec câble en acier (L = 150cm) et câble d'alimentation. Pour la gestion **WIRELESS** des versions **DIMM DALI (Out DALI : Max 7mA).** Charge max.: 20 Kg.	

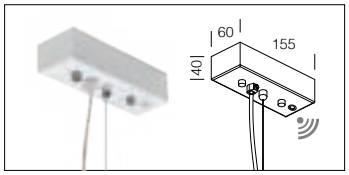

Suspensions par câble Y : pour suspendre des luminaires à 2 points de fixation. Le câble en Y assure l'équilibre du luminaire. La suspension de l'élément peut se faire avec précision grâce à un système efficace de déverrouillage et de réglage aménagé à côté de la borne.

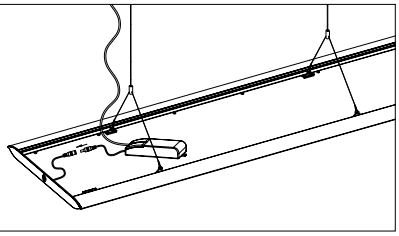

Venere

Corps externe : Réalisé en polyéthylène semi-opalin.

Réflecteur interne : En polycarbonate transparent, micro satiné anti-éblouissement. Strié à l'intérieur pour un trés bon contrôle lumineux. Incassable et s'éteignant autoextinguible V2.

Equipement : Prévu pour une installation directe au plafond.

Sur demande : peut être équipé d'un double borniers mâle femelle pour un double allumage.

Standard : version avec solution de pointe pour le contrôle de l'éclairage CASAMBI.
Pour de plus amples informations, veuillez consulter le chapitre *Composants techniques.*

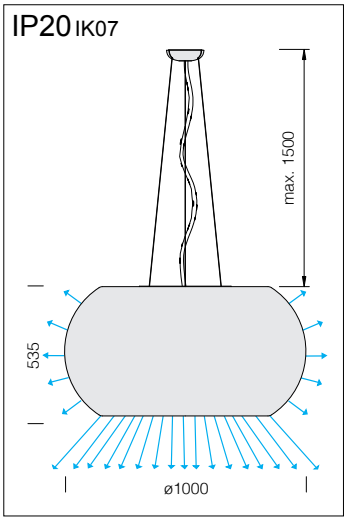

Venere - LED + Strip LED blanc change de couleur						
		CLD CASAMBI			LUMEN SORTANT (tq= 25 °C)	
LED	couleur	poids	code	W tot	K - ølm - CRI	
LED Bulb + Strip LED	blanc	16,50	22**212911**-00	**65**	LED Bulb	3000K - 1055lm - CRI>80
					Strip LED	3000K - 1650lm - CRI>80 4000K - 1375lm - CRI>80 6000K - 1350lm - CRI>80
LED COB + Strip LED	blanc	16,50	22**212712**-00	**94**	LED COB	3000K - 5000lm - **CRI>90**
					Strip LED	3000K - 1650lm - CRI>80 4000K - 1375lm - CRI>80 6000K - 1350lm - CRI>80

Venere - LED + LED RGBW						
		CLD CASAMBI			LUMEN SORTANT (tq= 25 °C)	
LED	couleur	poids	code	W tot	K - ølm - CRI	
LED Bulb + LED RGBW	blanc	16,00	22**212910**-00	**67**	LED Bulb	3000K - 1055lm - CRI>80
					LED RGBW	RGB+W (4000K- 1100lm)
LED COB + LED RGBW	blanc	16,00	22**212710**-00	**96**	LED COB	3000K - 5000lm - **CRI>90**
					LED RGBW	RGB+W (4000K- 1100lm)

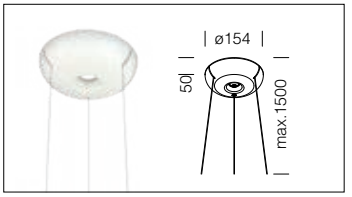

Suspension	
blanc	2200**3265**-00
Avec 3 cables en acier.	

SYSTÈME CASAMBI

Casambi est une solution de pointe pour le contrôle de l'éclairage basé sur la technologie **Bluetooth à basse consommation** (BLE). **BLE** est une technologie d'avant-garde de transmission sans fil, la seule qui soit à basse consommation d'énergie, intégrée dans tous les smartphones modernes, tablettes et smart watch, ce qui fait d'elle aujourd'hui la seule technologie radio au monde à basse consommation et à l'épreuve du futur. On peut intégrer la technologie Casambi dans les lampes, drivers pour LED ainsi qu'à l'intérieur de modules LED ou ampoules, de manière à créer une solution excellente en termes de facilité d'installation et de fonctionnalité avec un minimum de matériel supplémentaire et des coûts de déploiement peu élevés.

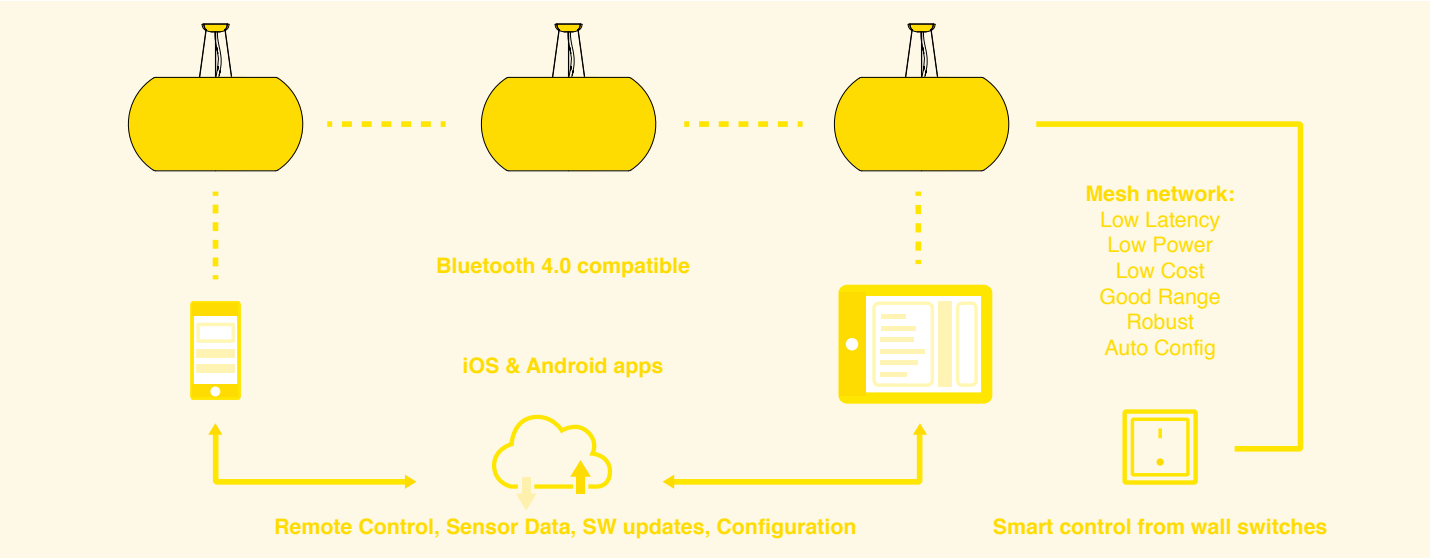

CARACTÉRISTIQUES PRINCIPALES

INTELLIGENTS

Les dispositifs *Casambi* possèdent leur propre intelligence. Toute l'intelligence est relayée dans chaque noeud pour qu'il n'y ait aucune interruption dans le parcours. Le système lui-même est en synchronisation constante basée sur des consensus.

CONNECTÉS

Les dispositifs *Casambi* sont connectés lorsque cela est nécessaire. Une connexion à Internet n'est pas nécessaire pour les activités générales et le fonctionnement quotidien. Bluetooth Low Energy est déjà implémentée dans les smartphones et tablettes, c'est pourquoi il est possible d'établir la communication sans passerelles supplémentaires.

CONVIVIAL

Le système est intuitif. Lorsque vous vous connectez la première fois, les noeuds s'associent automatiquement et quiconque peut utiliser et personnaliser le système, pas besoin de faire appel à des techniciens spécialisés pour la mise en service.

WIRELESS ET BLUETOOTH LOW ENERGY

Le réseau *Casambi* s'appuie sur le protocole **Bluetooth Low Energy**, la technologie sans fil la plus efficace du point de vue énergétique mais aussi à l'épreuve du futur. La fonctionnalité à faible consommation d'énergie de BLE permet aux développeurs de fabriquer des produits qui fonctionnent avec de petites piles bouton ou des dispositifs de récolte d'énergie, ce qui fait de BLE le meilleur protocole pour les applications de commande sans fil de l'éclairage.

AUCUNE GATEWAY

BLE a été créé pour l'Internet des Objets (*Internet of Things*) et tous les smartphones modernes, tablettes et montres intelligentes en sont équipés depuis début 2012. Cela signifie qu'aucun module de passerelle ni qu'aucun type de dongle n'est nécessaire pour la gestion de l'éclairage via BLE, c'est pourquoi ce système s'avère beaucoup plus rentable que les autres solutions qui fonctionnent avec d'autres technologies sans fil.

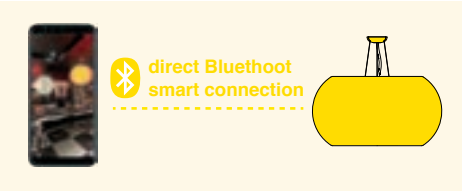

STRUCTURE DU RÉSEAU

La solution *Casambi* est basée sur une structure de réseau. Les unités Casambi sont connectées à des réseaux. Il est possible de connecter jusqu'à 127 appareils par réseau. Toutes les unités qui se trouvent physiquement au même endroit et auxquelles l'utilisateur veut avoir accès en même temps ou qui doivent exercer les mêmes fonctions en même temps doivent être connectées au même réseau. Un réseau doit couvrir une zone que tous les utilisateurs présents dans cette même zone sont autorisés à commander étant donné que les droits d'accès sont définis pour la totalité du réseau.

COMMUNICATION

Toutes les unités de commande *Casambi* forment un réseau maillé sans fil. Le réseau maillé contient un algorithme qui amène à un état de consensus entre chaque élément. La communication s'interrompt dès que le consensus est atteint. Dès qu'une unité passe hors-ligne, elle n'est plus considérée comme faisant partie du groupe de consensus mais dès qu'elle reviendra en ligne, elle rejoindra le groupe et reconnectera aux autres. C'est la raison pour laquelle le réseau *Casambi* ressemble davantage à un moteur de synchronisation basé sur le consensus qu'à un réseau maillé classique. La portée du signal permettant à deux unités Casambi de communiquer dépend fortement de l'environnement alentour et des obstacles tels que les murs et les matériaux de construction. Dans les environnements fermés, la portée du signal peut arriver jusqu'à 30 m et jusqu'à 50 m à l'extérieur. Pour obtenir des portées plus longues, il est possible d'utiliser plusieurs unités Casambi. **Il faut également tenir compte du fait que, dans la plupart des applications, aussi bien les dispositifs intelligents que les lampes contiguës équipées d'unités Casambi doivent se trouver à une distance comprise entre 5 à 10 m seulement les unes des autres afin d'assurer une excellente fiabilité du réseau de communication.**

APPLICATION ET FONCTIONNALITÉS DE CASAMBI

Casambi vous permet de commander l'éclairage depuis des smartphones, tablettes, montres intelligentes, boutons-poussoir, interrupteurs ou avec l'interrupteur sans fil. Une application est nécessaire pour accéder à toutes les fonctionnalités des réseaux *Casambi* Il est possible de télécharger gratuitement l'application qui s'appelle Casambi depuis Apple App Store ou bien depuis Google Play Store. L'application *Casambi* est continuellement mise à jour afin d'être toujours compatible avec les systèmes d'exploitation.

- Allumer et éteindre vos lampes
- Varier l'intensité de la lumière
- Regrouper les lampes et allumer, éteindre et varier l'intensité de la lumière de tout le groupe
- Configurer et sélectionner des scénarios/ animations
- Configurer, enregistrer et sélectionner des
- Régler le temps de fondu pour les scénarios et les animations
- Utiliser la minuterie pour mettre en route ou stopper les scénarios ou les animations en fonction de l'heure et de la date
- Régler les couleurs
- Régler les températures de la couleur
- Utiliser des détecteurs de mouvement
- Régler la puissance du signal Bluetooth pour la géolocalisation
- Prendre des photos de vos espaces ou charger vos schémas de disposition de l'éclairage et ajouter une commande d'éclairage directement sur la photo
- Tenir compte du lever et du coucher du soleil pour programmer les minuteries
- Obtenir du système des informations sur l'état
- Mise à jour sans fil du firmware
- Mises à jour sans fil (OTA) des fonctionnalités du système
- Obtenir de l'aide pour la mise en service à l'aide de l'application

Série d'appareils d'intérieur à fixer en applique avec lampes à économie d'énergie. La forme simple et élégante de cette famille de produits permet d'utiliser ces appareils dans les bureaux, les halls et les open space.

Slimcover: un produit mural caractérisé par un effet lumineux pouvant réduire la profondeur de l'espace. La lumière des luminaires Slimcover permet de jouer avec les dimensions de l'espace par la création d'une profondeur visuelle s'avérant différente des dimensions véritables en créant effet. Indiqué pour tous milieux tels que habitations ou bureaux haut de gamme.

Corps : en aluminium extrudé.

LED : maintien du flux lumineux à 80%: 50.000h (L80B20).
Facteur de puissance >0,95.

Sur demande : version avec solution de pointe pour le contrôle de l'éclairage CASAMBI.
Pour de plus amples informations, veuillez consulter le chapitre *Composants techniques.*

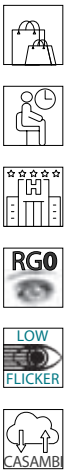

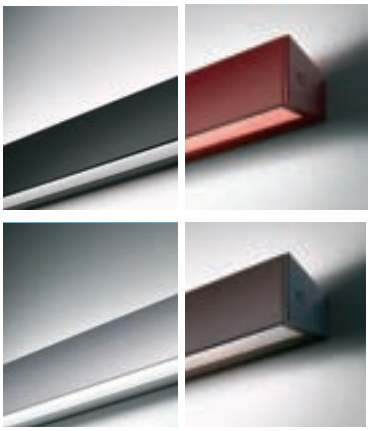

Sur demande: versions couleur.

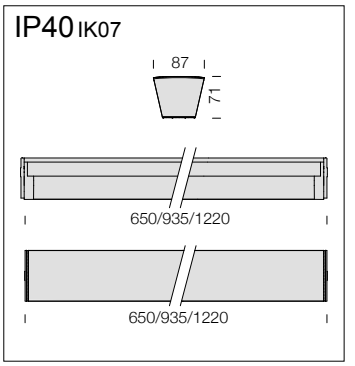

Slimcover White						
		CLD	CLD D-E (1h)	CLD D-DIG (DALI)		LUMEN SORTANT (tq= 25 °C)
LED (700mA)	couleur	code	code	code	W tot	K - ølm (700mA) - CRI
LED 4 modules	blanc	22**183710**-00		22**183710-1241**	**27**	3000K - 1856lm - CRI>80
LED 6 modules		22**183810**-00		22**183810-1241**	**41**	3000K - 2784lm - CRI>80
LED 8 modules		22**183910**-00	22**183910-94**	22**183910-1241**	**55**	3000K - 3713lm - CRI>80

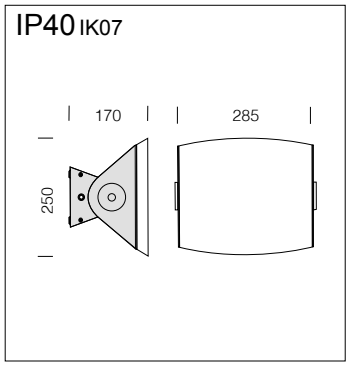

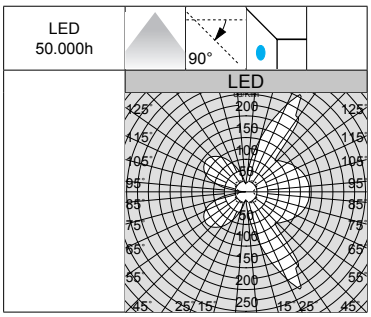

Corps : en aluminium extrudé.

Réflecteur : orientable en policarbonate opale.

LED : maintien du flux lumineux à 80%: 50.000h (L80B20).
Facteur de puissance >0,95.

Cover light 1 - rond

		CLD			LUMEN SORTANT (tq= 25 °C)
LED	couleur	poids	code	W tot	K - ølm - CRI
LED 2 modules	blanc	1,00	22**182011**-00	**10**	3000K - 643lm - CRI>80
	argént		22**182071**-00		

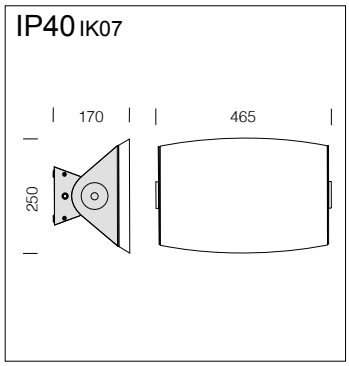

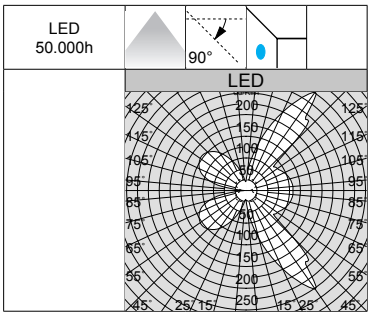

Corps : en aluminium extrudé.

Réflecteur : orientable en policarbonate opale.

LED : maintien du flux lumineux à 80%: 50.000h (L80B20).
Facteur de puissance >0,95

Cover light 3 - rond lounge

		CLD			LUMEN SORTANT (tq= 25 °C)
LED	couleur	poids	code	W tot	K - ølm - CRI
LED 2 modules	argént	1.50	22**182273**-00	**15**	3000K - 1134lm - CRI>80

Sur demande: Version secours (3 h).

Fosnova

IP40 IK07

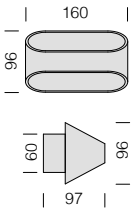

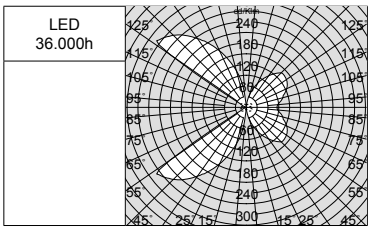

Curve est une applique murale de forme ovale avec LED haute efficacité. Son design garantit un éclairage direct-indirect suave et uniforme.

Corps : aluminium peint, prêt pour un montage mural.

LED : maintien du flux lumineux à 70%: 36.000h (L70B50).
Facteur de puissance >0,9.

Curve

		CLD			LUMEN SORTANT (tq= 25 °C)
LED	couleur	poids	code	W tot	K - ølm - CRI
COB	blanc	0,50	220**84811**-00	**6**	3000K - 351lm - CRI>80

IP40 IK06

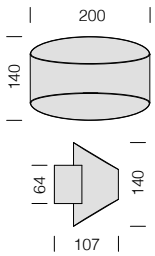

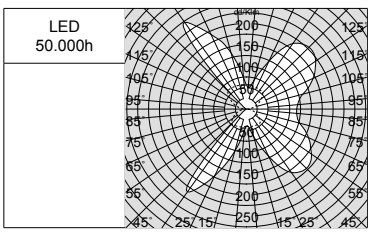

Corps : aluminium peint, prêt pour un montage mural.

LED : maintien du flux lumineux à 80%: 50.000h (L80B50).
Facteur de puissance >0,9.

Version standard avec CCT SWITCH pour la sélection de la température de couleur 3000K-4000K.

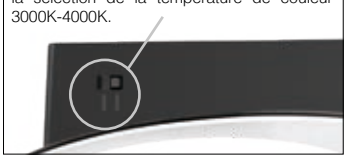

Curve BICOLOR - CCT SWITCH

		CLD			LUMEN SORTANT (tq= 25 °C)
LED	couleur	poids	code	W tot	K - ølm - CRI
SMD	noir/blanc	0,50	220**84832**-00	**8**	3000K - 390lm - CRI>80
					4000K - 430lm - CRI>80

La caractéristique principale de ce luminaire est la technologie de « changement de température de couleur » : intégré à son corps, le sélecteur permet de choisir la température de couleur préférée (3000K-4000K) pour s'adapter à la plupart des installations.

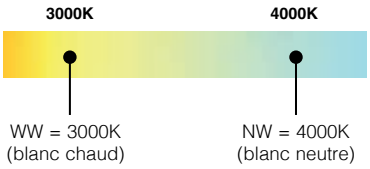

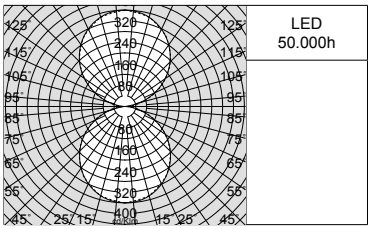

IP40 IK06

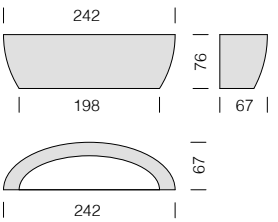

CurveLine est une applique murale de petit taille. Son design épuré et compact en fait l'élément idéal pour l'éclairage décoratif.

Corps : aluminium peint avec diffuseur en polycarbonate opale, prêt pour un montage mural.

LED : maintien du flux lumineux à 80%: 50.000h (L80B50).
Facteur de puissance >0,9.

CurveLine					
		CLD			LUMEN SORTANT (tq= 25 °C)
LED	couleur	poids	code	W tot	K - ølm - CRI
SMD	blanc	0,60	220**36210**-00	**8**	3000K - 750lm - CRI>80

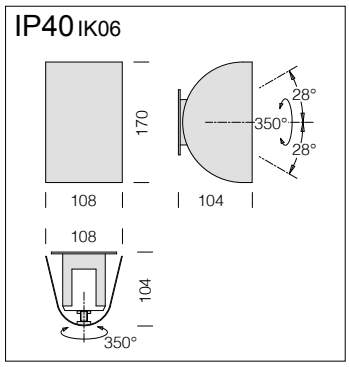

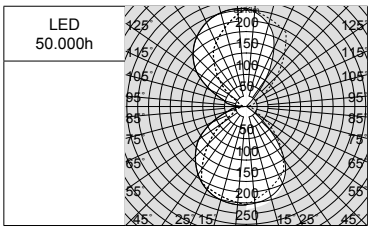

Taco est une applique murale de petite taille, idéale pour un éclairage direct-indirect. Facile à installer, elle possède une double tige de rotation qui permet de pivoter le luminaire de 350° sur l'axe horizontal et de 28° sur l'axe vertical pour masquer la lumière et créer ainsi de superbes scénographies lumineuses.

Corps : en tôle d'acier peint avec diffuseur en polycarbonate opale, prêt pour un montage mural.

LED : maintien du flux lumineux à 80%: 50.000h (L80B50).
Facteur de puissance >0,9.

Taco - orientable

		CLD			LUMEN SORTANT (tq= 25 °C)
LED	couleur	poids	code	W tot	K - ølm - CRI
SMD	blanc	0,70	220**36110**-00	**8**	4000K - 700lm - CRI>80

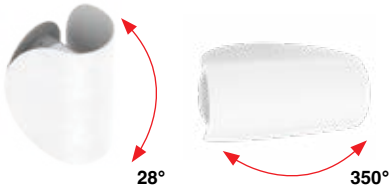

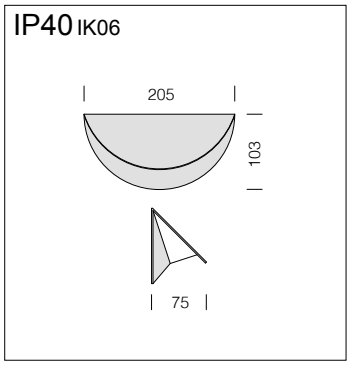

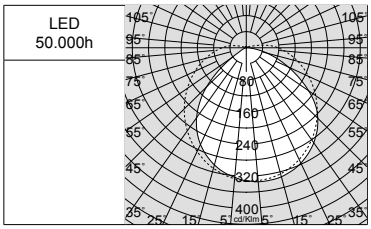

V Moon est une applique murale moderne et élégante, parfaite dans tous les endroits exigeant un éclairage diffus et confortable.

Corps : aluminium peint avec diffuseur en polycarbonate opale, prêt pour un montage mural.

LED : maintien du flux lumineux à 80%: 50.000h (L80B50).
Facteur de puissance >0,9.

V Moon

		CLD D			LUMEN SORTANT (tq= 25 °C)
LED	couleur	poids	code	W tot	K - ølm - CRI
SMD	blanc	0,40	220**36010**-00	**10**	4000K - 700lm - CRI>80

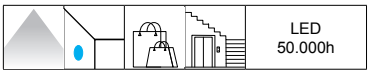

Version standard avec : interrupteur tactile pour allumage et gradation séparée pour le spot et pour l'éclairage arrière, tablette d'appui pour mobile en charge et interface USB 5V 1 500mA (une de chaque côté.

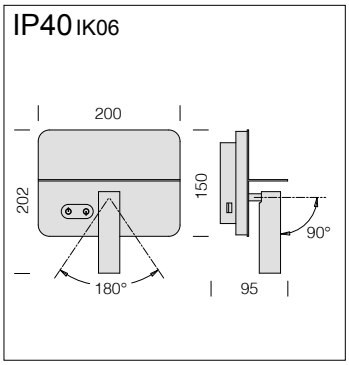

Buddy est une applique murale pour chambres à coucher qui se compose, à l'avant, d'un spot orientable avec optique confort de 30° et, à l'arrière, d'un diffuseur pour un éclairage délicat indirect, idéal dans les heures nocturnes.

Corps : aluminium peint avec spot orientable à l'avant (sur les deux axes) et diffuseur en polycarbonate opale pour éclairage indirect, tablette d'appui pour mobiles/tablettes en charge. Compatible avec l'installation sur mur.

LED : maintien du flux lumineux à 80%: 50.000h (L80B50).
Facteur de puissance >0,9.

Buddy - orientable					
		CLD D (TOUCH DIMM)			**LUMEN SORTANT (tq= 25 °C)**
LED	couleur	poids	code	**W tot**	K - ølm - CRI
LED	blanc	0,80	220**36310**-00	**9**	BACKLIGHT: 4000K - 280lm - CRI>80 SPOT: 4000K - 340lm - **CRI>90** - 30°

L'allumage séparé et gradé, grâce aux pratiques touches tactiles, permet d'avoir un rétroéclairage indirect parfait comme lumière nocturne, alors que le spot orientable, grâce à l'optique antiéblouissement, émet une lumière agréable pour la lecture.

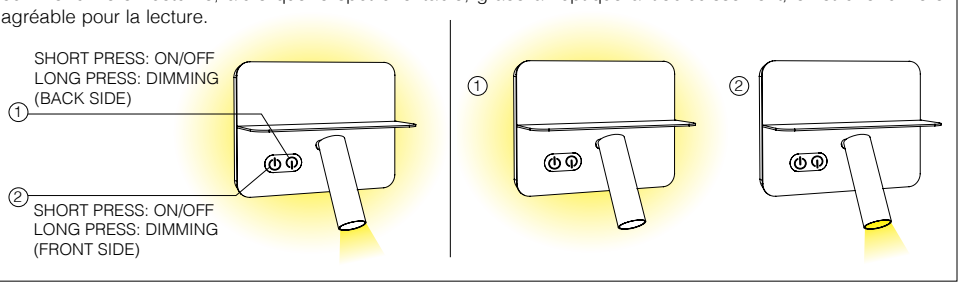

IP40 IK08

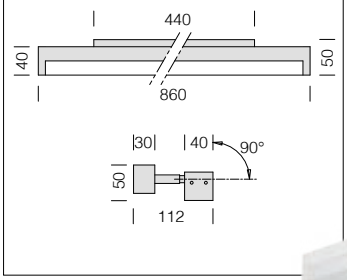

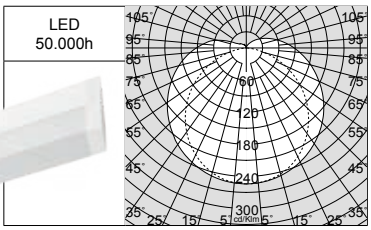

Roby 2.0, applique murale moderne, parfaite pour éclairer le miroir de la salle de bains ou pour mettre en valeur les éléments verticaux de décoration.

Corps : aluminium peint avec diffuseur en polycarbonate opale, prêt pour un montage mural.

LED : maintien du flux lumineux à 80%: 50.000h (L80B50).
Facteur de puissance >0,9.

Roby 2.0 - orientable

		CLD			LUMEN SORTANT (tq= 25 °C)
LED	couleur	poids	code	W tot	K - ølm - CRI
SMD	blanc	0,90	220**85710**-00	**15**	4000K - 1733lm - CRI>80

Possibilité d'orienter le corps lumineux sur l'axe vertical pour un éclairage plus diffus.

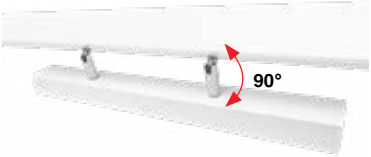

IP54 IK08

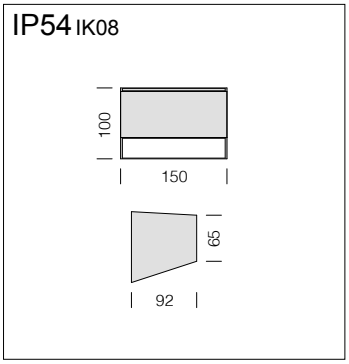

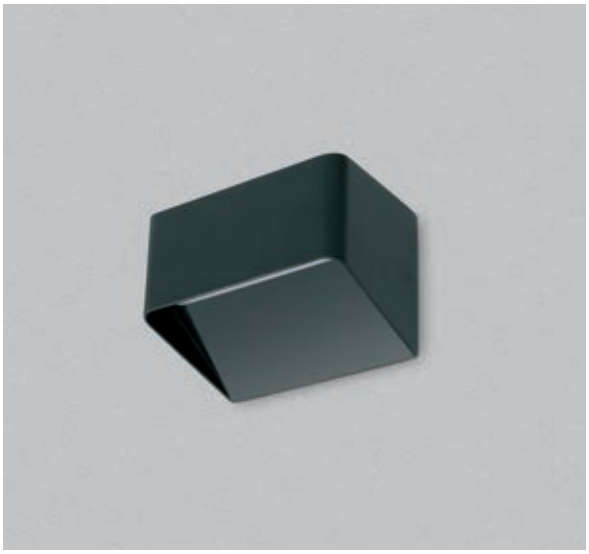

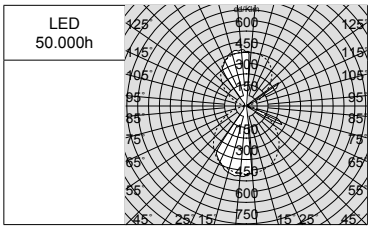

Solus est une applique murale minimaliste de petite taille. Son haut degré de protection (IP54) en fait le luminaire idéal pour les applications d'éclairage en intérieur et en extérieur.

Corps : aluminium peint avec diffuseur en polycarbonate opale, prêt pour un montage mural.

LED : maintien du flux lumineux à 80%: 50.000h (L80B50).
Facteur de puissance >0,9.

Solus

		CLD			LUMEN SORTANT (tq= 25 °C)
LED	couleur	poids	code	W tot	K - ølm - CRI
SMD	noir	0,70	220**36430**-00	**10**	3000K - 900lm - CRI>80

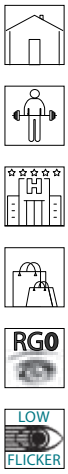

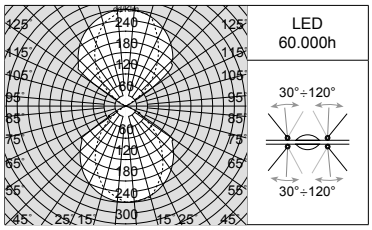

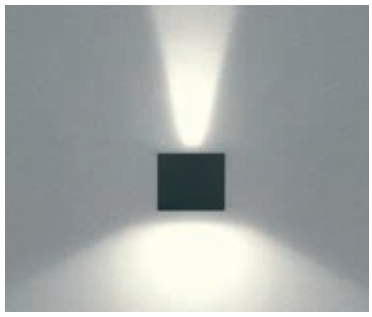

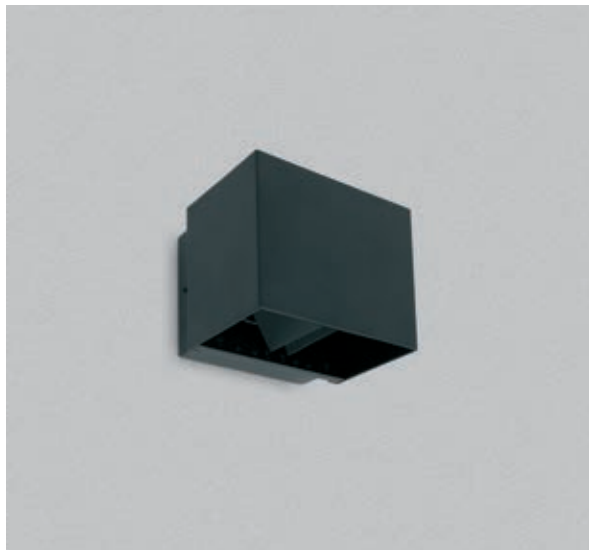

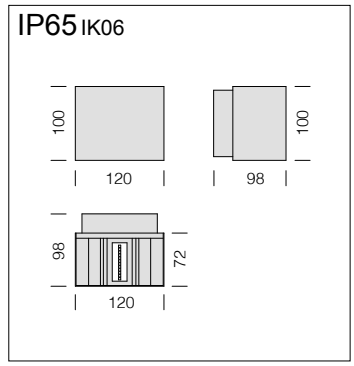

Hecto est une applique murale diversifiant les effets de lumière par la régulation de ses ailettes qui permettent d'obtenir le faisceau lumineux dans une plage de 30° à 120°. Son haut degré de protection (IP65) en fait le luminaire idéal pour les applications d'éclairage en intérieur et en extérieur.

Corps : aluminium peint avec diffuseur en polycarbonate transparent, prêt pour un montage mural.

LED : maintien du flux lumineux à 80%: 60.000h (L80B10).
Facteur de puissance >0,9.

Hecto - orientable					
		CLD			**LUMEN SORTANT (tq= 25 °C)**
LED	couleur	poids	code	**W tot**	K - ølm - CRI
SMD	noir	0,50	220**36830**-00	**10**	3000K - 830lm - CRI>80

Possibilité de choisir l'ouverture du faisceau lumineux direct et indirect (30°÷120°) via les ailettes de réglage intégrées.

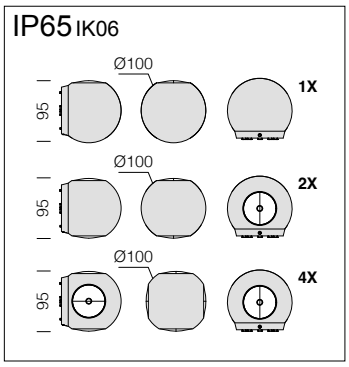

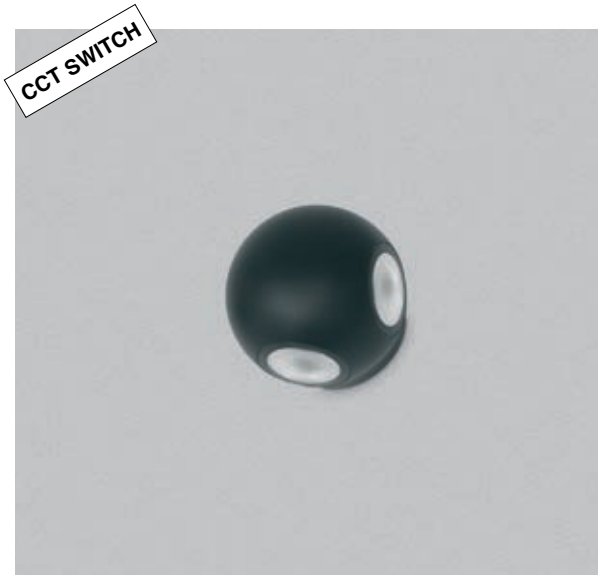

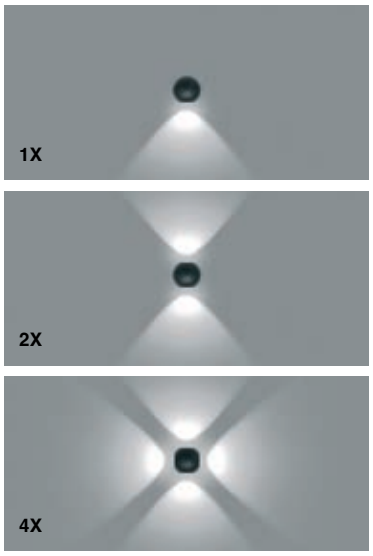

Light ball est une applique murale conçue comme décoration. Positionnées stratégiquement tout autour de la surface, les lentilles mettent en scène de superbes jeux de lumières. Son haut degré de protection (IP65) en fait le luminaire idéal pour les applications d'éclairage en intérieur et en extérieur.

Corps : aluminium peint avec lentilles en polycarbonate transparent, prêt pour un montage mural.

LED : maintien du flux lumineux à 80%: 60.000h (L80B10).
Facteur de puissance >0,9.

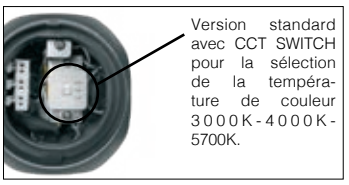
Version standard avec CCT SWITCH pour la sélection de la température de couleur 3000K-4000K-5700K.

Light ball - CCT SWITCH

		CLD			LUMEN SORTANT (tq= 25 °C)
LED	couleur	poids	code	W tot	K - ølm - CRI
COB 1X	noir	0,60	220**33130**-00	**3**	3000K - 267lm - CRI>80
					4000K - 296lm - CRI>80
					5700K - 307lm - CRI>80
COB 2X	noir	0,60	220**33131**-00	**6**	3000K - 625lm - CRI>80
					4000K - 720lm - CRI>80
					5700K - 718lm - CRI>80
COB 4X	noir	0,60	220**33132**-00	**8**	3000K - 753lm - CRI>80
					4000K - 844lm - CRI>80
					5700K - 870lm - CRI>80

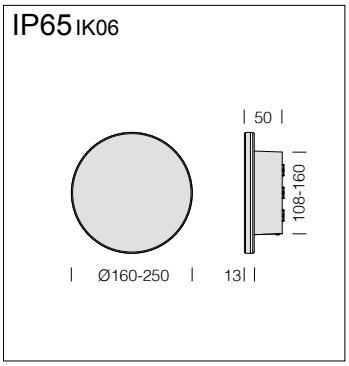

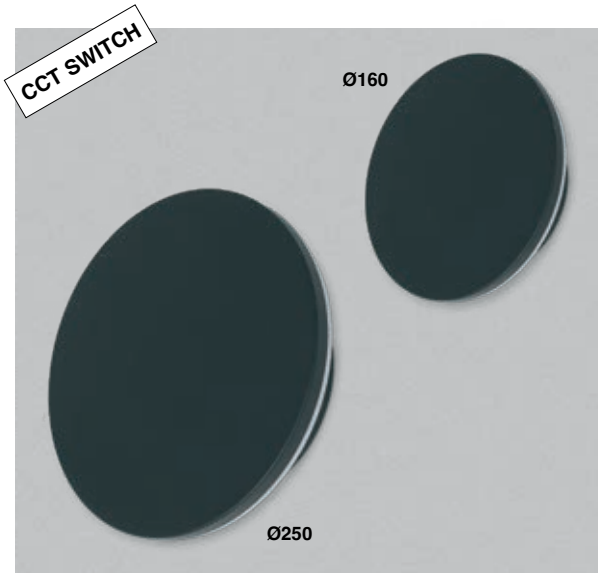

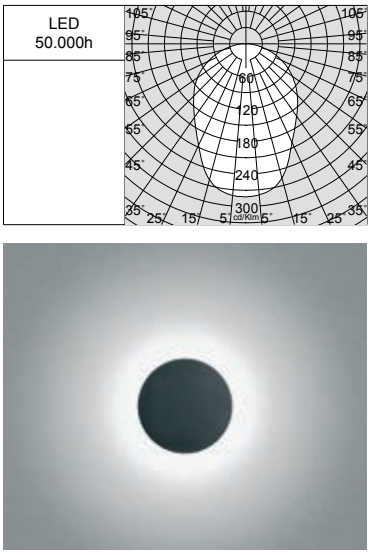

Button est une applique murale flanquée d'un design élégant et contemporain, qui s'inscrit en parfaite harmonie dans tous les contextes architecturaux en raison de sa répartition de lumière brillante et uniforme. Son haut degré de protection (IP65) en fait le luminaire idéal pour les applications d'éclairage en intérieur et en extérieur.

Corps : aluminium peint, avec diffuseur en polycarbonate opale, prêt pour un montage mural.

LED : maintien du flux lumineux à 80%: 50.000h (L80B50).
Facteur de puissance >0,9.

Button - CCT SWITCH

		CLD				LUMEN SORTANT (tq= 25 °C)
LED	couleur	poids	Ø	code	W tot	K - ølm - CRI
SMD	noir	0,50	160	220**33030**-00	**8**	3000K - 532lm - CRI>80
						4000K - 594lm - CRI>80
						5700K - 589lm - CRI>80
SMD	noir	1,00	250	220**33031**-00	**15**	3000K - 1086lm - CRI>80
						4000K - 1196lm - CRI>80
						5700K - 1131lm - CRI>80

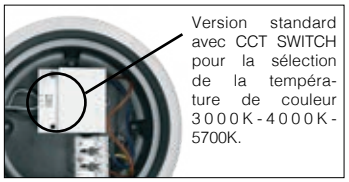
Version standard avec CCT SWITCH pour la sélection de la température de couleur 3000K-4000K-5700K.

La caractéristique principale de ce luminaire est la technologie de « changement de température de couleur » : intégré à son corps, le sélecteur permet de choisir la température de couleur préférée (3000K-4000K-5700K) pour s'adapter à la plupart des installations.

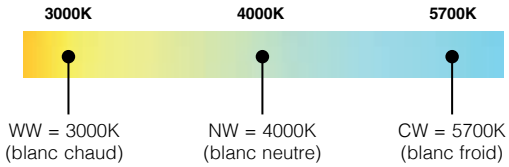

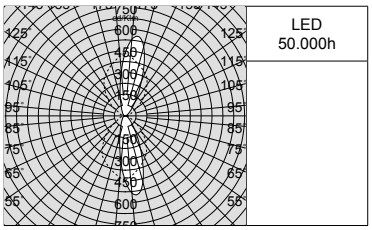

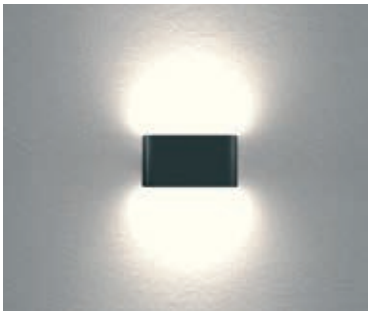

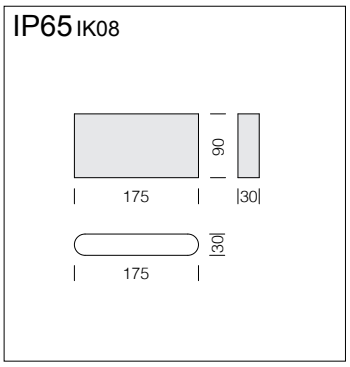

Flat est une applique murale très fine. En raison de ses dimensions compactes, elle s'inscrit facilement dans toutes les applications architecturales. Son haut degré de protection (IP65) en fait le luminaire idéal pour les applications d'éclairage en intérieur et en extérieur.

Corps : aluminium peint, version avec lentille wallwasher en polycarbonate transparent, prêt pour un montage mural.

LED : maintien du flux lumineux à 80%: 50.000h (L80B50).
Facteur de puissance >0,9.

Flat 1 - avec lentille WALLWASHER

		CLD			LUMEN SORTANT (tq= 25 °C)
LED	couleur	poids	code	W tot	K - ølm - CRI
SMD	noir	0,60	220**36530**-00	**10**	3000K - 940lm - CRI>80

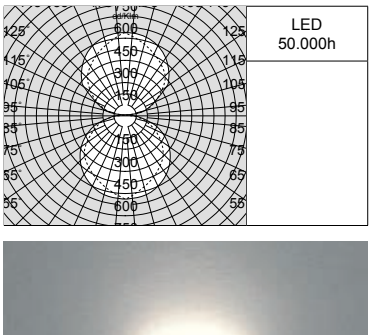

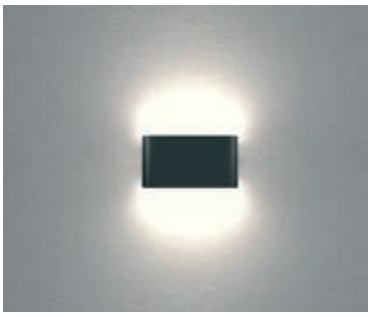

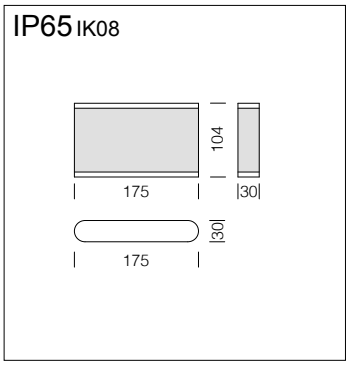

Corps : aluminium peint, version version avec diffuseur en polycarbonate opale, prêt pour un montage mural.

LED : maintien du flux lumineux à 80%: 50.000h (L80B50).
Facteur de puissance >0,9.

Flat 2 - avec diffuseur

		CLD			LUMEN SORTANT (tq= 25 °C)
LED	couleur	poids	code	W tot	K - ølm - CRI
SMD	noir	0,60	220**36630**-00	**10**	3000K - 730lm - CRI>80

IP65 IK06

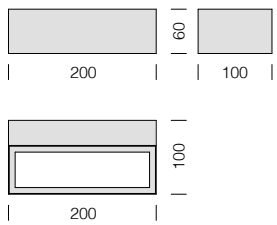

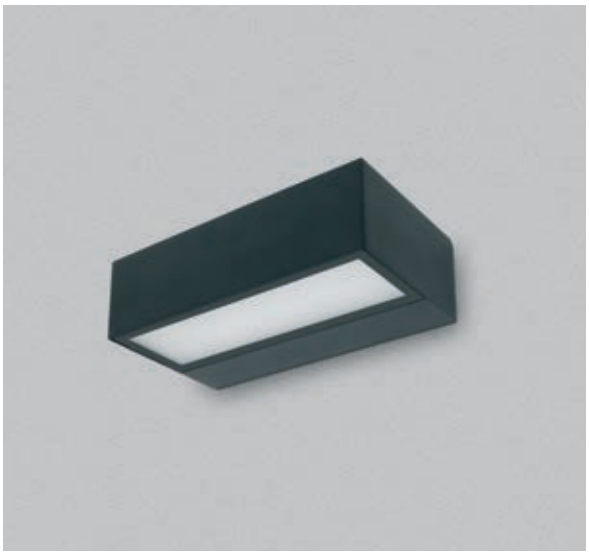

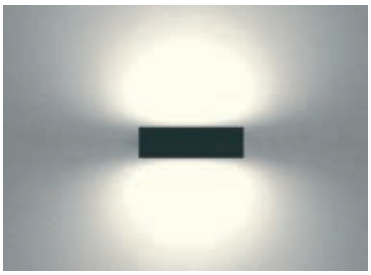

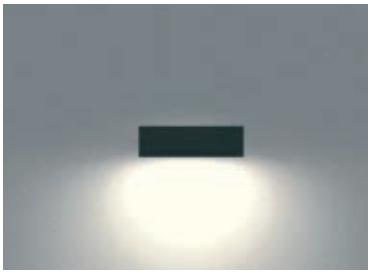

Tile est une applique murale minimaliste de petite taille, équipée d'un réflecteur spécial pour effets de lumière « wallwasher ». Son haut degré de protection (IP65) en fait le luminaire idéal pour les applications d'éclairage en intérieur et en extérieur.

Corps : aluminium peint avec diffuseur en verre opale, prêt pour un montage mural.

LED : maintien du flux lumineux à 80%: 60.000h (L80B10).
Facteur de puissance >0,9.

Tile - WALLWASHER

		CLD			LUMEN SORTANT (tq= 25 °C)
LED	couleur	poids	code	W tot	K - ølm - CRI
SMD	noir	0,80	220**36730**-00	**10**	3000K - 632lm - CRI>80

Tile - WALLWASHER - éclairage direct

		CLD			LUMEN SORTANT (tq= 25 °C)
LED	couleur	poids	code	W tot	K - ølm - CRI
SMD	noir	0,80	220**36731**-00	**10**	3000K - 670lm - CRI>80

IP65 IK06

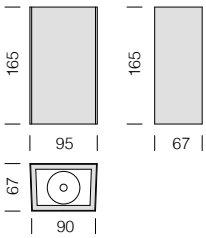

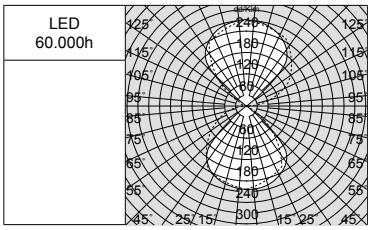

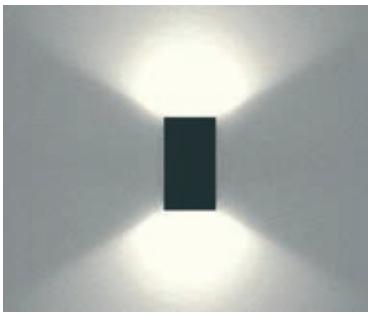

Vertical Line est une applique murale de petite taille; son design garantit un éclairage direct-indirect suave et uniforme. Son haut degré de protection (IP65) en fait le luminaire idéal pour les applications d'éclairage en intérieur et en extérieur.

Corps : aluminium peint avec diffuseur en verre, prêt pour un montage mural.

LED : maintien du flux lumineux à 80%: 60.000h (L80B10).
Facteur de puissance >0,9.

Vertical Line

		CLD			LUMEN SORTANT (tq= 25 °C)
LED	couleur	poids	code	W tot	K - ølm - CRI
COB	noir	0,70	220**36930**-00	**10**	3000K - 940lm - CRI>80

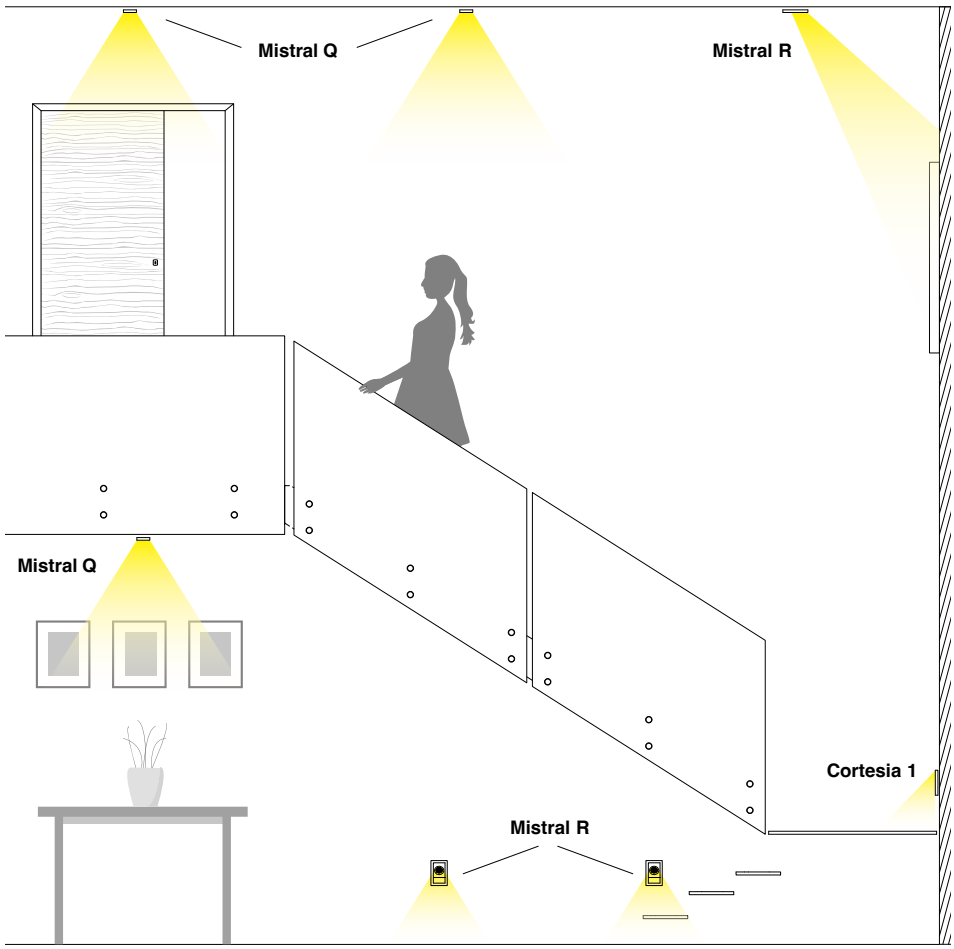

Les downlights **Cortesia et Mistral** sont parfaits pour donner aux zones de passage un éclairage de courtoisie ou de mise en valeur. Chacune de ces zones a besoin d'une lumière appropriée en mesure de la valoriser, tout en garantissant sécurité et confort.

Mistral, exemples d'installation :

• **les versions Q** encastrées en plafonnier attirent le regard sur les scénographies et sur leurs décorations.

• **les versions R** en applique sont idéales pour éclairer couloirs, zones de passage et escaliers en instaurant un cadre élégant et sûr; installées en plafonnier, en raison du faisceau lumineux orientable, elles constituent un parfait éclairage d'accentuation pour les éléments verticaux de décoration.

- simple à poser sur mur/sur plafond aussi en plâtre grâce aux ressorts de fixation.
- avec LED CRI 90 - 3 000K à haute efficacité, à basse consommation d'énergie qui garantit une lumière chaude et accueillante.
- installation idéale dans maisons, bureaux, magasins, supermarchés, bars, cafés, showrooms, salles, musées, restaurants, etc. Convient aussi dans chambres à coucher, hôtels, couloirs, escaliers.

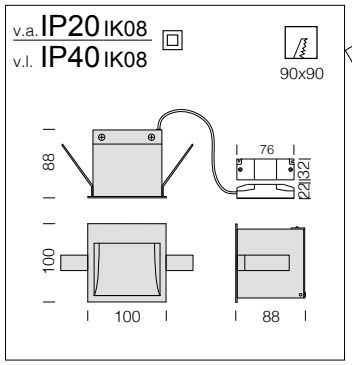

Corps : en tôle d'acier. avec logement pour ressorts de fixation pour l'encastrement.

Cortesia 1 - AMBRE					
		CLD			LUMEN SORTANT (tq= 25 °C)
LED	couleur	poids	code	W tot	K - ølm - CRI
LED	noir	0,40	220**84511-73**	**2**	2200K - 7lm - **AMBRE**

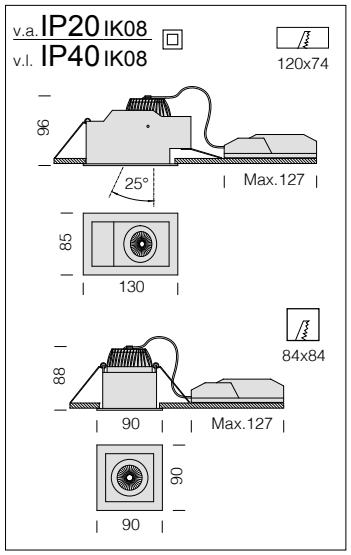

Corps : aluminium avec logement pour ressorts de fixation pour l'encastrement et Mistral R avec module LED orientable jusqu'à 25 °.

Lentille : en PMMA, haute performance avec facteur d'éblouissement très faible.

LED : maintien du flux lumineux à 80% 50.000h (L80B20).
Facteur de puissance >0,9.

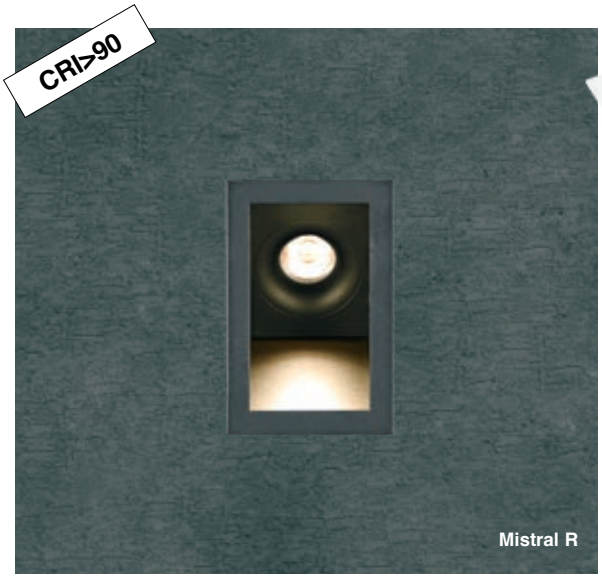

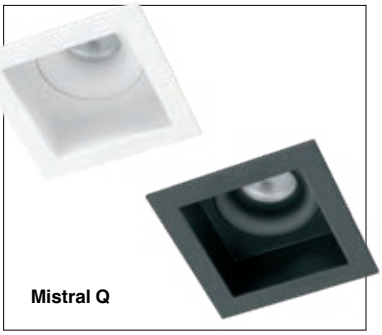

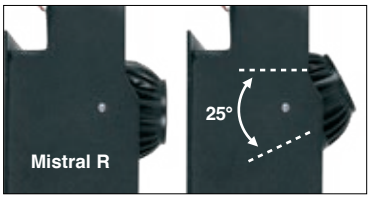

Mistral R - orientable					
		CLD			LUMEN SORTANT (tq= 25 °C)
LED	couleur	poids	code	W tot	K - ølm - CRI - degrés
LED	blanc	0,70	220**84513**-00	**10**	3000K - 800lm - **CRI>90** - 40°
	noir		220**84533**-00		
Installable directement sur parois/plafonds en plâtre.					

Mistral Q - fixe					
		CLD			LUMEN SORTANT (tq= 25 °C)
LED	couleur	poids	code	W tot	K - ølm - CRI - degrés
LED	blanc	0,60	220**84514**-00	**10**	3000K - 800lm - **CRI>90** - 40°
	noir		220**84534**-00		
Installable directement sur parois/plafonds en plâtre.					

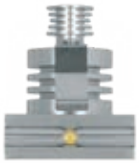

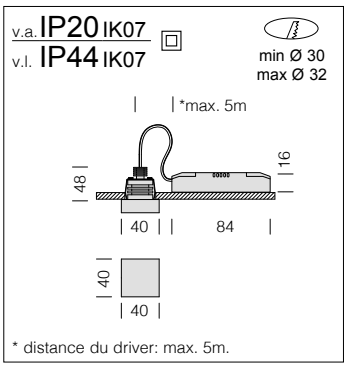

Spots à encastrer, très simples à installer et faciles à entretenir. idéale pour les zones de passage et escaliers.

Corps : aluminium avec ressorts de fixation pour l'encastrement.

Lentille : directionnelle, haute performance avec facteur d'éblouissement très faible.

LED : maintien du flux lumineux à 80% 50.000h (L80B20).

Sur demande: version 2700K-6500K.

Pathway Q

		CLD			LUMEN SORTANT (tq= 25 °C)
LED	couleur	poids	code	W tot	K - ølm - CRI
LED	blanc	0,10	220**35310**-00	**3**	4000K - 60lm - **CRI 90**
	noir		220**35330**-00		
	alum. mat		220**35370**-00		
LED	blanc	0,10	220**35310-39**	**3**	3000K - 57lm - **CRI 90**
	noir		220**35330-39**		
	alum. mat		220**35370-39**		

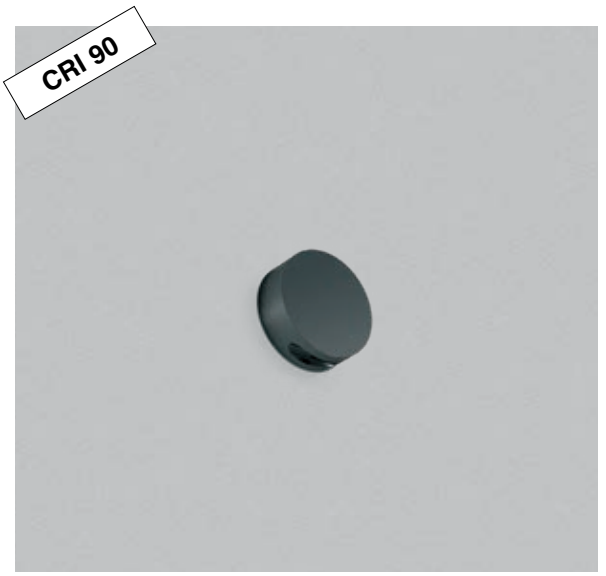

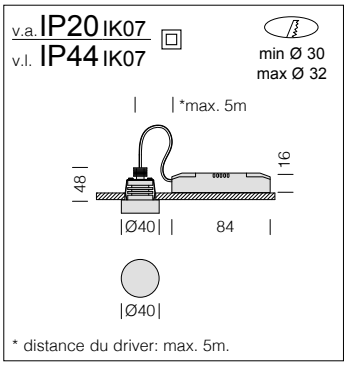

Spots à encastrer, très simples à installer et faciles à entretenir. idéale pour les zones de passage et escaliers.

Corps : aluminium avec ressorts de fixation pour l'encastrement.

Lentille : directionnelle, haute performance avec facteur d'éblouissement très faible.

LED : maintien du flux lumineux à 80% 50.000h (L80B20).

Sur demande: version 2700K-6500K.

Pathway R

		CLD			LUMEN SORTANT (tq= 25 °C)
LED	couleur	poids	code	W tot	K - ølm - CRI
LED	blanc	0,10	220**35410**-00	**3**	4000K - 60lm - **CRI 90**
	noir		220**35430**-00		
	alum. mat		220**35470**-00		
LED	blanc	0,10	220**35410-39**	**3**	3000K - 57lm - **CRI 90**
	noir		220**35430-39**		
	alum. mat		220**35470-39**		

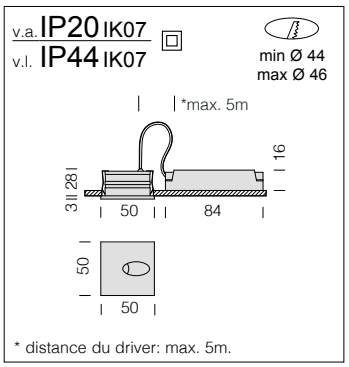

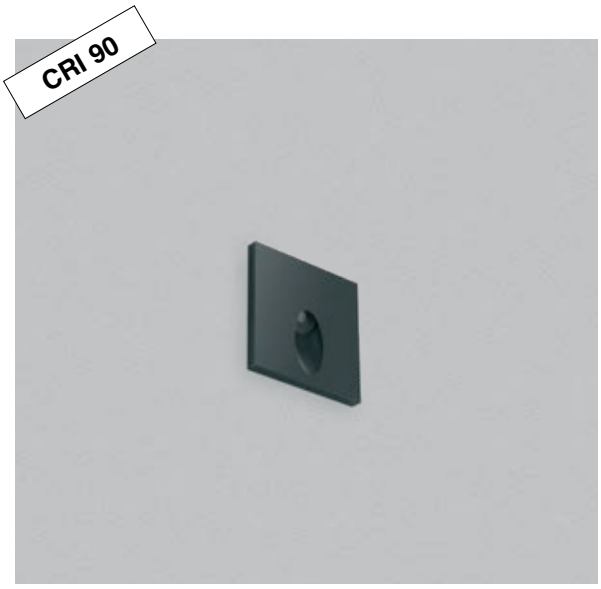

Spots à encastrer, très simples à installer et faciles à entretenir. idéale pour les zones de passage.

Corps : aluminium avec ressorts de fixation pour l'encastrement.

Lentille : directionnelle, haute performance avec facteur d'éblouissement très faible.

LED : maintien du flux lumineux à 80% 50.000h (L80B20).

Sur demande: version 2700K-6500K.

Pathway Q1

		CLD			LUMEN SORTANT (tq= 25 °C)
LED	couleur	poids	code	W tot	K - ølm - CRI
LED	blanc	0,10	220**35311**-00	3	4000K - 125lm - **CRI 90**
	noir		220**35331**-00		
	alum. mat		220**35371**-00		
LED	blanc	0,10	220**35311-39**	3	3000K - 120lm - **CRI 90**
	noir		220**35331-39**		
	alum. mat		220**35371-39**		

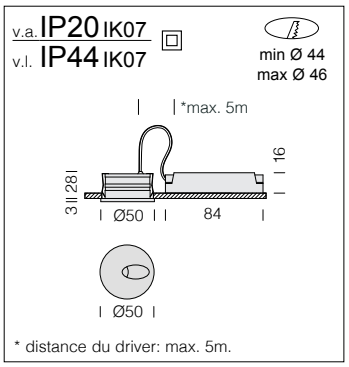

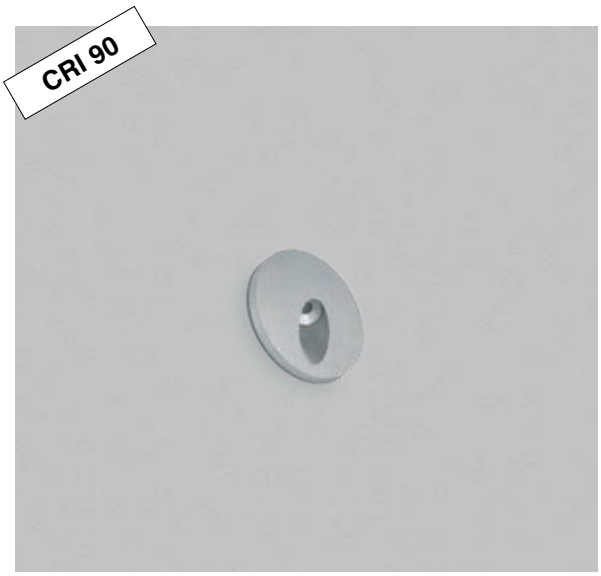

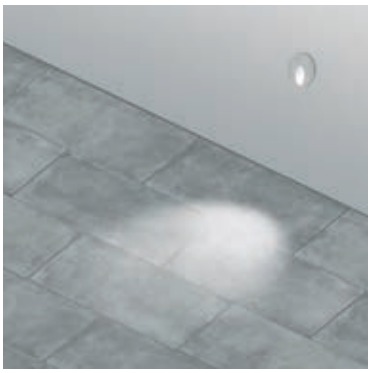

Spots à encastrer, très simples à installer et faciles à entretenir. idéale pour les zones de passage.

Corps : aluminium avec ressorts de fixation pour l'encastrement.

Lentille : directionnelle, haute performance avec facteur d'éblouissement très faible.

LED : maintien du flux lumineux à 80% 50.000h (L80B20).

Sur demande: version 2700K-6500K.

Pathway R1

		CLD			LUMEN SORTANT (tq= 25 °C)
LED	couleur	poids	code	W tot	K - ølm - CRI
LED	blanc	0,10	220**35411**-00	3	4000K - 125lm - **CRI 90**
	noir		220**35431**-00		
	alum. mat		220**35471**-00		
LED	blanc	0,10	220**35411-39**	3	3000K - 120lm - **CRI 90**
	noir		220**35431-39**		
	alum. mat		220**35471-39**		

Applique plafond LED avec un design moderne et ultra fin, de forme ronde et carrée, installable facilement en plafonnier/sur mur.
Solution déco parfaite pour créer des effets de lumière avec son éclairage suave et extensif et avec son rétroéclairage.
Cosmic s'inscrit à merveille dans les salles d'attente d'hôtels, dans les zones de passage de centres commerciaux, dans les entrées de restaurants ou de bureaux.

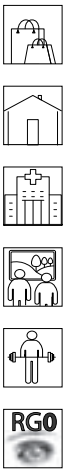

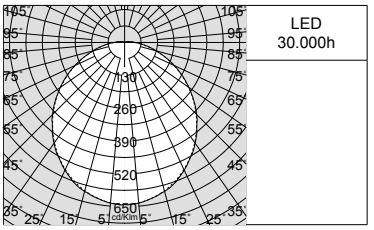

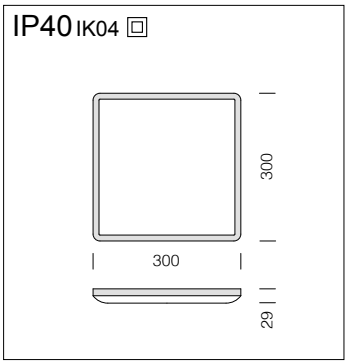

Corps/diffuseur : en matière thermoplastique résistant au petits choc mécanique; prêt pour un montage mural/ plafond.

LED : maintien du flux lumineux à 80%: 30.000h (L80B10).
Facteur de puissance >0,9.
Groupe de risque photobiologique: Groupe 0 (exempt de risque).

Cosmic Q - DECOR LINE						
		CLD				LUMEN SORTANT (tq= 25 °C)
LED	couleur	poids	mm	code	W tot	K - ølm - CRI
LED	blanc	0,80	300x300	220**46210**-00	**18**	4000K - 1620lm - CRI>80

IP54 IK04

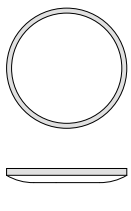

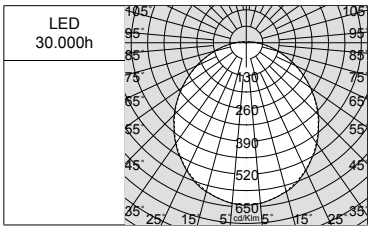

Corps/diffuseur : en matière thermoplastique résistant au petits choc mécanique; prêt pour un montage mural/ plafond

LED : maintien du flux lumineux à 80%: 30.000h (L80B10).
Facteur de puissance >0,9.
Groupe de risque photobiologique: Groupe 0 (exempt de risque).

Cosmic R - CCT SWITCH - DECOR LINE

		CLD				LUMEN SORTANT (tq= 25 °C)
LED	couleur	poids	Ø mm	code	W tot	K - ølm - CRI
LED	blanc	0,70	220	220**46313**-00	**18**	3000K - 1589lm - CRI>80
						4000K - 1877lm - CRI>80
						5700K - 1709lm - CRI>80

IP54 IK04

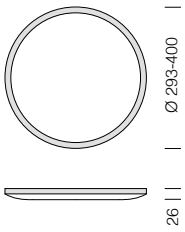

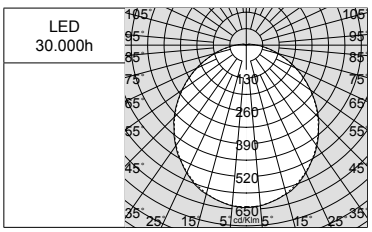

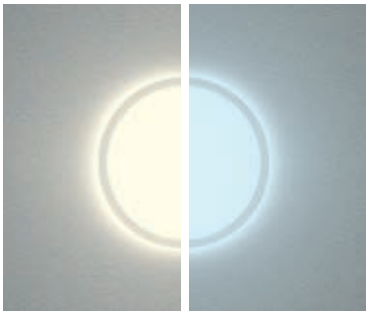

Corps/diffuseur : en matière thermoplastique résistant au petits choc mécanique; prêt pour un montage mural/ plafond

LED : maintien du flux lumineux à 80%: 30.000h (L80B10).
Facteur de puissance >0,9.
Groupe de risque photobiologique: Groupe 0 (exempt de risque).

Cosmic R - CCT SWITCH - DECOR LINE

		CLD				LUMEN SORTANT (tq= 25 °C)
LED	couleur	poids	Ø mm	code	W tot	K - ølm - CRI
LED	blanc	0,70	293	220**46311**-00	**24**	3000K - 2427lm - CRI>80
						4000K - 2734lm - CRI>80
						5700K - 2574lm - CRI>80
LED	blanc	0.90	400	220**46312**-00	**36**	3000K - 3835lm - CRI>80
						4000K - 4340lm - CRI>80
						5700K - 4051lm - CRI>80

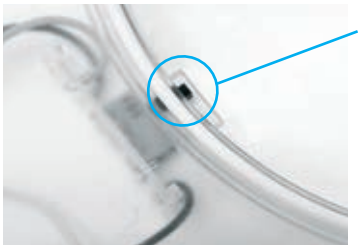

La caractéristique principale de ce luminaire est la technologie de « changement de température de couleur » : intégré à son corps, le sélecteur permet de choisir la température de couleur préférée (3000K-4000K-5700K) pour s'adapter à la plupart des installations.

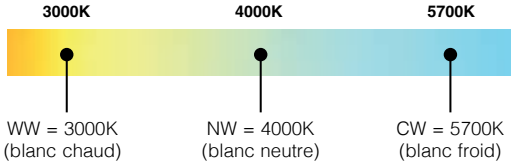

Rond - CCT MULTICOLOR

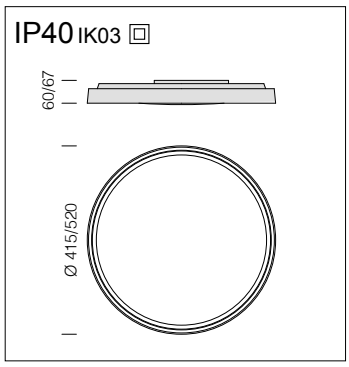

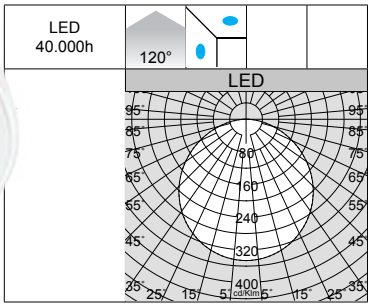

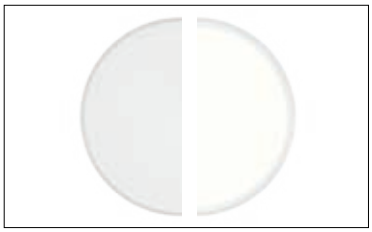

Rond plafonnier aux multiples possibilités décoratives, parfait pour créer des effets de lumière en hôtellerie.

Corpo: en ABS; prêt pour un montage mural/ plafond.

Diffuseur : en polycarbonate, antiéblouissement, incassable et auto-extinguible.

LED : maintien du flux lumineux à 80%: 40.000h (L80B20).
Facteur de puissance >0,9.

Rond 415 - CCT MULTICOLOR						
		CLD				LUMEN SORTANT (tq= 25 °C)
LED	couleur	poids	Ø mm	code	W tot	K - ølm - CRI
LED	blanc	1,70	415	220**46410**-00	**24+8**	3000K - 1425lm - CRI>80
						4000K - 1500lm - CRI>80
						5700K - 1500lm - CRI>80

Rond 520 - CCT MULTICOLOR						
		CLD				LUMEN SORTANT (tq= 25 °C)
LED	couleur	poids	Ø mm	code	W tot	K - ølm - CRI
LED	blanc	1,70	520	220**46411**-00	**45+12**	3000K - 2565m - CRI>80
						4000K - 2700lm - CRI>80
						5700K - 2700lm - CRI>80

La télécommande inclue permet de :
- allumer ou éteindre l'éclairage périphérique (seulement 3000K)
- passer de la lumière chaude (3000K) à la lumière neutre (4000K) ou froide (5700K)
- varier l'intensité lumineuse (éclairage périphérique non gradable)

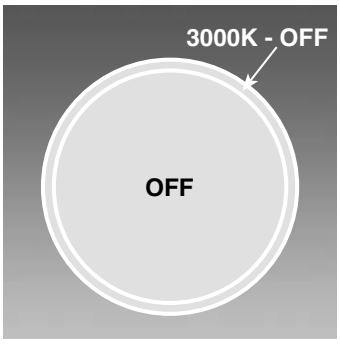

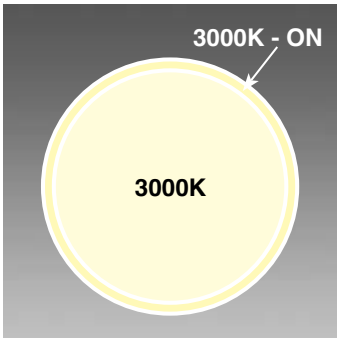

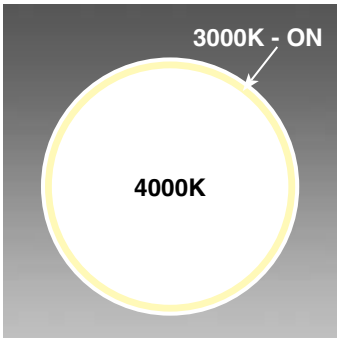

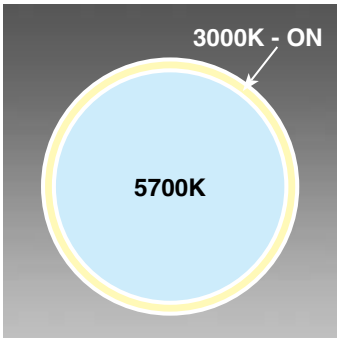

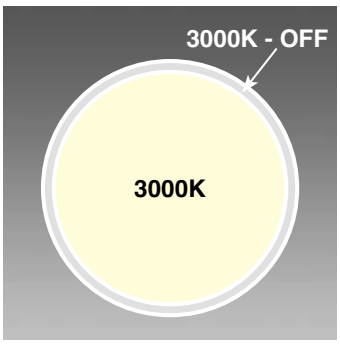

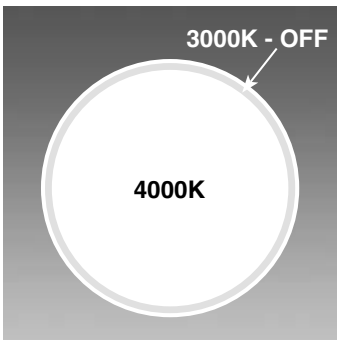

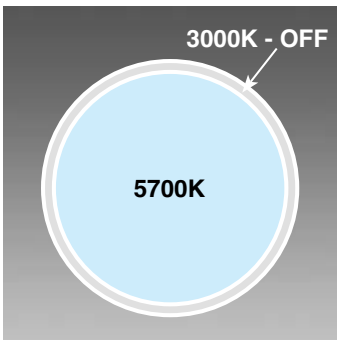

La caractéristique principale de ce luminaire est la technologie de « changement de température de couleur » : la télécommande inclue permet de choisir la température de couleur préférée (3000K-4000K-5700K) pour s'adapter à la plupart des installations.

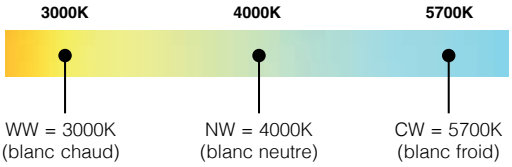

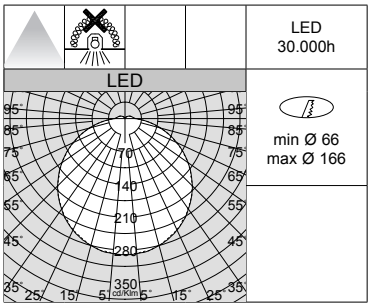

175X175mm

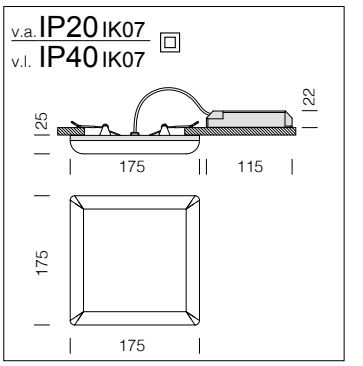

Corps/dissipateur : en aluminium moulé sous pression.

Diffuseur : en polycarbonate, antiéblouissement, incassable et auto-extinguible.

Équipement : étrier de fixation réglable pour encastrement.

LED : maintien du flux lumineux à 80%: 30.000h (L80B20).
Facteur de puissance >0,9.
Groupe de risque photobiologique: Groupe 0 (exempt de risque).

Mini Pastilla Q

		CLD				LUMEN SORTANT (tq= 25 °C)
LED	couleur	poids	mm	code	W tot	K - ølm - CRI
LED	blanc	0,30	175x175	220**46010**-00	**24**	3000K - 2210lm - CRI>80

Mini Pastilla est un luminaire à LED haute performance, idéal pour remplacer les appareils traditionnels dans toutes les applications. Son étrier de fixation réglable permet de l'encastrer dans des trous de 66 mm à 166 mm de diamètre.

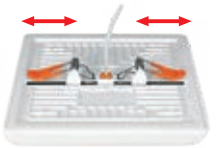

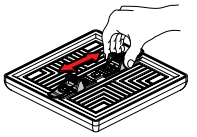

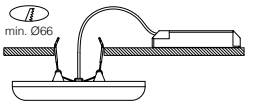

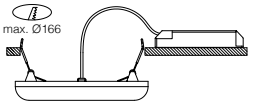

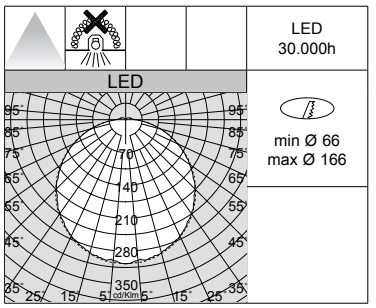

Ø175mm

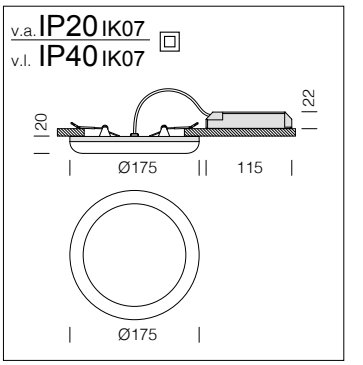

Corps/dissipateur : en aluminium moulé sous pression.

Diffuseur : en polycarbonate, antiéblouissement, incassable et auto-extinguible.

Équipement : étrier de fixation réglable pour encastrement.

LED : maintien du flux lumineux à 80%: 30.000h (L80B20).
Facteur de puissance >0,9.
Groupe de risque photobiologique: Groupe 0 (exempt de risque).

Mini Pastilla

		CLD				LUMEN SORTANT (tq= 25 °C)
LED	couleur	poids	mm	code	W tot	K - ølm - CRI
LED	blanc	0,30	175	220**46110**-00	**24**	3000K - 2308lm - CRI>80

Mini Pastilla est un luminaire à LED haute performance, idéal pour remplacer les appareils traditionnels dans toutes les applications. Son étrier de fixation réglable permet de l'encastrer dans des trous de 66 mm à 166 mm de diamètre.

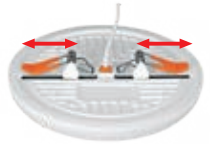

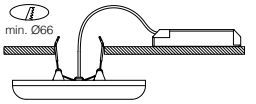

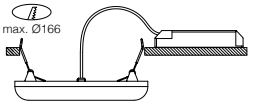

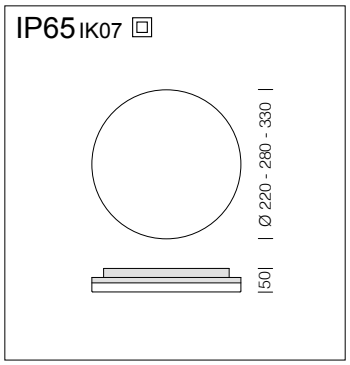

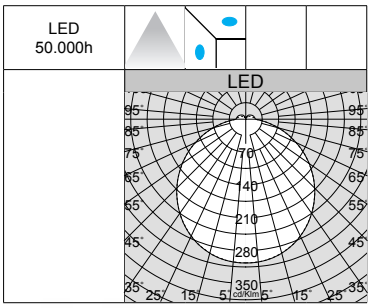

Corps : en polycarbonate incassable et auto-extinguible.

Diffuseur : en polycarbonate, antiéblouissement, incassable et auto-extinguible.

Equipement : équipé de plaque pour la fixation au plafond/mur.

LED : maintien du flux lumineux à 80%: 50.000h (L80B20).
Facteur de puissance >0,9.
Groupe de risque photobiologique: Groupe 0 (exempt de risque).

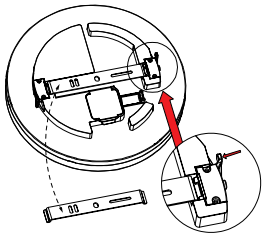

Pastilla						
		CLD				LUMEN SORTANT (tq= 25 °C)
LED	couleur	poids	Ø mm	code	W tot	K - ølm - CRI
(1) LED	blanc	0,60	220	2204**2510**-00	**15**	3000K - 1328lm - CRI>80
				2204**2511**-00		4000K - 1444lm - CRI>80
(2) LED	blanc	0,80	280	2204**2512**-00	**18**	3000K - 1651lm - CRI>80
				2204**2513**-00		4000K - 1796lm - CRI>80
(3) LED	blanc	1,30	330	2204**2514**-00	**24**	3000K - 2273lm - CRI>80
				2204**2515**-00		4000K - 2473lm - CRI>80

Pastilla - version avec capteur de lumière / présence (stepDIM)						
		CLD (sensor stepDIM)				LUMEN SORTANT (tq= 25 °C)
LED	couleur	poids	Ø mm	code	W tot	K - ølm - CRI
(2) LED	blanc	0,80	280	2204**2512-19**	**18**	3000K - 1651lm - CRI>80
				2204**2513-19**		4000K - 1796lm - CRI>80
(3) LED	blanc	1,30	330	2204**2514-19**	**24**	3000K - 2273lm - CRI>80
				2204**2515-19**		4000K - 2473lm - CRI>80

DÉTECTEUR DE PRÉSENCE stepDIM intégré (sous-code -19) : dispositif électronique qui détecte immédiatement tous les déplacements dans son champ d'action. Si le détecteur capte un mouvement dans la zone contrôlée, la lumière reste allumée. Si le détecteur ne détecte aucun mouvement, en fonction de la luminosité mesurée dans la pièce, après une temporisation d'attente il se produit une gradation de la lumière selon le niveau défini ou l'éclairage s'éteint après une temporisation définie.

Télécommande incluse de série pour contrôler ou modifier facilement et rapidement les paramètres une fois l'installation effectuée, sans avoir à accéder directement au luminaire.

ON OFF	Appuyer sur le bouton « ON/OFF » pour allumer ou éteindre la lumière, en désactivant le détecteur. Appuyer brièvement sur le bouton « M/R » pour activer le détecteur.	DIM+ DIM-	Appuyer brièvement sur le bouton « DIM+/DIM- » pour régler la luminosité. La luminosité se modifie par palier de 5 %, de 50 % à 100 %.
M/R	Appuyer brièvement sur le bouton « M/R » pour restaurer tous les paramètres aux dernières configurations enregistrées. Appuyer longuement sur le bouton « M/R » pour réinitialiser tous les paramètres aux réglages d'usine.	0s 1m 30m ∞	Période de stand-by (veille) : régler la temporisation de veille sur 0s/1min/30min/+∞
10% 30%	Niveau de luminosité en veille : régler le niveau de luminosité en veille sur 10 %/30 %	5lux 15lux 50lux disable	Détecteur de luminosité diurne : régler le seuil de luminosité diurne sur 5lux/15lux/50lux/désactivé.
25% 50% 100%	Zone de détection : régler la zone de détection sur 25 %/ 50 %/100 %	5s 1m 5m 10m	Temps de temporisation : régler le temps de maintien de la lumière sur 5s/1min/5min/10min.

EXEMPLE DE FONCTIONNEMENT EN MODE SÉCURITÉ (NIVEAU DE LUMINOSITE ÉTEINT)

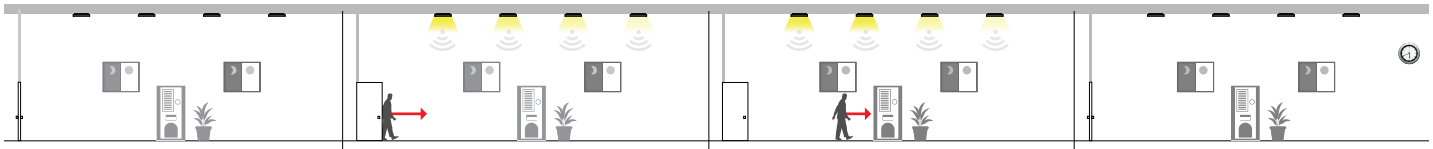

1 Quand aucun mouvement n'est détecté, la lumière reste éteinte.

2 Quand un mouvement est détecté, le détecteur allume la lumière à 100 % de luminosité.

3 La lumière reste allumée à 100 % pendant le temps de temporisation prédéfini (5sec/1min/5min/10min).

4 Après une temporisation d'attente définie, le détecteur éteint la lumière.

EXEMPLE DE FONCTIONNEMENT EN MODE ÉCONOMIE D'ÉNERGIE (NIVEAU DE LUMINOSITE ÉTEINT)

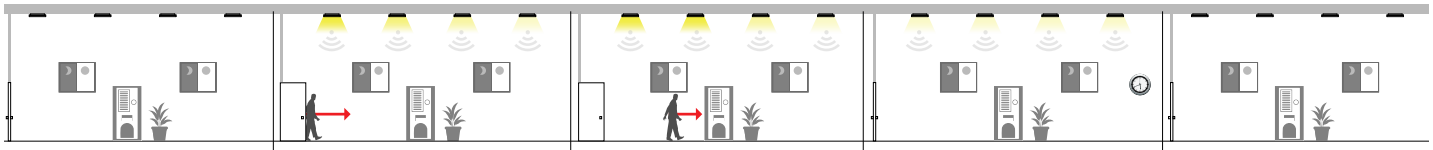

1 Quand aucun mouvement n'est détecté, la lumière reste éteinte.

2 Quand un mouvement est détecté, le détecteur allume la lumière à 100 % de luminosité.

3 La lumière reste allumée à 100 % pendant le temps de temporisation prédéfini (5sec/1min/5min/10min).

4 Quand aucun mouvement n'est détecté et une fois écoulée la temporisation d'attente, le détecteur active la gradation de la lumière selon le niveau de luminosité prédéfini (10 % ou 30 % de luminosité).

5 Après une temporisation d'attente définie, le détecteur éteint la lumière.

Pastilla CCT / POWER SWITCH : vous obtenez, en un seul corps, un luminaire complet pour toutes les exigences de projet, parce que la température de couleur (3000K-4000K-5700K) peut être réglée sur 2 formats de puissance afin de maintenir la continuité esthétique, tout en diversifiant l'intensité lumineuse.

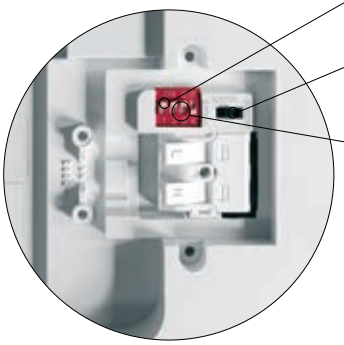

POWER SWITCH = la version standard inclut un commutateur pour sélectionner la puissance totale de l'appareil : 10W/15W - 13W/18W - 17W/24W.

CCT SWITCH = la version standard inclut un commutateur pour sélectionner la température de couleur : 3 000K - 4 000K - 5 700K.

CAPTEUR DE LUMIÈRE / PRÉSENCE ON-OFF (sous-code - 19) : Il s'agit d'un détecteur qui Il détecte immédiatement tous les déplacements dans son champ d'action. Si le détecteur capte un mouvement dans la zone contrôlée, la lumière reste allumée. Si le détecteur ne capte aucun mouvement, la lumière s'éteint après un délai défini.

DIP	2	3	TIME
I	ON	ON	5sec
II	ON	-	1min
III	-	ON	3min
IV	-	-	10min

TEMPS DE TEMPORISATION :
nous entendons la période de temps pendant laquelle la lumière restera ALLUMÉE (ON) après la dernière détection.

DIP	4	LUX
I	ON	25lux
II	-	*Disable

SEUIL DE LUMINOSITÉ DIURNE :
le détecteur de luminosité diurne précède le détecteur de mouvement. Définir la valeur-seuil selon les exigences spécifiques. En cas de désactivation (*Disable), seul le détecteur de mouvement fonctionne.

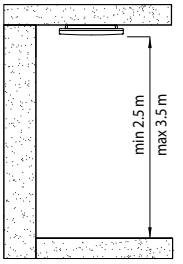

Installation ou plafond.

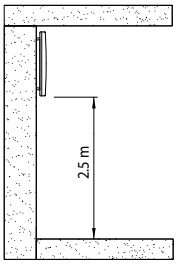

Installation au mur.

IP65 IK10

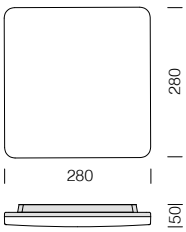

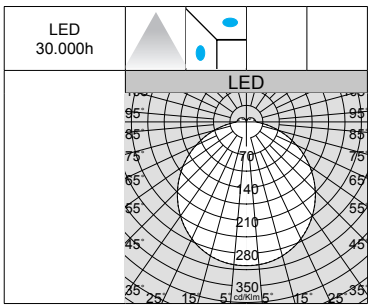

LED : maintien du flux lumineux à 80%: 30.000h (L80B20).
Facteur de puissance >0,9.
Groupe de risque photobiologique: Groupe 0 (exempt de risque).

Pastilla Q - CCT/POWER SWITCH							
		CLD			CLD (sensor ON-OFF)		LUMEN SORTANT (tq= 25 °C)
LED	couleur	poids	mm	code	code	W tot	K - ølm - CRI
LED	blanc	0.80	280x280	220**42613**-00	220**42613-19**	**13**	3000K - 1359lm - CRI>80
							4000K - 1482lm - CRI>80
							5700K - 1420lm - CRI>80
						18	3000K - 1881lm - CRI>80
							4000K - 2052lm - CRI>80
							5700K - 1967lm - CRI>80

IP65 IK10

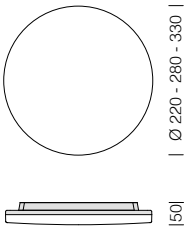

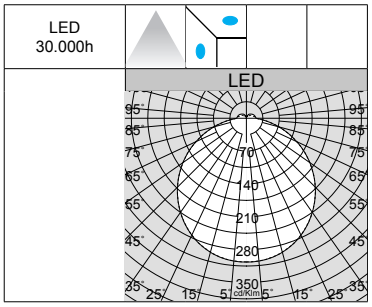

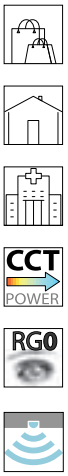

LED : maintien du flux lumineux à 80%: 30.000h (L80B20).
Facteur de puissance >0,9.
Groupe de risque photobiologique: Groupe 0 (exempt de risque).

Pastilla - CCT/POWER SWITCH							
		CLD			CLD (sensor ON-OFF)		LUMEN SORTANT (tq= 25 °C)
LED	couleur	poids	Ø mm	code	code	W tot	K - ølm - CRI
LED	blanc	1.00	220	220**42516**-00	220**42516-19**	**10**	3000K - 950lm - CRI>80
							4000K - 1055lm - CRI>80
							5700K - 998lm - CRI>80
						15	3000K - 1425lm - CRI>80
							4000K - 1568lm - CRI>80
							5700K - 1496lm - CRI>80
LED	blanc	1.00	280	220**42517**-00	220**42517-19**	**13**	3000K - 1359lm - CRI>80
							4000K - 1482lm - CRI>80
							5700K - 1420lm - CRI>80
						18	3000K - 1881lm - CRI>80
							4000K - 2052lm - CRI>80
							5700K - 1967lm - CRI>80
LED	blanc	1.00	330	220**42518**-00	220**42518-19**	**17**	3000K - 1857lm - CRI>80
							4000K - 2019lm - CRI>80
							5700K - 1938lm - CRI>80
						24	3000K - 2622lm - CRI>80
							4000K - 2850lm - CRI>80
							5700K - 2736lm - CRI>80

La caractéristique principale de ce luminaire est la technologie de « changement de température de couleur » : intégré à son corps, le sélecteur permet de choisir la température de couleur préférée (3000K-4000K-5700K) pour s'adapter à la plupart des installations.

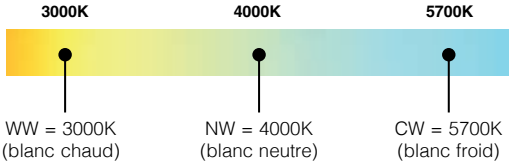

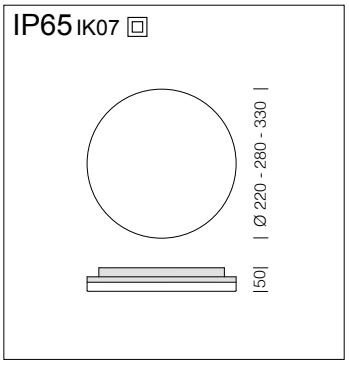

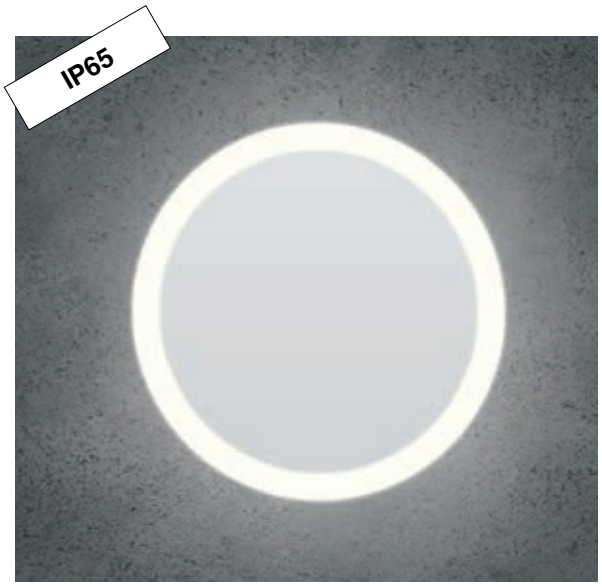

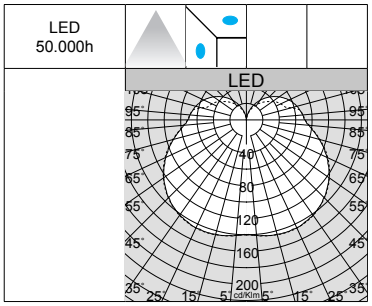

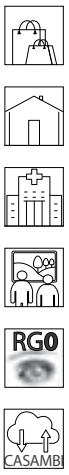

LED : maintien du flux lumineux à 80%: 50.000h (L80B20).
Facteur de puissance >0,9.
Groupe de risque photobiologique: Groupe 0 (exempt de risque).

(1) - Ø220mm

(2) - Ø280mm

(3) - Ø330mm

Pastilla Screen 1						
		CLD				LUMEN SORTANT (tq= 25 °C)
LED	couleur	poids	Ø mm	code	W tot	K - ølm - CRI
(1) LED	blanc	0.60	220	220**42810-39**	**15**	3000K - 254lm - CRI>80
				220**42810**-00		4000K - 267lm - CRI>80
(2) LED	blanc	0.80	280	220**42811-39**	**18**	3000K - 225lm - CRI>80
				220**42811**-00		4000K - 237lm - CRI>80
(3) LED	blanc	1,10	330	220**42812-39**	**24**	3000K - 258lm - CRI>80
				220**42812**-00		4000K - 271lm - CRI>80

Pastilla avec diffuseur antiéblouissement qui permet de réduire l'éblouissement direct et de créer de beaux jeux de lumière.

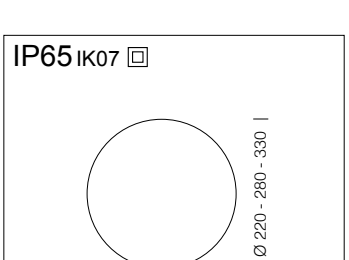

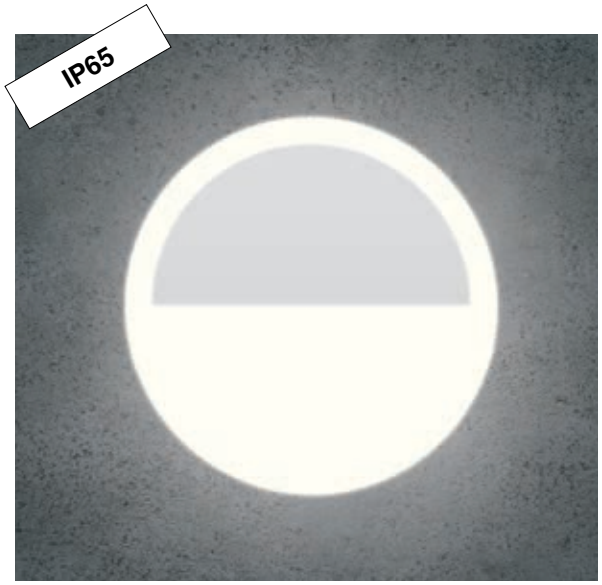

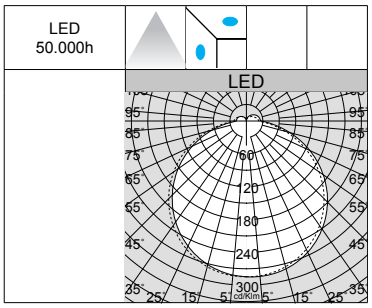

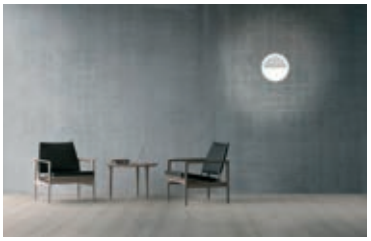

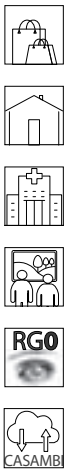

LED : maintien du flux lumineux à 80%: 50.000h (L80B20).
Facteur de puissance >0,9.
Groupe de risque photobiologique: Groupe 0 (exempt de risque).

(1) - Ø220mm

(2) - Ø280mm

(3) - Ø330mm

Pastilla Screen 2						
		CLD				LUMEN SORTANT (tq= 25 °C)
LED	couleur	poids	Ø mm	code	W tot	K - ølm - CRI
(1) LED	blanc	0.60	220	220**42910-39**	**15**	3000K - 772lm - CRI>80
				220**42910**-00		4000K - 813lm - CRI>80
(2) LED	blanc	0.80	280	220**42911-39**	**18**	3000K - 988m - CRI>80
				220**42911**-00		4000K - 1040lm - CRI>80
(3) LED	blanc	1,10	330	220**42912-39**	**24**	3000K - 1189lm - CRI>80
				220**42912**-00		4000K - 1252lm - CRI>80

Pastilla avec diffuseur antiéblouissement qui permet de réduire l'éblouissement direct et de créer de beaux jeux de lumière.

Pastilla J 2.0

Pastilla J 2.0 plafonnier facile à installer sur le mur/au plafond, avec corps en polycarbonate autoextinguible à haute résistance (IK07) et degré de protection élevé (IP65), en classe II. Le luminaire est équipé de LED **haute efficacité** pour une très grande **économie d'énergie**.

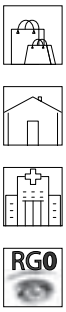

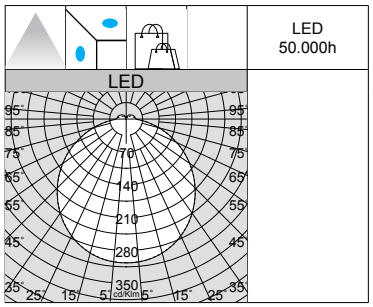

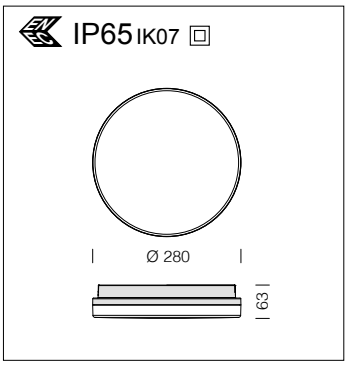

Equipement : équipé de plaque pour la fixation au plafond/mur.

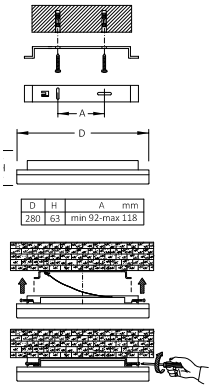

Corps : en polycarbonate incassable et auto-extinguible.

Diffuseur : en polycarbonate, antiéblouissement, incassable et auto-extinguible.

LED : maintien du flux lumineux à 80%: 50.000h (L80B20).
Facteur de puissance >0,9.
Groupe de risque photobiologique: Groupe 0 (exempt de risque).

POUR FAIRE GRIMPER ENCORE PLUS L'ÉCONOMIE D'ÉNERGIE, VERSIONS DISPONIBLES

Disponibles versions avec gradation DIP-SWITCH DIP-SWITCH (ON-OFF) et configurations SMART à contrôle Wi-Fi ou CASAMBI.

Son design sobre et compact convient à toutes les applications en extérieur, comme balcons, porches et terrasses, ainsi qu'à celles en intérieur, comme escaliers d'immeuble, rez-de-chaussée et parties communes.

Le plafonnier existe en températures de couleur 3 000K et 4 000K, avec un haut rendu des couleurs (CRI≥80) qui est le gage d'un éclairage efficace, agréable et sûr.

La souplesse d'emploi est garantie par la grande variété de versions disponibles : **gradation DALI** (CLD D-D) , ou **système de secours centralisé** (CLD EC) , **secours 1/3h** (CLD E) et **secours 3h + détecteur de présence** (CLD E).

Pastilla J 2.0 - ON OFF

ON OFF

		CLD				LUMEN SORTANT (tq= 25 °C)
LED	couleur	poids	Ø mm	code	W tot	K - ølm - CRI
LED	blanc	0,90	280	220**42710-39**	**16**	3000K - 1863lm - CRI≥80
				220**42710**-00		4000K - 2026lm - CRI≥80
LED	blanc	0,90	280	220**42711-39**	**21**	3000K - 2695lm - CRI≥80
				220**42711**-00		4000K - 2898lm - CRI≥80

Pastilla J 2.0 - DALI 2

DIMM DALI 2

		CLD D-DIG (DALI)				LUMEN SORTANT (tq= 25 °C)
LED	couleur	poids	Ø mm	code	W tot	K - ølm - CRI
LED	blanc	0,90	280	220**42710-3941**	**16**	3000K - 1863lm - CRI≥80
				220**42710-1241**		4000K - 2026lm - CRI≥80
LED	blanc	0,90	280	220**42711-3941**	**21**	3000K - 2695lm - CRI≥80
				220**42711-1241**		4000K - 2898lm - CRI≥80

Pastilla J 2.0 - EM EC

-0050 EM-EC

		CLD EC				LUMEN SORTANT (tq= 25 °C)
LED	couleur	poids	Ø mm	code	W tot	K - ølm - CRI
LED	blanc	0,90	280	220**42710-3950**	**16**	3000K - 1863lm - CRI≥80
				220**42710-0050**		4000K - 2026lm - CRI≥80
LED	blanc	0,90	280	220**42711-3950**	**21**	3000K - 2695lm - CRI≥80
				220**42711-0050**		4000K - 2898lm - CRI≥80

Pastilla J 2.0 - EM 1h

EM 1h S.A.

		CLD E (1h)				LUMEN SORTANT (tq= 25 °C)	% operation EM	
LED	couleur	poids	Ø mm	code	W tot	K - ølm - CRI	h	%
LED	blanc	1,40	280	220**42710-0928**	**19**	3000K - 1863lm - CRI≥80	**1h**	5%
				220**42710-09**		4000K - 2026lm - CRI≥80	**1h**	5%
LED	blanc	1,40	280	220**42711-0928**	**24**	3000K - 2695lm - CRI≥80	**1h**	4%
				220**42711-09**		4000K - 2898lm - CRI≥80	**1h**	4%

Pastilla J 2.0 - EM 3h

EM 3h S.A.

		CLD E (3h)				LUMEN SORTANT (tq= 25 °C)	% operation EM	
LED	couleur	poids	Ø mm	code	W tot	K - ølm - CRI	h	%
LED	blanc	1,40	280	220**42710-3128**	**19**	3000K - 1863lm - CRI≥80	**3h**	5%
				220**42710-31**		4000K - 2026lm - CRI≥80	**3h**	5%
LED	blanc	1,40	280	220**42711-3128**	**24**	3000K - 2695lm - CRI≥80	**3h**	3%
				220**42711-31**		4000K - 2898lm - CRI≥80	**3h**	3%

Pastilla J 2.0 - EM 3h + SENSOR

EM 3h

		CLD E (3h) + sensor (ON-OFF)				LUMEN SORTANT (tq= 25 °C)	% operation EM	
LED	couleur	poids	Ø mm	code	W tot	K - ølm - CRI	h	%
LED	blanc	1,40	280	220**42710-19573000**	**19**	3000K - 1863lm - CRI≥80	**3h**	5%
				220**42710-1957**		4000K - 2026lm - CRI≥80	**3h**	5%

L'utilisation rationnelle de la lumière est renforcée par le **détecteur de présence** qui fait fonctionner l'appareil uniquement si nécessaire, optimisant ainsi encore plus les très bonnes économies d'énergie.

Pastilla J 2.0 - SENSOR

		CLD sensor (ON-OFF)				LUMEN SORTANT (tq= 25 °C)
LED	couleur	poids	Ø mm	code	W tot	K - ølm - CRI
LED	blanc	0.90	280	220**42710-1928**	**16**	3000K - 1863lm - CRI≥80
				220**42710-19**		4000K - 2026lm - CRI≥80
LED	blanc	0.90	280	220**42711-1928**	**21**	3000K - 2695lm - CRI≥80
				220**42711-19**		4000K - 2898lm - CRI≥80

Télécommande code **81418618** à commander séparément avec supplément, pour modifier les paramètres après l'installation sans avoir à accéder directement au luminaire.

CARACTÉRISTIQUES TECHNIQUES CAPTEUR	
Zone de détection	75%
Distance de détection	Ø 4-6 m (réglable)
Temps de temporisation	1 min
Luminosité ambiante	Disable
Consommation électrique	~ 0,9 W
Fréquence/puissance microwave	5.8GHz / <0.3mW
Temp. de fonctionnement	-25°C ÷ 60°C

RADAR SENSOR intégré (sous-code -19) : dispositif électronique qui détecte immédiatement tous les déplacements dans son champ d'action. Si le détecteur capte un mouvement dans la zone contrôlée, la lumière reste allumée. Si le détecteur ne détecte aucun mouvement, en fonction de la luminosité mesurée dans la pièce, l'éclairage s'éteint après une temporisation définie

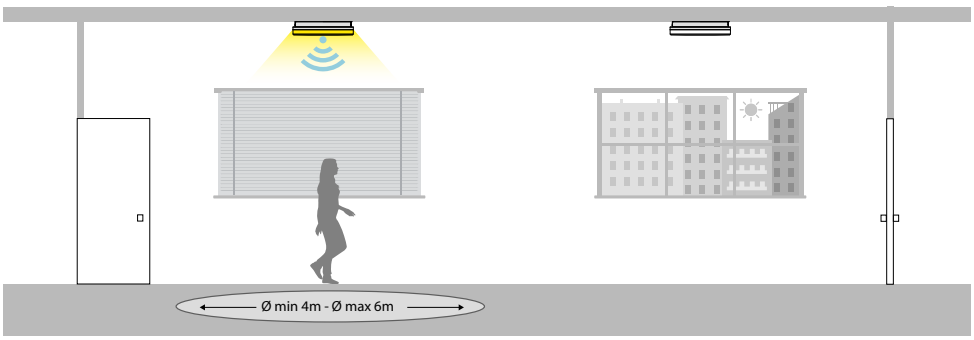

Tortuga 2.0 - CCT/POWER SWITCH + secours et capteur de lumière / présence

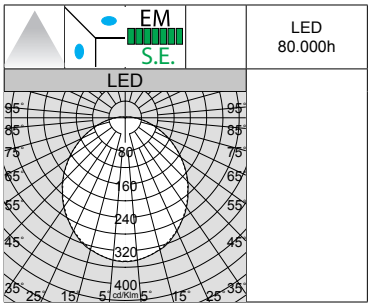

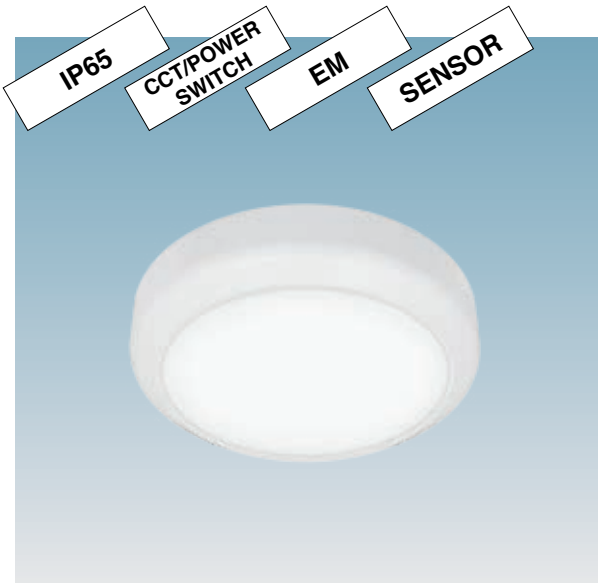

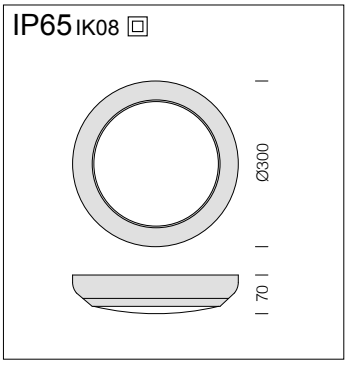

Corps : en polycarbonate incassable et auto-extinguible avec diffuseur en polycarbonate, antiéblouissement, incassable et auto-extinguible.
LED : maintien du flux lumineux à 80%: 80.000h (L80B20).
Facteur de puissance >0,9.

Tortuga 2.0 est équipé d'un bornier pour alimentation électrique en classe II avec possibilité de connexion en loop-in.

Tortuga 2.0 - CCT/POWER SWITCH - EM - SENSOR						
		CLD E + sensor (ON-OFF)				LUMEN SORTANT (tq= 25 °C)
LED	couleur	peso	Ø mm	code	W tot	K - ølm - CRI
LED	blanc	1.00	300	220**42414-1957**	**11**	3000K - 1045lm - CRI>80
						4000K - 1100lm - CRI>80
						6000K - 1100lm - CRI>80
					15	3000K - 1425lm - CRI>80
						4000K - 1500lm - CRI>80
						6000K - 1500lm - CRI>80
					19	3000K - 1900lm - CRI>80
						4000K - 1995lm - CRI>80
						6000K - 1995lm - CRI>80
Circuit SEC. 3h séparé : 3W (puissance du circuit de charge) – 120 lm à 6000K.						

TORTUGA 2.0 CCT / POWER SWITCH - EM - SENSOR: dans un seul luminaire, vous disposez d'un appareil complet, parfaitement intégrable dans n'importe quel environnement architectural grâce à un switch qui permet de sélectionner la température de couleur souhaitée (3000K-4000K-6000K) parmi 3 formats de puissance. Cela permet de conserver une continuité esthétique tout en diversifiant l'intensité lumineuse. De plus, Tortuga 2.0 inclut en standard une **cellule de présence/lumineuse** capable d'allumer ou d'éteindre le plafonnier selon la détection de présence et la luminosité ambiante, ainsi qu'une fonction de **SECours intégrée avec circuit séparé et LED dédiés** (avec bouton test), garantissant une autonomie de 3h en cas de coupure d'alimentation, conforme aux normes de sécurité.

CAPTEUR DE LUMIÈRE / PRÉSENCE ON-OFF : Il s'agit d'un détecteur qui Il détecte immédiatement tous les déplacements dans son champ d'action. Si le détecteur capte un mouvement dans la zone contrôlée, la lumière reste allumée. Si le détecteur ne capte aucun mouvement, la lumière s'éteint après un délai défini.

Detection Area			Hold Time			Daylight Sensor			ON
	1 2			3 4 5			6 7 8		
I	ON ON	100%	I	ON ON ON	5s	I	ON ON ON	2lux	
			II	ON ON -	30s	II	ON ON -	10lux	
II	ON -	75%	III	ON - ON	1m				
			IV	ON - -	3m	III	- ON -	25lux	
III	- ON	50%	V	- ON ON	5m				
			VI	- ON -	10m	IV	ON - -	50lux	
IV	- -	25%	VII	- - ON	20m	V	- - -	Disable	
			VIII	- - -	30m				

PLAGE DE DÉTECTION : nous entendons la zone de détection pouvant être réglée en configurant les interrupteurs DIP pour une application spécifique.

TEMPS DE TEMPORISATION : nous entendons la période de temps pendant laquelle la lumière restera ALLUMÉE (ON) après la dernière détection.

CAPTEUR DE LUMINOSITÉ DIURNE : le détecteur de luminosité diurne précède le détecteur de mouvement. Définir la valeur-seuil selon les exigences spécifiques. En cas de désactivation (Disable), seul le détecteur de mouvement fonctionne.

CCT SWITCH = la version standard inclut un commutateur pour sélectionner la température de couleur: 3000K - 4000K - 6000K.

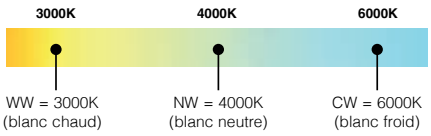

POWER SWITCH = la version standard inclut un commutateur pour sélectionner la puissance totale de l'appareil : 11W/15W/19W.

EM TEST BUTTON : fournit des informations en temps réel sur l'état de l'appareil en réalisant tous les tests mentionnés. Une façon simple de réduire les coûts et de simplifier l'inspection et la maintenance du système.

Circuit de secours S.E. (Seulement Urgence): en cas de coupure de courant, la lampe reliée au circuit de secours reste allumée et permet d'éviter ainsi les désagréments dus à une interruption soudaine de l'alimentation. Le dispositif a une autonomie de 3h. Lorsque l'alimentation est rétablie, la batterie se recharge automatiquement.

1) Une brève pression (>1s) sur le bouton lance un test fonctionnel d'une durée de 5 secondes (la capacité de la batterie doit être supérieure à 5 % = recharge 30 min).
2) Une pression prolongée sur le bouton (>10s) réinitialise le temporisateur (reset du système).

INDICATEUR LED	ÉTAT	DESCRIPTION
VERT FIXE	Veille, système OK	Fonctionnement sur tension secteur, batterie chargée
VERT (clignotement rapide 0,25s on/off)	Test fonctionnel en cours	Test fonctionnel en cours
VERT (clignotement lent 1s on/off)	Test d'autonomie en cours	Test d'autonomie en cours
ROUGE FIXE	Défaut plafonnier	Circuit ouvert, court-circuit ou défaut LED
ROUGE (clignotement rapide 0,25s on/off)	Défaut capacité batterie	Test d'autonomie batterie échoué
ROUGE (clignotement lent 1s on/off)	Défaut batterie	Tension batterie incorrecte, court-circuit ou circuit ouvert
VERT ET ROUGE éteint	Fonctionnement sur batterie	Mode SEC. : réseau déconnecté ou panne de courant

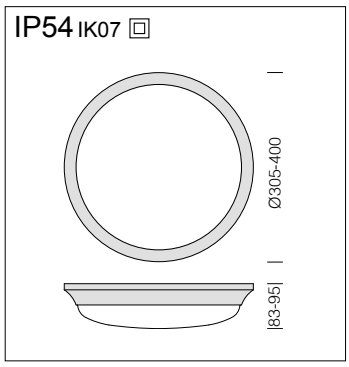

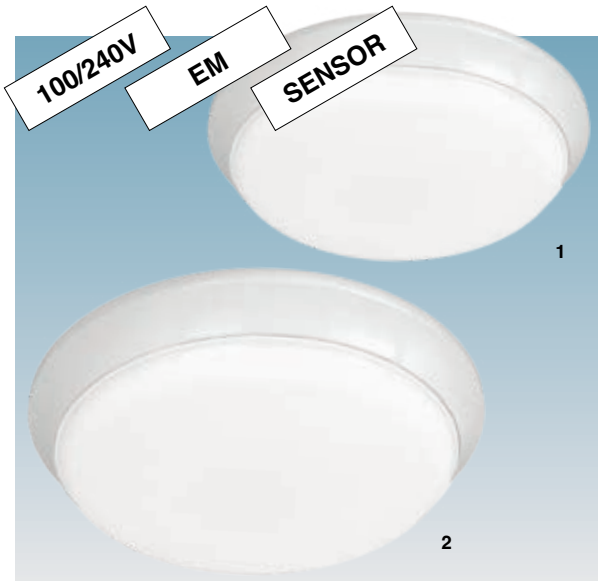

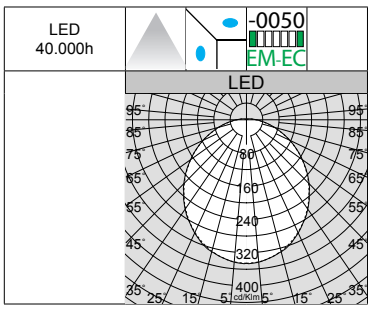

Corps : en polycarbonate incassable et auto-extinguible avec diffuseur en polycarbonate, antiéblouissement, incassable et auto-extinguible.
LED : maintien du flux lumineux à 70%: 40.000h (L70B50).
Facteur de puissance >0,9.

Tortuga

		CLD			CLD-EC		LUMEN SORTANT (tq= 25 °C)
LED	couleur	poids	Ø mm	code	code	W tot	K - ølm - CRI
(1) LED	blanc	0.70	305	220**42410**-00	220**42410-0050**	**17**	3000K - 1436lm - CRI>80
				220**42411**-00	220**42411-0050**		4000K - 1562lm - CRI>80
(2) LED	blanc	1,10	400	220**42412**-00	220**42412-0050**	**28**	3000K - 2523lm - CRI>80
				220**42413**-00	220**42413-0050**		4000K - 2744lm - CRI>80

Sur demande : disponible en version DIMM-DALI.

Tortuga - version de Secours SA - 220/240V

		CLD E				LUMEN SORTANT (tq= 25 °C)	% operation EM	
LED	couleur	poids	Ø mm	code	W tot	K - ølm - CRI	h	%
(1) LED	blanc	1,20	305	220**42410-09**	**18**	3000K - 1436lm - CRI>80	**3h**	12,5%
				220**42411-09**		4000K - 1562lm - CRI>80	**3h**	12,5%
(2) LED	blanc	1,60	400	220**42412-09**	**30**	3000K - 2523lm - CRI>80	**3h**	7%
				220**42413-09**		4000K - 2744lm - CRI>80	**3h**	7%

Version EM 3 heures.

Tortuga SENSOR - avec capteur de lumière / présence (ON-OFF) - 220/240V

		CLD sensor (ON-OFF)				LUMEN SORTANT (tq= 25 °C)
LED	couleur	poids	Ø mm	code	W tot	K - ølm - CRI
(1) LED	blanc	0.70	305	220**42410-19**	**17**	3000K - 1436lm - CRI>80
				220**42411-19**		4000K - 1562lm - CRI>80
(2) LED	blanc	1,10	400	220**42412-19**	**28**	3000K - 2523lm - CRI>80
				220**42413-19**		4000K - 2744lm - CRI>80

Sur demande: câblage de sécurité à **alimentation centralisée CLD-EC (sous-code -0050).**

CAPTEUR DE LUMIÈRE / PRÉSENCE ON-OFF (sous-code -19) : dispositif électronique qui détecte immédiatement tous les déplacements dans son champ d'action. Si le détecteur capte un mouvement dans la zone contrôlée, la lumière reste allumée. Si le détecteur ne détecte aucun mouvement, en fonction de la luminosité mesurée dans la pièce, l'éclairage s'éteint après une temporisation définie

CARACTÉRISTIQUES TECHNIQUES CAPTEUR	
Zone de détection	360°
Distance de détection	Ø 1-8 m (réglable)
Hauteur d'installation	min. 2,5m - max. 3,5 m
Temps de temporisation	10 sec - 12 min
Luminosité ambiante	10 ~ 2000 Lux
Consommation électrique	~ 0,9 W
Fréquence (HF system)	5,8 GHz
Temp. de fonctionnement	-15°C ÷ 70°C

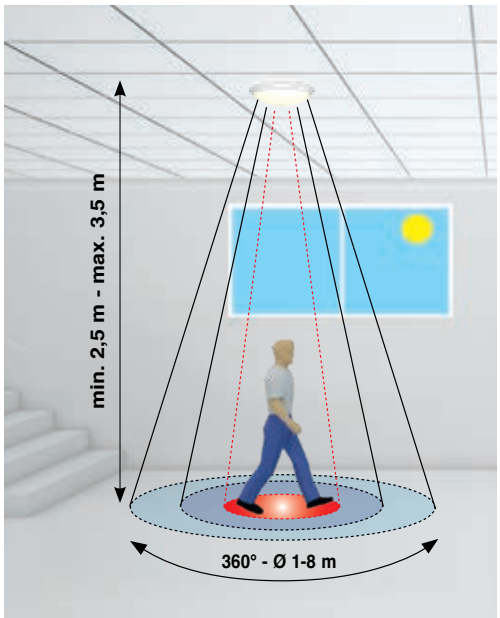

Installation ou plafond.

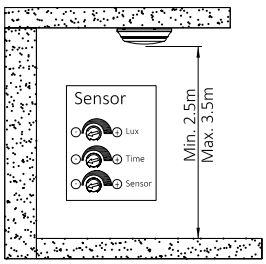

Installation au mur.

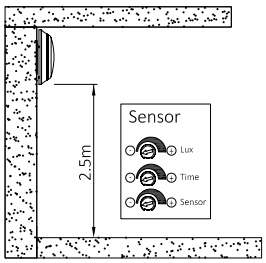

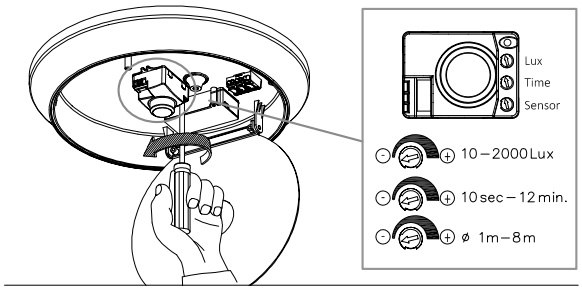

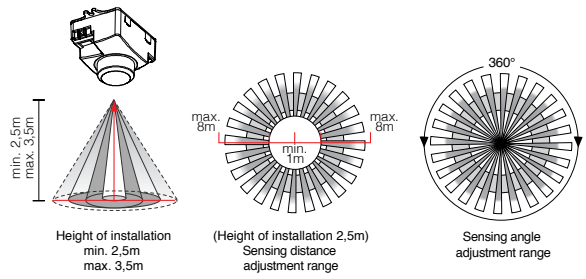

ARCHITECTURAL

Argon 3.6 en délicate version blanche pour intérieur; elles sont aussi indiquées pour l'éclairage des centres commerciaux, des salles d'exposition et pour zones alimentaires.

Corps : aluminium moulé sous pression.

Diffuseur : polycarbonate à disques concentriques.

Équipement : avec connectique rapide.

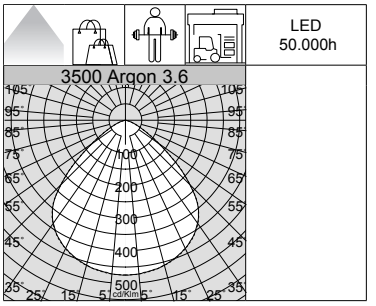

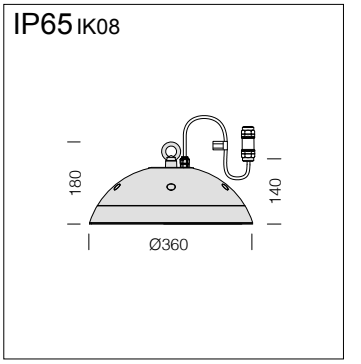

LED : facteur de puissance : ≥0,9.
Maintien du flux lumineux à 80%: 50.000h (L80B20).
Groupe de risque photobiologique: groupe 0 (exempt de risque).

3500 Argon 3.6						
		CLD				LUMEN SORTANT (tq= 25 °C)
LED	couleur	poids	Ø	code	W tot	K - ølm - CRI
LED	blanc	3,20	360	22**350001**-00	**100**	4000K - 16117m - CRI>80

Argon en couleur blanche : version eh aluminium moulé sous pression lisse, facile à entretenir/nettoyer, parfaite pour centres commerciaux, des salles d'exposition et pour zones alimentaires.

Corps : aluminium moulé sous pression avec ailettes de refroidissement incorporées dans le cache.

Diffuseur : polycarbonate à disques concentriques.

Équipement : avec connectique rapide.

IP65 IK08

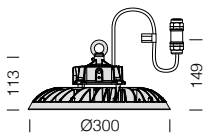

LED : facteur de puissance : ≥0,9. Maintien du flux lumineux à 80%: 80.000h (L80B20).
Groupe de risque photobiologique: groupe 0 (exempt de risque).

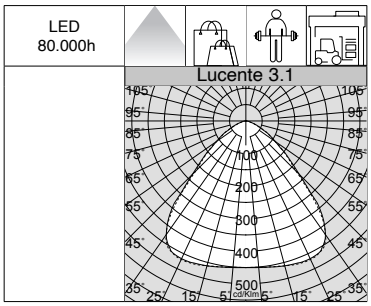

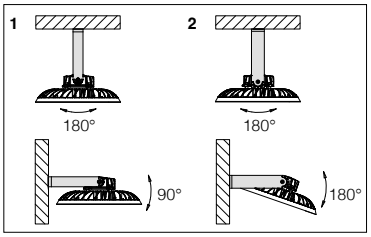

3700 Lucente 2.7							
		CLD			CLD D-DIG (DALI)		LUMEN SORTANT (tq= 25 °C)
LED	couleur	poids	Ø	code	code	W tot	K - ølm - CRI
LED	graphite	2,20	300	22**370030**-00	22**370030-1241**	**100**	4000K - 17083lm - CRI>80

3700 Lucente 3.1							
		CLD			CLD D-DIG (DALI)		LUMEN SORTANT (tq= 25 °C)
LED	couleur	poids	Ø	code	code	W tot	K - ølm - CRI
LED	graphite	2,20	300	22**370031**-00	22**370031-1241**	**150**	4000K - 24175lm - CRI>80
				22**370032**-00	22**370032-1241**	**200**	4000K - 32461lm - CRI>80

Réflecteur UGR<25
220**92772-**00
En aluminium moulé sous pression, oxydé anodiquement avec épaisseur 3µ et brillanté, pour un rendement lumineux élevé.

Étrier mural orientable	
1	220**27130**-00
2	220**27131**-00
Étrier en acier peint avec échelle graduée pour l'orientation ±90/180° de l'appareil.	

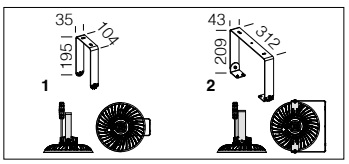

Corps : aluminium moulé sous pression avec ailettes de refroidissement incorporées dans le cache.

Diffuseur : polycarbonate à disques concentriques.

Équipement : avec crochet pliable (version 2.9) de suspension et connectique rapide.

POWER SWITCH: le luminaire est équipé de série d'un driver avec interrupteur de sélection de la puissance totale (3 formats de puissance). Un seul corps forme un luminaire complet pour répondre à toutes les exigences de projet. La version standard inclut un commutateur pour sélectionner la puissance totale de l'appareil:
Low = 100W
Medium = 150W
High = 200W

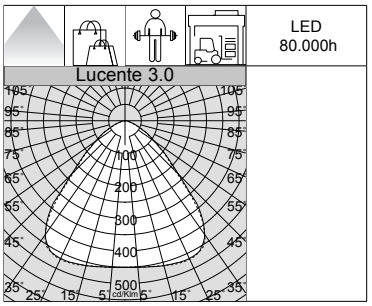

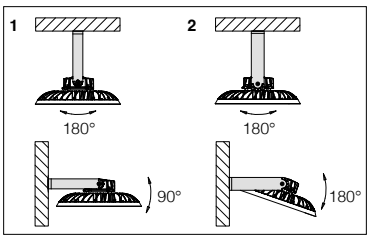

IP65 IK08

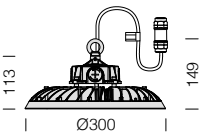

LED : facteur de puissance : ≥0,9.
Maintien du flux lumineux à 80%: 80.000h (L80B20).
Groupe de risque photobiologique: groupe 0 (exempt de risque).

3700 Lucente 3.0 - POWER SWITCH						
		CLD				LUMEN USCENTI (tq= 25 °C)
LED	couleur	poids	Ø	code	W tot	K - ølm - CRI
LED	graphite	2,20	300	22**370036**-00	**100**	4000K - 18000lm - CRI>80
					150	4000K - 26000lm - CRI>80
					200	4000K - 34000lm - CRI>80

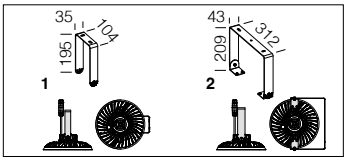

Étrier mural orientable	
1	220**27130**-00
2	220**27131**-00
Étrier en acier peint avec échelle graduée pour l'orientation ±90/180° de l'appareil.	

Réflecteur UGR<25
220**92772-**00
En aluminium moulé sous pression, oxydé anodiquement avec épaisseur 3µ et brillanté, pour un rendement lumineux élevé.

IP65 IK08

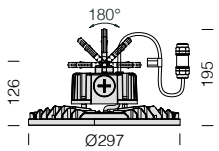

LED : facteur de puissance : ≥0,9. Maintien du flux lumineux à 80%: 50.000h (L80B20).
Groupe de risque photobiologique: groupe 0 (exempt de risque).

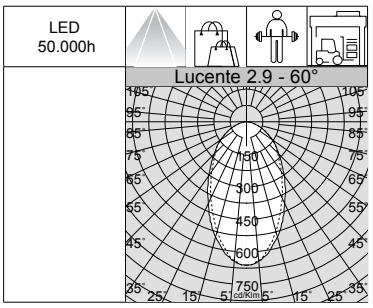

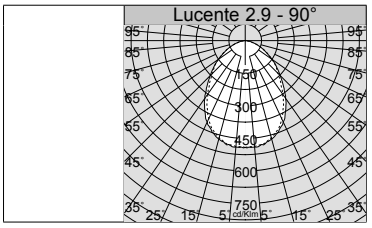

3700 Lucente 2.9 - CCT / POWER / BEAM ANGLE SWITCH							
		CLD				LUMEN SORTANT (tq= 25 °C)	
LED	couleur	poids	Ø	code	W tot	K - ølm - CRI - degrés	K - ølm - CRI - degrés
LED	graphite	2,30	297	22**370035**-00	**150**	3000K - 22800lm - CRI>80 - 60°	3000K - 23260lm - CRI>80 - 90°
						4000K - 24000lm - CRI>80 - 60°	4000K - 24480lm - CRI>80 - 90°
						6500K - 24000lm - CRI>80 - 60°	6500K - 24480lm - CRI>80 - 90°
					175	3000K - 26600lm - CRI>80 - 60°	3000K - 26870lm - CRI>80 - 90°
						4000K - 28000lm - CRI>80 - 60°	4000K - 28280lm - CRI>80 - 90°
						6500K - 28000lm - CRI>80 - 60°	6500K - 28280lm - CRI>80 - 90°
					200	3000K - 30400lm - CRI>80 - 60°	3000K - 30700lm - CRI>80 - 90°
						4000K - 32000lm - CRI>80 - 60°	4000K - 32320lm - CRI>80 - 90°
						6500K - 32000lm - CRI>80 - 60°	6500K - 32320lm - CRI>80 - 90°

Lucente Lucente 2.9 - CCT / POWER / BEAM ANGLE SWITCH - Vous obtenez, en un seul corps, un luminaire complet pour toutes les exigences de projet, parce que le faisceau lumineux peut être réglé sur 3 températures de couleur et sur 3 formats de puissance, afin de maintenir la continuité esthétique, tout en diversifiant l'intensité lumineuse. Ces qualités en font un appareil d'exception pour l'éclairage des centres commerciaux, des salles d'exposition.

CCT SWITCH = la version standard inclut un commutateur pour sélectionner la température de couleur : 3 000K - 4 000K - 6 500K.

POWER SWITCH = la version standard inclut un commutateur pour sélectionner la puissance totale de l'appareil : 150W - 175W - 200W.

BEAM ANGLE SWITCH = la version standard inclut un commutateur pour sélectionner le type de faisceau lumineux: 60° - 90°.

Ce appareil se caractérise principalement par sa nouvelle technologie de « modification de température de couleur » situés sur le corps de l'appareil, les 3 **sélecteurs intégrés** permettent de :

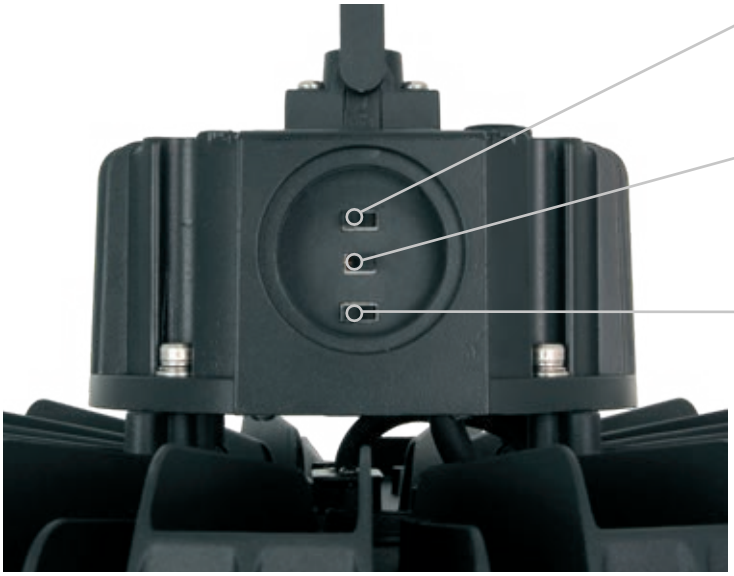

• sélectionner le type de luminosité selon 3 plages de puissance en sortie :
Low = 150W Medium = 175W High = 200W

• sélectionner le type de faisceau lumineux:

• sélectionner 3 différentes températures de couleur pour s'adapter à la plupart des installations :

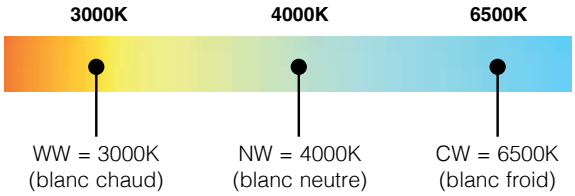

Corps : aluminium moulé sous pression avec ailettes de refroidissement incorporées dans le cache.

Diffuseur : polycarbonate à disques concentriques.

Équipement : avec connectique rapide.

SENSOR STAND-ALONE

Capteur de lumière / présence (sous-code - 1219) : Il s'agit d'un détecteur qui Il détecte immédiatement tous les déplacements dans son champ d'action. Si le détecteur capte un mouvement dans la zone contrôlée, la lumière reste allumée. Si le détecteur ne capte aucun mouvement, la lumière s'éteint après un délai défini.

Détecteur de présence et de luminosité - STAND-ALONE

Lucente avec cellule de présence/lumineuse stand-alone en mode de fonctionnement 0/10V.

CARACTÉRISTIQUES TECHNIQUES	
Tension secteur	220-240 Vac - 50/60 Hz
Fréquence	5,8 GHz±75 MHz
Angle de détection	plafond : 360°
Plage de détection	8-16 m max. (réglable)
Hauteur d'installation	plafond : 12 m (≤ 15 m max.)
Consommation électrique	≤ 0,6 W (standby)
Technologie	Micro-ondes
Température de fonctionnement cellule	-20 ... +70 °C

Télécommande (option code 22099031-00) pour modifier les paramètres après l'installation sans devoir accéder directement à l'appareil.

1	2 3	4	5 6
I ● 100%	I ● ● 30S	I ● OFF	I ● ● OFF
II ○ 50%	II ● ○ 1min	II ○ 100LUX	II ● ○ 30%
	III ○ ● 5min		III ○ ● 10%
	IV ○ ○ 10min		IV ○

DÉFINITION DES PARAMÈTRES			
Technologie	Dipswitch (version standard)		Télécommande (option)
Plage de détection	1	100% / 50%	100% / 75% / 50% / 25%
Temps de temporisation (réglable)	2-3	30s / 1min / 5min / 10min	5s / 30s / 1min/ 3min / 5min / 10min / 20min / 30min
Luminosité ambiante (réglable)	4	100lux / OFF	2lux / 10lux /30lux / 50lux / 80lux / 120lux/ OFF
Niveau de gradation stand-by (réglable)	5-6	10% / 30% / OFF	

Si le détecteur ne détecte aucun mouvement, le luminaire garde un éclairement constant et prédéterminé pendant une durée prédéfinie.

Si le détecteur détecte un mouvement dans la zone contrôlée, le luminaire passe automatiquement à une puissance de 100 %.

Si le détecteur ne détecte aucun mouvement, après une temporisation définie, il repasse au niveau d'éclairement prédéterminé.

Télécommande
220**99031**-00
Télécommande pour modifier les paramètres après l'installation sans devoir accéder directement à l'appareil.

IP65 IK08

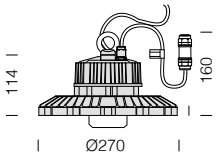

LED : facteur de puissance : ≥0,9. Maintien du flux lumineux à 80%: 50.000h (L80B20).
Groupe de risque photobiologique: groupe 0 (exempt de risque).

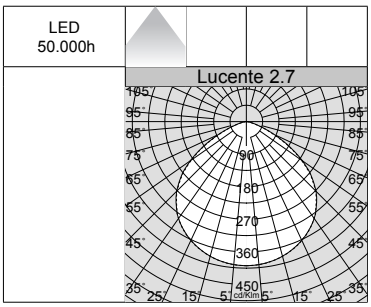

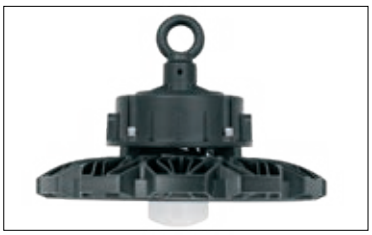

3700 Lucente 2.7 - avec détecteur de présence et de luminosité - STAND-ALONE						
		CLD D				LUMEN SORTANT (tq= 25 °C)
LED	couleur	poids	Ø	code	W tot	K - ølm - CRI
LED	graphite	1,60	270	22**370030-1219**	**100**	4000K - 15823m - CRI>80

IP65 IK08

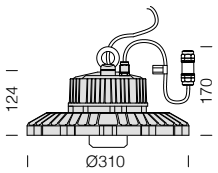

LED : facteur de puissance : ≥0,9. Maintien du flux lumineux à 80%: 50.000h (L80B20).
Groupe de risque photobiologique: groupe 0 (exempt de risque).

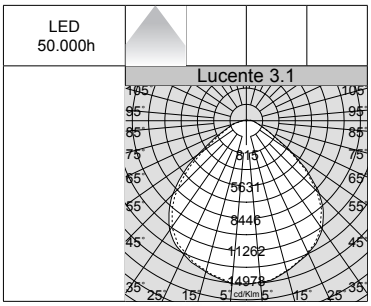

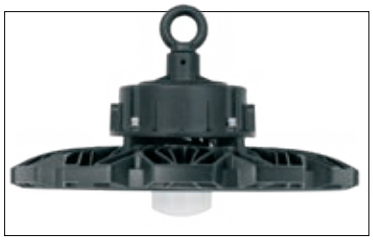

3700 Lucente 3.1 - avec détecteur de présence et de luminosité - STAND-ALONE						
		CLD D				LUMEN SORTANT (tq= 25 °C)
LED	couleur	poids	Ø	code	W tot	K - ølm - CRI
LED	graphite	2.10	310	22**370031-1219**	**150**	4000K - 22012lm - CRI>80
		2.60		22**370032-1219**	**200**	4000K - 29486lm - CRI>80

Corps : aluminium moulé sous pression.

Diffuseur : verre trempé transparent épaisseur 4 mm résistant aux chocs thermiques et aux chocs mécaniques.

Équipement : étrier galvanisé et peint, câble pour le raccordement au secteur.

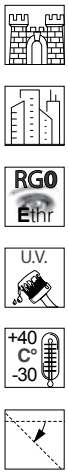

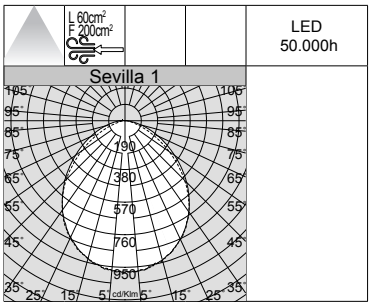

IP65 IK08

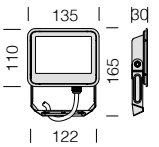

Dotations : avec câble pour le raccordement au secteur L = 0,5 m.

LED : maintien du flux lumineux à 80%: 50.000h (L80B20). Facteur de puissance ≥0,9.
Groupe de risque photobiologique: groupe 0 (exempt de risque).

Sevilla 1					
		CLD			LUMEN SORTANT (tq= 25 °C)
LED	couleur	poids	code	W tot	K - ølm - CRI
LED	graphite	0,30	22**413331**-00	**20**	3000K - 2100lm - CRI 80
			22**413332**-00		4000K - 2200lm - CRI 80
			22**413333**-00		6500K - 2200lm - CRI 80

IP65 IK08

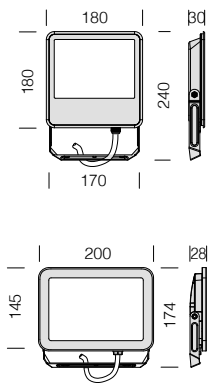

ASYMÉTRIQUE

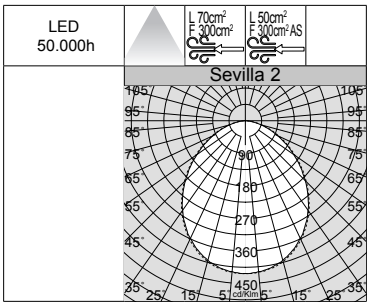

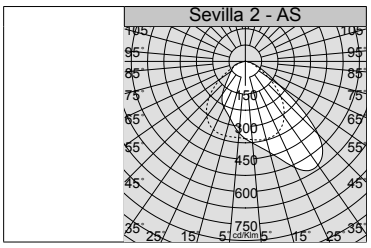

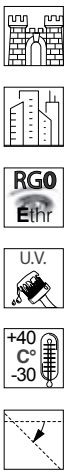

Dotations : avec câble pour le raccordement au secteur L = 0,5 m.

LED : maintien du flux lumineux à 80%: 50.000h (L80B20). Facteur de puissance ≥0,9.
Groupe de risque photobiologique: groupe 0 (exempt de risque).

Sevilla 2					
		CLD			LUMEN SORTANT (tq= 25 °C)
LED	couleur	poids	code	W tot	K - ølm - CRI
LED	graphite	0,60	22**413431**-00	**50**	3000K - 5200lm - CRI 80
			22**413432**-00		4000K - 5500lm - CRI 80
			22**413433**-00		6500K - 5500lm - CRI 80

Dotations : avec câble pour le raccordement au secteur L = 0,5 m.

LED : maintien du flux lumineux à 80%: 50.000h (L80B20). Facteur de puissance ≥0,9.
Groupe de risque photobiologique: groupe 0 (exempt de risque).

Sevilla 2 - asymétrique					
		CLD			LUMEN SORTANT (tq= 25 °C)
LED	couleur	poids	code	W tot	K - ølm - CRI
LED	graphite	0,70	22**413434**-00	**50**	3000K - 5000lm - CRI 80
			22**413435**-00		4000K - 5500lm - CRI 80
			22**413436**-00		6500K - 5500lm - CRI 80

IP65 IK08

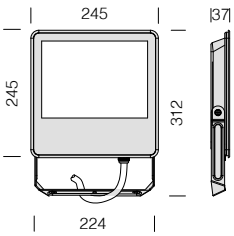

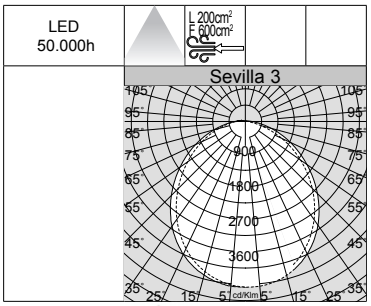

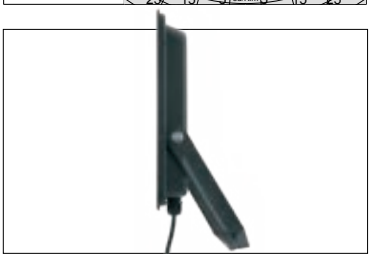

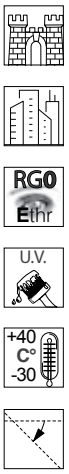

Dotations : avec câble pour le raccordement au secteur L = 0,5 m.

LED : maintien du flux lumineux à 80%: 50.000h (L80B20). Facteur de puissance ≥0,9.
Groupe de risque photobiologique: groupe 0 (exempt de risque).

Sevilla 3					
		CLD			LUMEN SORTANT (tq= 25 °C)
LED	couleur	poids	code	W tot	K - ølm - CRI
LED	graphite	1,20	22**413531**-00	**90**	3000K - 9200lm - CRI 80
			22**413532**-00		4000K - 9900lm - CRI 80
			22**413533**-00		6500K - 9900lm - CRI 80

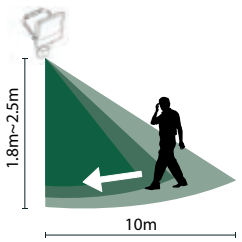

CARACTÉRISTIQUES TECHNIQUES	
Alimentation	220-240V AC
Fréquence	50Hz
Luminosité ambiante	<10-2000 Lux (réglable)
Temps de temporisation	min: 10sec±3sec max: 7min±3min
Zone de détection	120°
Distance de détection	2-8m
Hauteur d'installation	1.8m~2.5m
Vitesse de détection	0,6-1-1,5 m/s

Capteur de lumière / présence (sous-code - 19) : Il s'agit d'un détecteur qui Il détecte immédiatement tous les déplacements dans son champ d'action. Si le détecteur capte un mouvement dans la zone contrôlée, la lumière reste allumée. Si le détecteur ne capte aucun mouvement, la lumière s'éteint après un délai défini.

RÉGLAGE ET ESSAI DU DÉTECTEUR DE MOUVEMENT

SENS : sensibilité de détection du mouvement de 8 m à 2 m, de 0,6 m/s à 1,5 m/s. Tourner le bouton dans le sens des aiguilles d'une montre pour diminuer, dans le sens inverse des aiguilles d'une montre pour augmenter la distance de détection

EXEMPLE : la valeur minimale signifie que la zone de détection est comprise entre 0 et 2 mètres. La valeur maximale signifie que la zone de détection est comprise entre 8 et 10 mètres.
nb. Hauteur d'installation : 1.8m~2.5m

LUX : niveau de luminosité ambiante de 30 lux (icône Lune) à 10 000 lux (icône Soleil). Tourner le bouton dans le sens des aiguilles d'une montre pour augmenter, dans le sens inverse des aiguilles d'une montre pour diminuer.

EXEMPLE : la valeur minimale (icône Lune) signifie que la lumière s'enclenche uniquement à partir du crépuscule jusqu'au lever du soleil après la détection d'un mouvement. La lumière ne s'active pas en présence de lumière diurne. La valeur maximale signifie que la lumière s'allume dès qu'un mouvement est détecté, de jour comme de nuit

TIME : durée de l'éclairage après la détection du mouvement, de 10 s ± 3 s à 8 minutes. Tourner le bouton dans le sens des aiguilles d'une montre pour diminuer, dans le sens inverse des aiguilles d'une montre pour augmenter.

EXEMPLE : la valeur minimale signifie que la lumière s'allume pendant 10 secondes après la détection du mouvement. La valeur maximale signifie que la lumière s'allume pendant 8 minutes après la détection du mouvement. Le réglage de la TEMPORISATION permet de contrôler automatiquement la lumière en définissant une durée appropriée et de réduire directement la consommation électrique.

IP65 IK08

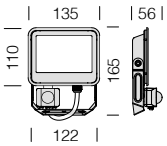

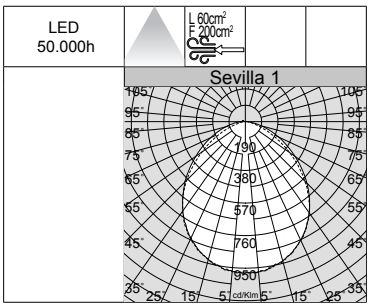

Dotations : avec câble pour le raccordement au secteur L = 0,5 m.

LED : maintien du flux lumineux à 80%: 50.000h (L80B20). Facteur de puissance ≥0,9.
Groupe de risque photobiologique: groupe 0 (exempt de risque).

Sevilla 1 - avec capteur de lumière / présence (ON-OFF)

		CLD			LUMEN SORTANT (tq= 25 °C)
LED	couleur	poids	code	W tot	K - ølm - CRI
LED	graphite	0,30	22**413331-19**	**20**	3000K - 2100lm - CRI 80
			22**413332-19**		4000K - 2200lm - CRI 80
			22**413333-19**		6500K - 2200lm - CRI 80

IP65 IK08

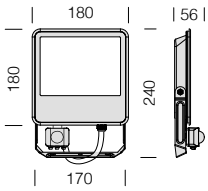

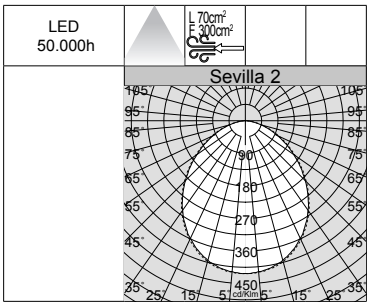

Dotations : avec câble pour le raccordement au secteur L = 0,5 m.

LED : maintien du flux lumineux à 80%: 50.000h (L80B20). Facteur de puissance ≥0,9.
Groupe de risque photobiologique: groupe 0 (exempt de risque).

Sevilla 2 - avec capteur de lumière / présence (ON-OFF)

		CLD			LUMEN SORTANT (tq= 25 °C)
LED	couleur	poids	code	W tot	K - ølm - CRI
LED	graphite	0,60	22**413431-19**	**50**	3000K - 5200lm - CRI 80
			22**413432-19**		4000K - 5500lm - CRI 80
			22**413433-19**		6500K - 5500lm - CRI 80

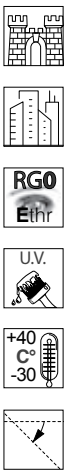

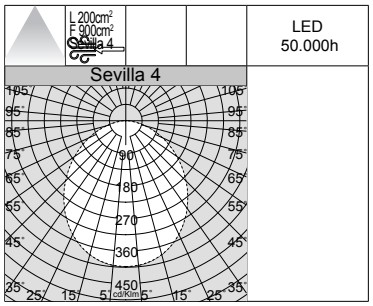

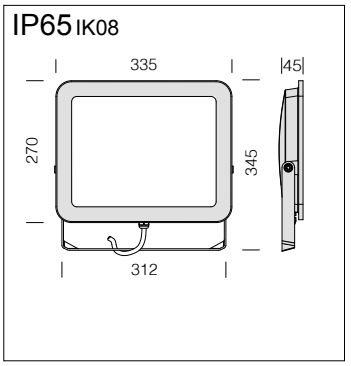

Dotations : avec câble pour le raccordement au secteur L = 0,5 m.

LED : maintien du flux lumineux à 80%: 50.000h (L80B20). Facteur de puissance ≥0,9.
Groupe de risque photobiologique: groupe 0 (exempt de risque).

Sevilla 4

		CLD			LUMEN SORTANT (tq= 25 °C)
LED	couleur	poids	code	W tot	K - ølm - CRI
LED	graphite	2,80	22**413632**-00	**150**	4000K - 16400lm - CRI 80
			22**413633**-00		6500K - 16400lm - CRI 80

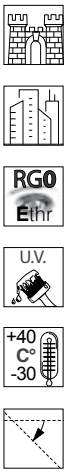

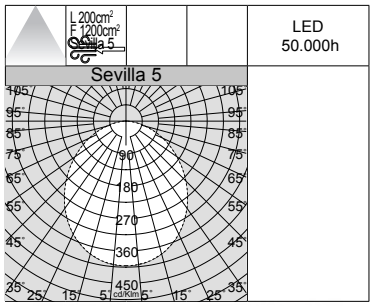

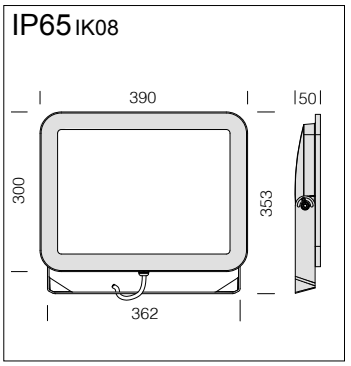

Dotations : avec câble pour le raccordement au secteur L = 0,5 m.

LED : maintien du flux lumineux à 80%: 50.000h (L80B20). Facteur de puissance ≥0,9.
Groupe de risque photobiologique: groupe 0 (exempt de risque).

Sevilla 5

		CLD			LUMEN SORTANT (tq= 25 °C)
LED	couleur	poids	code	W tot	K - ølm - CRI
LED	graphite	4,00	22**413732**-00	**200**	4000K - 22200lm - CRI 80
			22**413733**-00		6500K - 22200lm - CRI 80

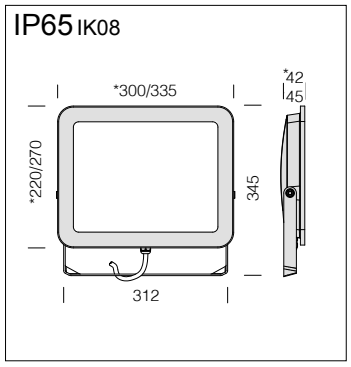

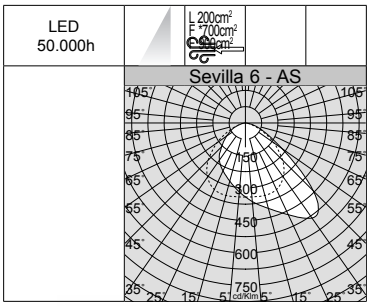

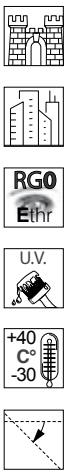

Dotations : avec câble pour le raccordement au secteur L = 0,5 m.

LED : maintien du flux lumineux à 80%: 50.000h (L80B20). Facteur de puissance ≥0,9.
Groupe de risque photobiologique: groupe 0 (exempt de risque).

Sevilla 6 - asymétrique

		CLD			LUMEN SORTANT (tq= 25 °C)
LED	couleur	poids	code	W tot	K - ølm - CRI
LED	graphite	2,00	* 22**413831**-00	**100**	2700K - 11373lm - CRI 80
			* 22**413838**-00		3000K - 11373lm - CRI 80
			* 22**413835**-00		4000K - 12230lm - CRI 80
			* 22**413837**-00		6500K - 12230lm - CRI 80
LED	graphite	2,90	22**413836**-00	**150**	2700K - 14871lm - CRI 80
			22**413834**-00		3000K - 14871lm - CRI 80
			22**413832**-00		4000K - 15990lm - CRI 80
			22**413833**-00		6500K - 15990lm - CRI 80

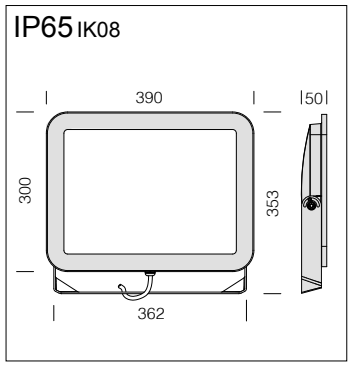

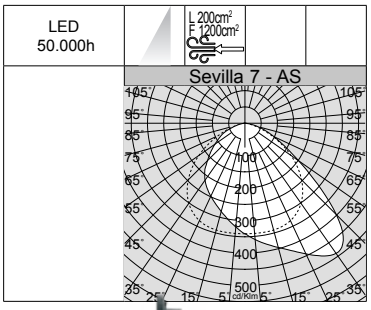

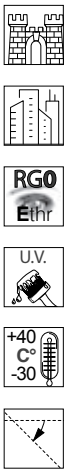

Dotations : avec câble pour le raccordement au secteur L = 0,5 m.

LED : maintien du flux lumineux à 80%: 50.000h (L80B20). Facteur de puissance ≥0,9.
Groupe de risque photobiologique: groupe 0 (exempt de risque).

Sevilla 7 - asymétrique

		CLD			LUMEN SORTANT (tq= 25 °C)
LED	couleur	poids	code	W tot	K - ølm - CRI
LED	graphite	4,10	22**413931**-00	**200**	2700K - 19156lm - CRI 80
			22**413934**-00		3000K - 19156lm - CRI 80
			22**413932**-00		4000K - 20598lm - CRI 80
			22**413933**-00		6500K - 20598lm - CRI 80

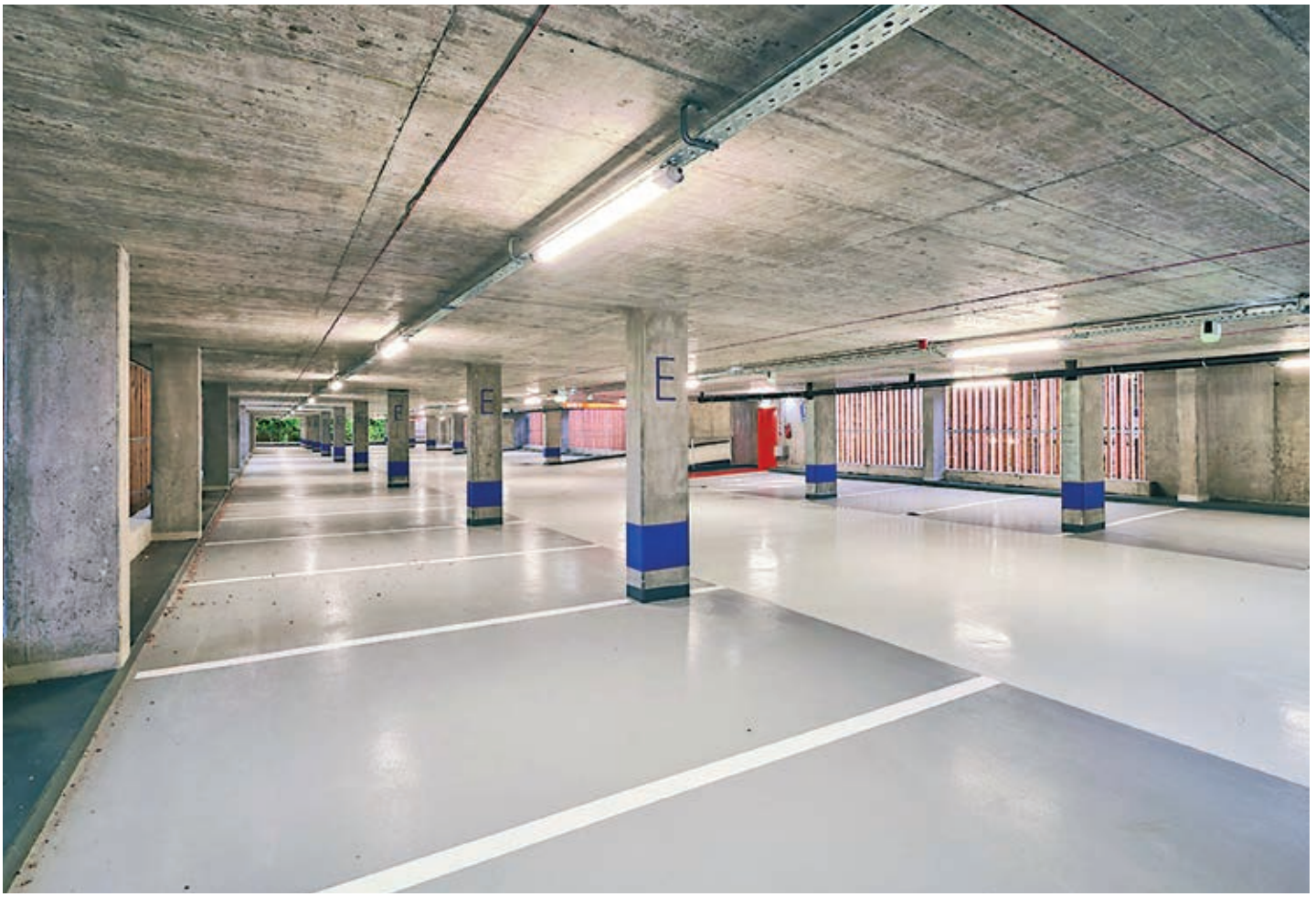

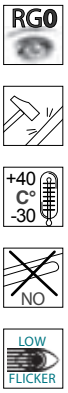

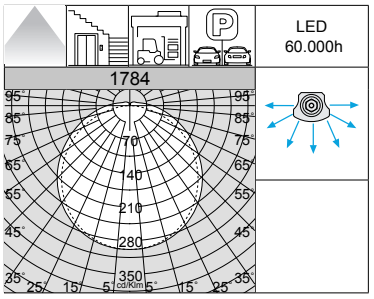

Équipement : étriers en acier inox pour pose en plafonnier/suspension; connecteur étanche pour une installation rapide.

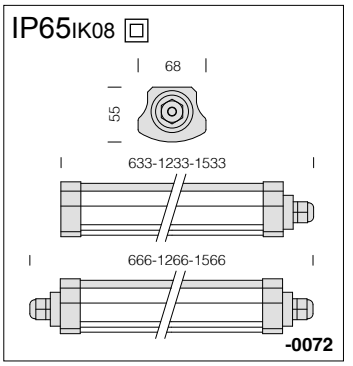

Corps/diffuseur : polycarbonate extrudé.

LED: maintien du flux lumineux à 70%: 60.000h (L70B50).
Facteur de puissance : ≥0,9.

1784 Roda BASIC						
		CLD				LUMEN SORTANT (tq= 25 °C)
LED	couleur	poids	L	code	W tot	K - ølm - CRI
LED	blanc	0,40	633	22**178470**-00	**18**	4000K - 2160lm - CRI>80
		0,80	1233	22**178471**-00	**36**	4000K - 4300lm - CRI>80
		0,90	1533	22**178472**-00	**47**	4000K - 6000lm - CRI>80

1784 Roda BASIC - ligne continue						
		CLD				LUMEN SORTANT (tq= 25 °C)
LED	couleur	poids	L	code	W tot	K - ølm - CRI
LED	blanc	0,40	666	22**178470-0072**	**18**	4000K - 2160lm - CRI>80
		0,80	1266	22**178471-0072**	**36**	4000K - 4300lm - CRI>80
		0,90	1566	22**178472-0072**	**47**	4000K - 6000lm - CRI>80

Installation avec câble
Raccordement électrique en ligne continue avec câble utilisant le connecteur standard.

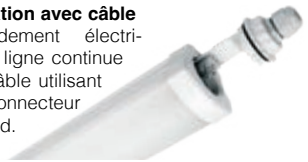

IP65IK08

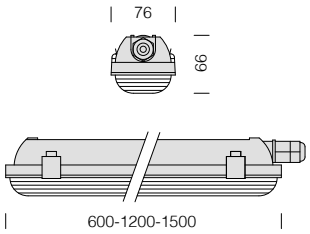

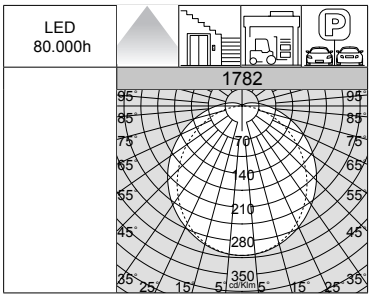

Corps : moule à injection, en polycarbonate gris, RAL 7035, incassable, protection aux rayons UV.

LED : maintien du flux lumineux à 80%: 80.000h (L80B20).
Facteur de puissance : ≥0,9.

Équipement: étrier en acier inox, une fois placé sur la surface d'installation, plafond ou mur, il permet l'installation immédiate du luminaire. Verrou à ressort de série, permet l'accrochage rapide de tous les systèmes de suspension à chaînette; connecteur étanche pour une installation rapide.

1782 Roda - crochets en inox

		CLD			CLD E		LUMEN SORTANT (tq= 25 °C)
LED	couleur	poids	L	code	code	W tot	K - ølm - CRI
LED	gris	1,30	1200	22**178271**-00	22**178271-09**	**18**	4000K - 2880lm - CRI>80
				22**178271-39**			3000K - 2736lm - CRI>80
				22**178271-0083**			6500K - 2880lm - CRI>80
LED	gris	1,50	1500	22**178272**-00	22**178272-09**	**25**	4000K - 4000lm - CRI>80
				22**178272-39**			3000K - 3800lm - CRI>80
				22**178272-0083**			6500K - 4000lm - CRI>80

IP65IK08

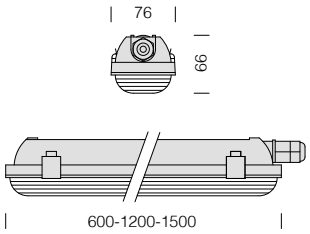

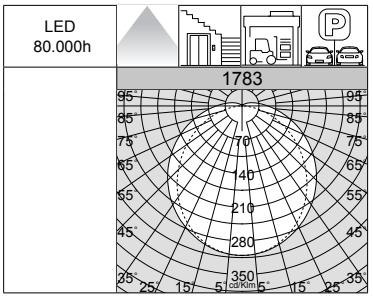

Corps : moule à injection, en polycarbonate gris, RAL 7035, incassable, protection aux rayons UV.

LED : maintien du flux lumineux à 80%: 80.000h (L80B20).
Facteur de puissance : ≥0,9.

Équipement: étrier en acier inox, une fois placé sur la surface d'installation, plafond ou mur, il permet l'installation immédiate du luminaire. Verrou à ressort de série, permet l'accrochage rapide de tous les systèmes de suspension à chaînette; connecteur étanche pour une installation rapide.

1783 Roda - crochets en inox

		CLD			CLD E		LUMEN SORTANT (tq= 25 °C)
LED	couleur	poids	L	code	code	W tot	K - ølm - CRI
LED	gris	0,80	600	22**178370**-00	22**178370-09**	**15**	4000K - 2400lm - CRI>80
LED	gris	1,40	1200	22**178371**-00	22**178371-09**	**34**	4000K - 5440lm - CRI>80
				22**178371-39**			3000K - 5168lm - CRI>80
				22**178371-0083**			6500K - 5440lm - CRI>80
LED	gris	2,00	1500	22**178372**-00	22**178372-09**	**46**	4000K - 7360lm - CRI>80
				22**178372-39**			3000K - 6992lm - CRI>80
				22**178372-0083**			6500K - 7360lm - CRI>80

48V DC

48V DC p. 312

MATRIX Q

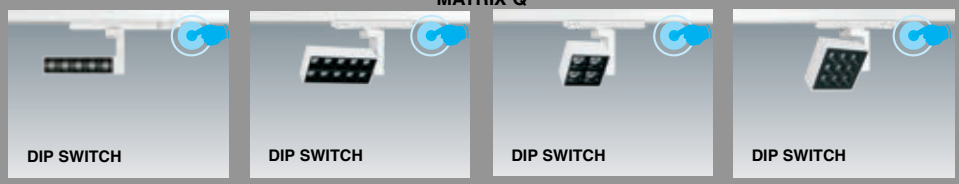

Matrix Q p. 330

FOCUS

Focus L-R p. 338
Focus Slim Q p. 350
Focus Slim T p. 362

ASSO **ZOOM**

Asso p. 372
Zoom p. 382

VISION 2.0

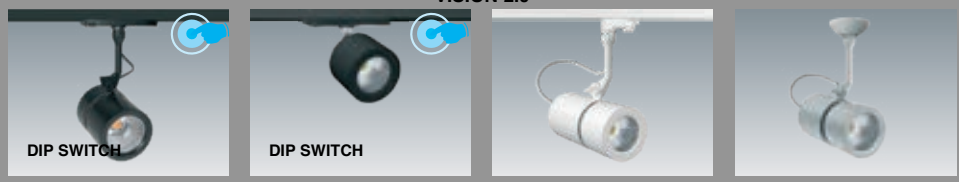

Vision 2.0 p. 384

KRIPTON B

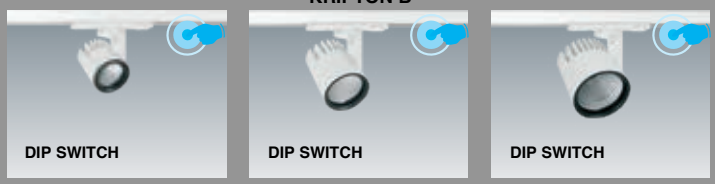

Kripton B p. 392

TECHNO TRACK 2.0 **OMNITRACK PLUS** **OMNITRACK**

Techno Track 2.0 p. 394
Omnitrack PLUS p. 402
Omnitrack p. 408

Installés sur le rail rail MICRO basse tension, les nouveaux spots de la gamme Fosnova 48V DC peuvent composer le système lumière dans tous les projets exigeant un éclairage d'accentuation à basse consommation d'énergie, ainsi que des accessoires lumineux de grand impact esthétique.

Corps : en aluminium moulé sous pression, avec adaptateur.

LED : sources lumineuses haute efficacité (**CRI 92**).
Groupe de risque photobiologique : groupe 0 (exempt de risque).

Sur demande : version avec solution de pointe pour le contrôle de l'éclairage CASAMBI.
Pour de plus amples informations, veuillez consulter le chapitre *Composants techniques.*

Disponible prochainement, CASAMBI VOICE :
Une interface révolutionnaire pour contrôler les appareils DALI aussi bien depuis l'appli CASAMBI en mode Bluetooth qu'avec les commandes vocales transmises aux assistants, AMAZON ALEXA/GOOGLE HOME/ MATTER, en mode Wifi. Les deux systèmes, CASAMBI et AMAZON ALEXA/GOOGLE HOME/MATTER, sont indépendants, communiquent entre eux et s'actualisent réciproquement.

CASAMBI
Google Assistant
amazon alexa
matter

Adaptateur wireless CASAMBI
DALI-master pour contrôler jusqu'à max. 8 groupes/max. 64 projecteurs DALI, pour les rails basse tension 48V DC. Contrôlé par Bluetooth, ce dispositif master DALI sert à surveiller des lampes DALI depuis des dispositifs mobiles et applications CASAMBI.

Fosnova

Focus SLIM 5.0 - 48V DC - **CRI 92**

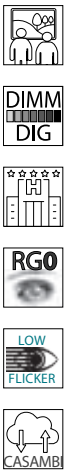

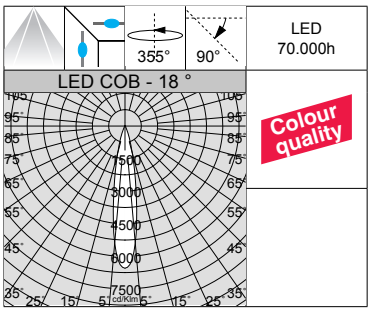

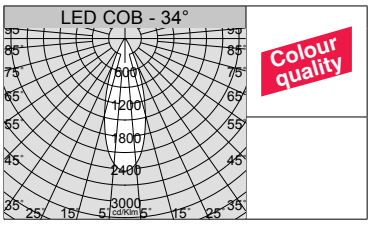

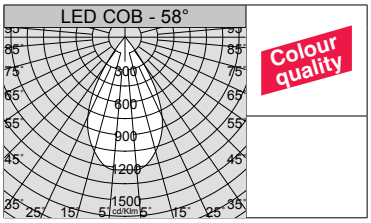

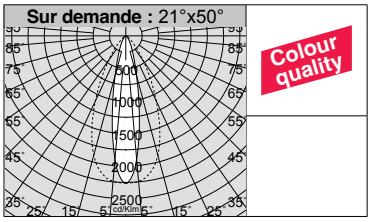

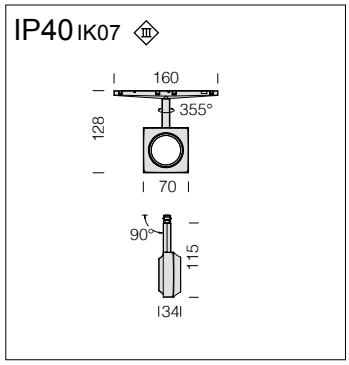

LED : maintien du flux lumineux à 80%: 70.000h (L80B10).
Facteur de puissance >0,95.

Focus SLIM "Q" 5.0 - 48V DC

		CLD D-DIG (DALI)			LUMEN SORTANT (tq= 25 °C)
LED	couleur	poids	code	W tot	K - ølm - CRI - degrés
COB	blanc	0,30	22**108713-1241**	**14**	3000K - 1332lm - **CRI 92** - 18°
	noir		22**108733-1241**		
COB	blanc	0,30	22**108713-6841**	**14**	4000K - 1403lm - **CRI 92** - 18°
	noir		22**108733-6841**		
COB	blanc	0,30	22**108714-1241**	**14**	3000K - 1297lm - **CRI 92** - 34°
	noir		22**108734-1241**		
COB	blanc	0,30	22**108714-6841**	**14**	4000K - 1365lm - **CRI 92** - 34°
	noir		22**108734-6841**		
COB	blanc	0,30	22**108715-1241**	**14**	3000K - 1405lm - **CRI 92** - 58°
	noir		22**108735-1241**		
COB	blanc	0,30	22**108715-6841**	**14**	4000K - 1479lm - **CRI 92** - 58°
	noir		22**108735-6841**		

Sur demande : faisceau elliptique 21°x50°.

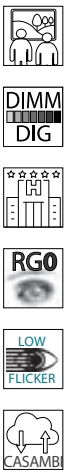

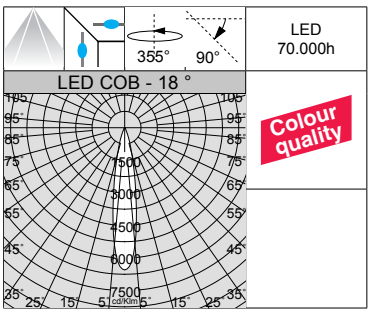

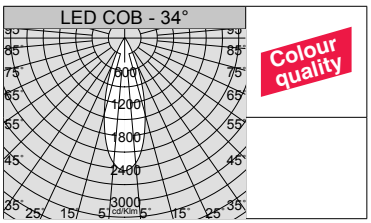

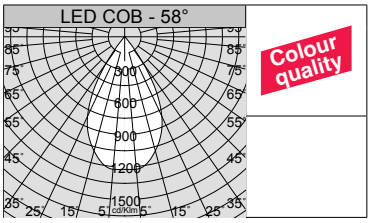

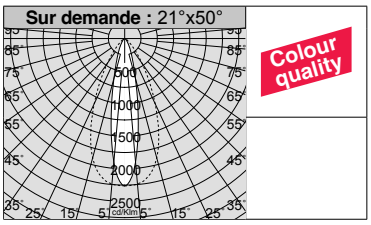

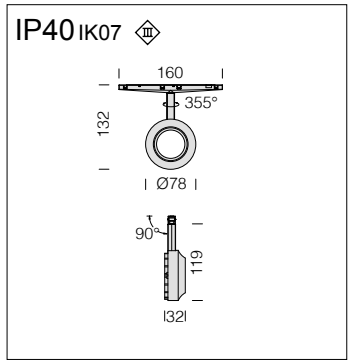

LED : maintien du flux lumineux à 80%: 70.000h (L80B10).
Facteur de puissance >0,95.

Focus SLIM "T" 5.0 - 48V DC

		CLD D-DIG (DALI)			LUMEN SORTANT (tq= 25 °C)
LED	couleur	poids	code	W tot	K - ølm - CRI - degrés
COB	blanc	0,30	22**109410-1241**	**14**	3000K - 1332lm - **CRI 92** - 18°
	noir		22**109430-1241**		
COB	blanc	0,30	22**109410-6841**	**14**	4000K - 1403lm - **CRI 92** - 18°
	noir		22**109430-6841**		
COB	blanc	0,30	22**109411-1241**	**14**	3000K - 1297lm - **CRI 92** - 34°
	noir		22**109431-1241**		
COB	blanc	0,30	22**109411-6841**	**14**	4000K - 1365lm - **CRI 92** - 34°
	noir		22**109431-6841**		
COB	blanc	0,30	22**109412-1241**	**14**	3000K - 1405lm - **CRI 92** - 58°
	noir		22**109432-1241**		
COB	blanc	0,30	22**109412-6841**	**14**	4000K - 1479lm - **CRI 92** - 58°
	noir		22**109432-6841**		

Sur demande : faisceau elliptique 21°x50°.

IP40 IK07

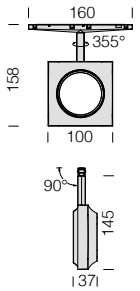

LED : maintien du flux lumineux à 80%: 70.000h (L80B10).
Facteur de puissance >0,95.

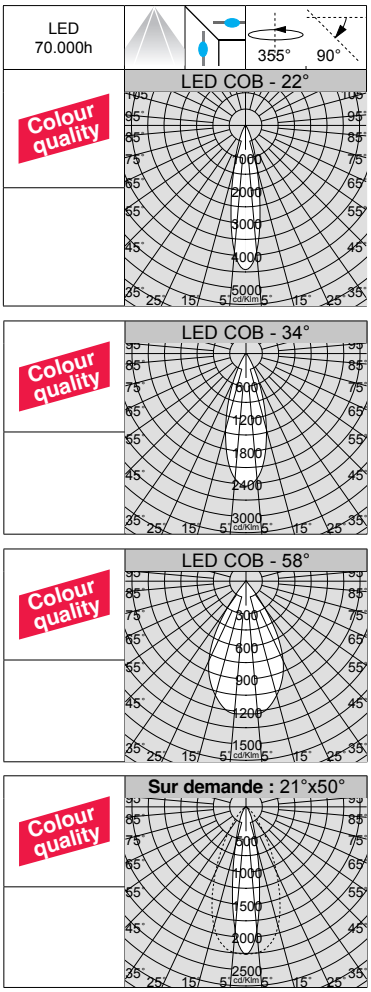

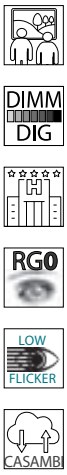

Focus SLIM "Q" 7.0 - 48V DC					
		CLD D-DIG (DALI)			LUMEN SORTANT (tq= 25 °C)
LED	couleur	poids	code	W tot	K - ølm - CRI - degrés
COB	blanc	0,40	22**108813-1241**	**19**	3000K - 1988lm - **CRI 92** - 22°
	noir		22**108833-1241**		
COB	blanc	0,40	22**108813-6841**	**19**	4000K - 2092lm - **CRI 92** - 22°
	noir		22**108833-6841**		
COB	blanc	0,40	22**108814-1241**	**19**	3000K - 1914lm - **CRI 92** - 37°
	noir		22**108834-1241**		
COB	blanc	0,40	22**108814-6841**	**19**	4000K - 2043lm - **CRI 92** - 37°
	noir		22**108834-6841**		
COB	blanc	0,40	22**108815-1241**	**19**	3000K - 1932lm - **CRI 92** - 55°
	noir		22**108835-1241**		
COB	blanc	0,40	22**108815-6841**	**19**	4000K - 2034lm - **CRI 92** - 55°
	noir		22**108835-6841**		
Sur demande : faisceau elliptique 21°x50°.					

IP40 IK07

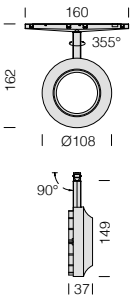

LED : maintien du flux lumineux à 80%: 70.000h (L80B10).
Facteur de puissance >0,95.

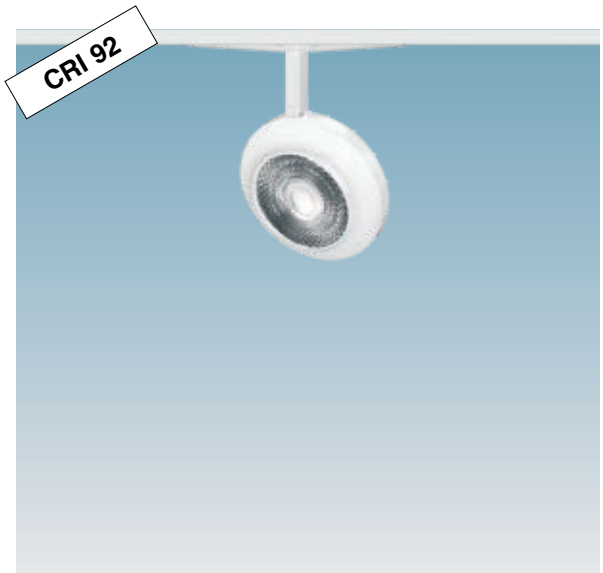

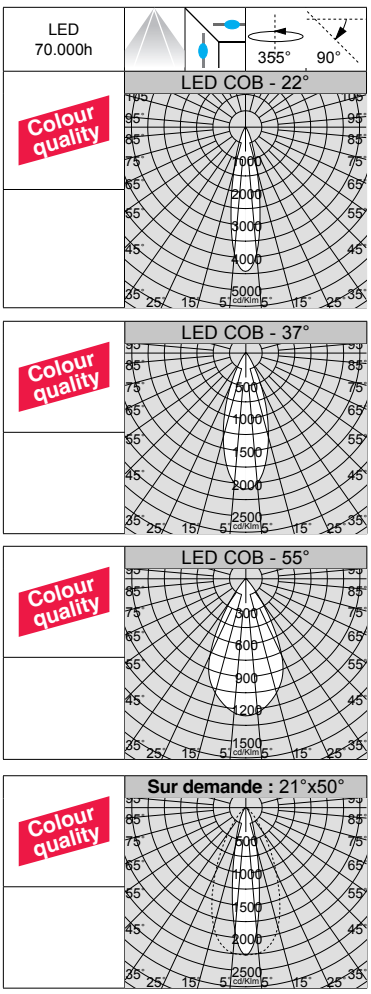

Focus SLIM "T" 7.0 - 48V DC					
		CLD D-DIG (DALI)			LUMEN SORTANT (tq= 25 °C)
LED	couleur	poids	code	W tot	K - ølm - CRI - degrés
COB	blanc	0,40	22**109510-1241**	**19**	3000K - 1988lm - **CRI 92** - 22°
	noir		22**109530-1241**		
COB	blanc	0,40	22**109510-6841**	**19**	4000K - 2092lm - **CRI 92** - 22°
	noir		22**109530-6841**		
COB	blanc	0,40	22**109511-1241**	**19**	3000K - 1914lm - **CRI 92** - 37°
	noir		22**109531-1241**		
COB	blanc	0,40	22**109511-6841**	**19**	4000K - 2043lm - **CRI 92** - 37°
	noir		22**109531-6841**		
COB	blanc	0,40	22**109512-1241**	**19**	3000K - 1932lm - **CRI 92** - 55°
	noir		22**109532-1241**		
COB	blanc	0,40	22**109512-6841**	**19**	4000K - 2034lm - **CRI 92** - 55°
	noir		22**109532-6841**		
Sur demande : faisceau elliptique 21°x50°.					

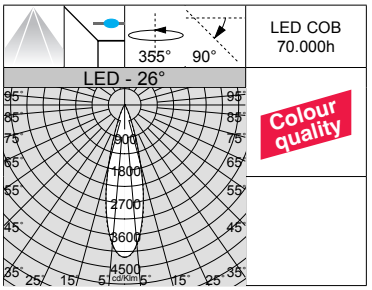

IP40 IK07

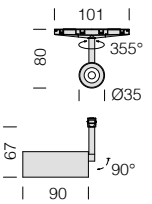

LED : maintien du flux lumineux à 80%: 70.000h (L80B10).
Facteur de puissance >0,95.

Asso "A" mini T - 48V DC - installable aussi sur les courbes rail MICRO P

		CLD D-DIG (DALI)			LUMEN SORTANT (tq= 25 °C)
LED	couleur	poids	code	W tot	K - ølm - CRI - degrés
LED	blanc	0,20	220**44110-1241**	**8**	3000K - 614lm - **CRI>90** - 20°
	noir		220**44130-1241**		
LED	blanc	0,20	220**44111-1241**	**8**	3000K - 668lm - **CRI>90** - 26°
	noir		220**44131-1241**		
LED	blanc	0,20	220**44112-1241**	**8**	3000K - 656lm - **CRI>90** - 36°
	noir		220**44132-1241**		

Installable aussi sur les courbes rail 48V DC MICRO P. **Sur demande :** version 4000K.

IP40 IK07

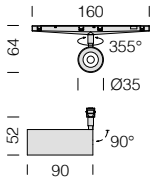

LED : maintien du flux lumineux à 80%: 70.000h (L80B10).
Facteur de puissance >0,95.

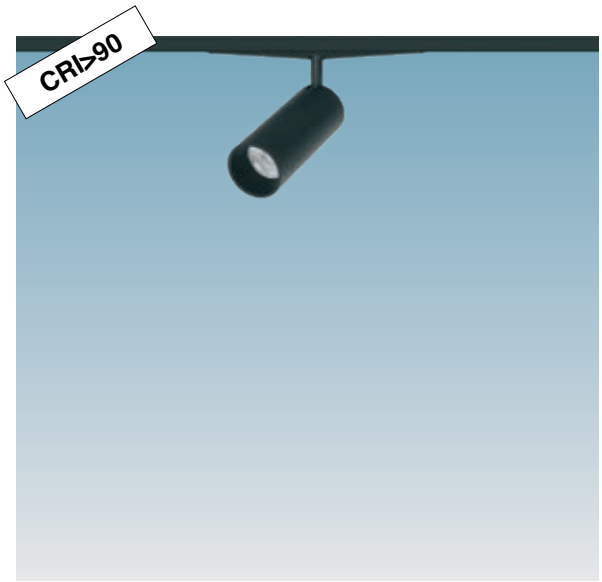

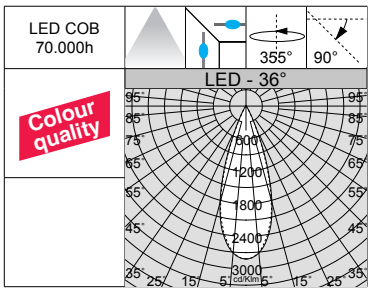

Asso "A" mini T - 48V DC					
		CLD D-DIG (DALI)			LUMEN SORTANT (tq= 25 °C)
LED	couleur	poids	code	W tot	K - ølm - CRI - degrés
LED	blanc	0,10	220**44113-1241**	**8**	3000K - 656lm - **CRI>90** - 36°
	noir		220**44133-1241**		
Sur demande : version 4000K.					

IP40 IK07

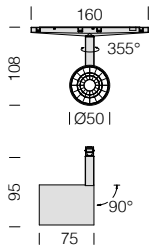

LED : maintien du flux lumineux à 80%: 70.000h (L80B10).
Facteur de puissance >0,95.

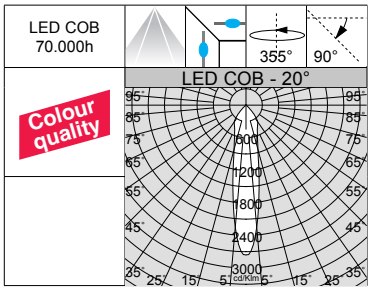

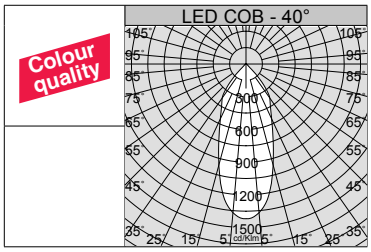

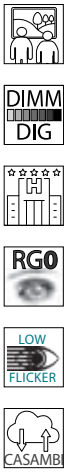

Asso "B" small T - 48V DC					
		CLD D-DIG (DALI)			LUMEN SORTANT (tq= 25 °C)
LED	couleur	poids	code	W tot	K - ølm - CRI - degrés
COB	blanc	0,30	220**40910-1241**	**14**	3000K - 1478lm - **CRI>90** - 20°
	noir		220**40930-1241**		
COB	blanc	0,30	220**40910-6841**		4000K - 1556lm - **CRI>90** - 20°
	noir		220**40930-6841**		
COB	blanc	0,30	220**40911-1241**	**14**	3000K - 1492lm - **CRI>90** - 28°
	noir		220**40931-1241**		
COB	blanc	0,30	220**40911-6841**		4000K - 1571lm - **CRI>90** - 28°
	noir		220**40931-6841**		
COB	blanc	0,30	220**40912-1241**	**14**	3000K - 1424lm - **CRI>90** - 40°
	noir		220**40932-1241**		
COB	blanc	0,30	220**40912-6841**		4000K - 1499lm - **CRI>90** - 40°
	noir		220**40932-6841**		
COB	blanc	0,30	220**40913-1241**	**14**	3000K - 1436lm - **CRI>90** - 60°
	noir		220**40933-1241**		
COB	blanc	0,30	220**40913-6841**		4000K - 1512lm - **CRI>90** - 60°
	noir		220**40933-6841**		

Asso STILO - 48V DC - **CRI>90**

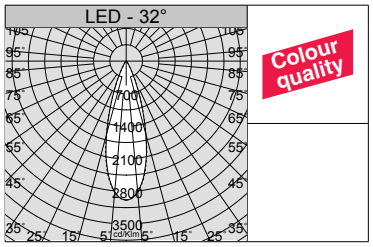

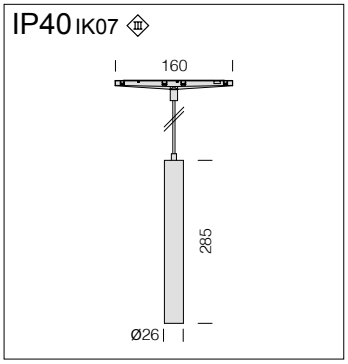

Equipement : avec câble (L=1,50m) pour la suspension.

LED : maintien du flux lumineux à 80%: 70.000h (L80B10).
Facteur de puissance >0,95.

Asso "A" STILO - 48V DC					
		CLD D-DIG (DALI)			LUMEN SORTANT (tq= 25 °C)
LED	couleur	poids	code	W tot	K - ølm - CRI - degrés
LED	blanc	0,30	220**45010-1241**	**4**	3000K - 314lm - **CRI>90** - 32°
	noir		220**45030-1241**		
Sur demande : version 4000K.					

IP40 IK07

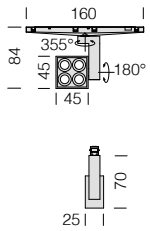

LED : maintien du flux lumineux à 80%: 70.000h (L80B10).
Facteur de puissance >0,95.

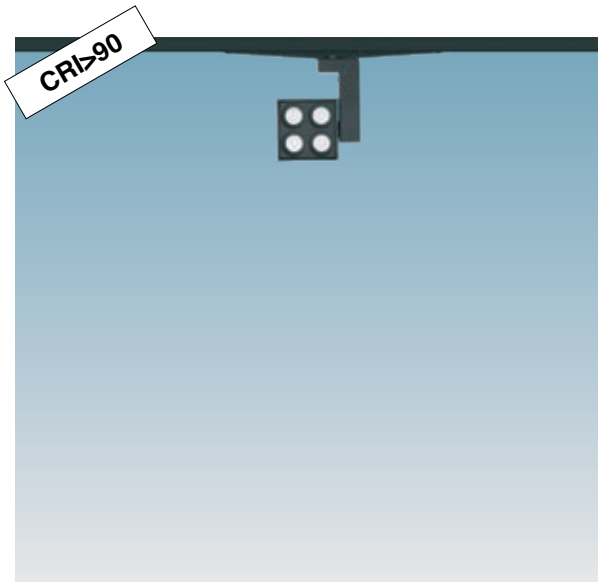

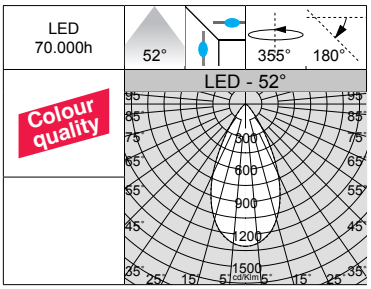

Matrix Q4 DARK "C" mini - 48V DC					
		CLD D-DIG (DALI)			LUMEN SORTANT (tq= 25 °C)
LED	couleur	poids	code	W tot	K - ølm - CRI - degrés
LED	blanc	0,10	22**103713-1241**	**4**	3000K - 224lm - **CRI>90** - 52°
	noir		22**103733-1241**		
Sur demande : version 4000K.					

IP40 IK07

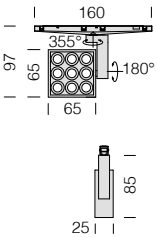

LED : maintien du flux lumineux à 80%: 70.000h (L80B10).
Facteur de puissance >0,95.

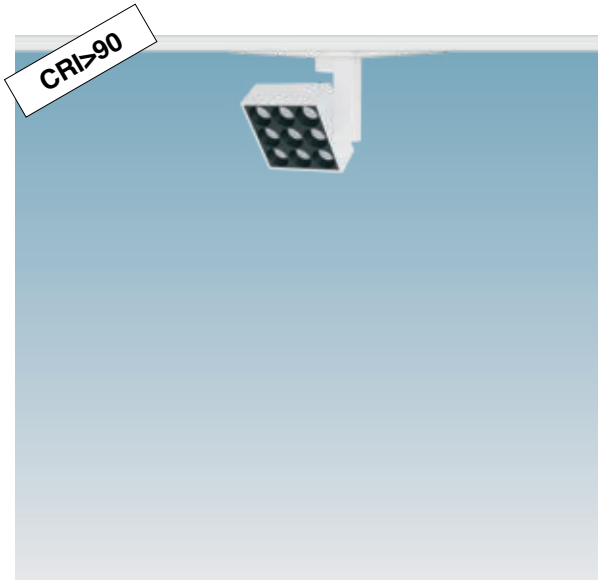

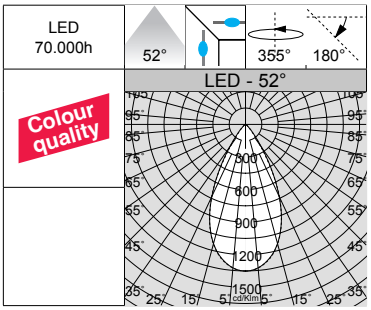

Matrix Q9 DARK "C" mini - 48V DC					
		CLD D-DIG (DALI)			LUMEN SORTANT (tq= 25 °C)
LED	couleur	poids	code	W tot	K - ølm - CRI - degrés
LED	blanc	0,20	22**103218-1241**	**8**	3000K - 540lm - **CRI>90** - 52°
	noir		22**103238-1241**		
Sur demande : version 4000K.					

Module POUR RAIL MICRO - 48V DC - **CRI 90**

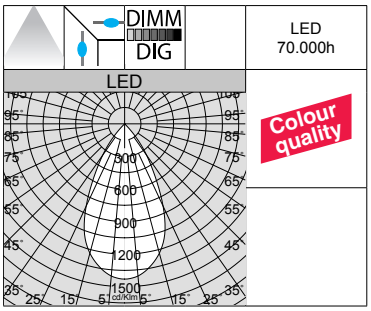

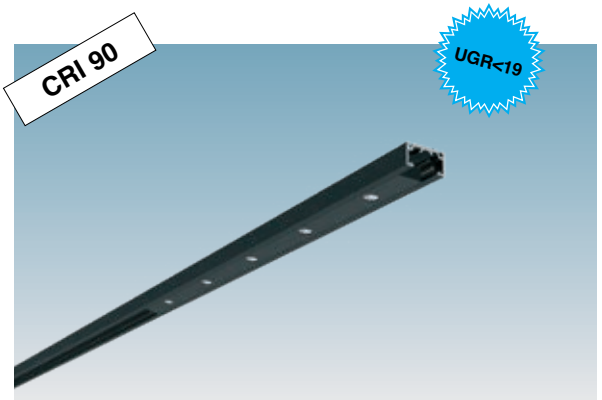

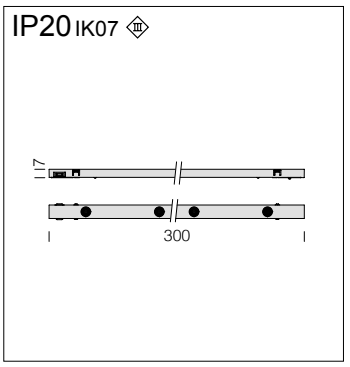

Module UGR<19 pour rail MICRO - CRI 90								
	CLD D-DIG (DALI)		LUMEN SORTANT (tq= 25 °C)	COMPATIBILITÉ RAILS				
couleur	code	W tot	K - ølm - CRI	P	H	T	R	POLE
noir	22**962330-1241**	**5**	3000K - 384lm - **CRI 90**	✔	✔	✔	✔	✔
L= 300mm								

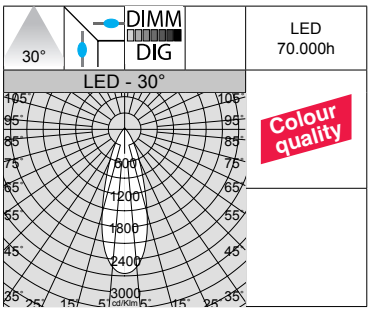

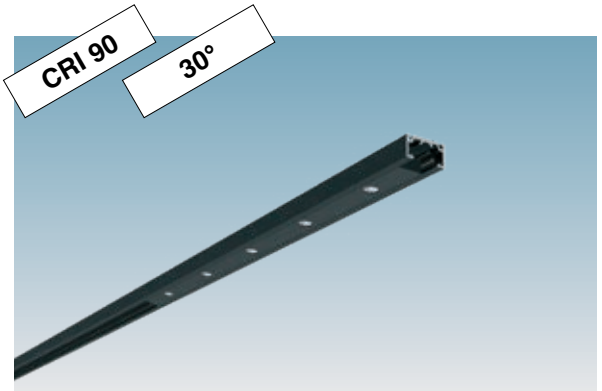

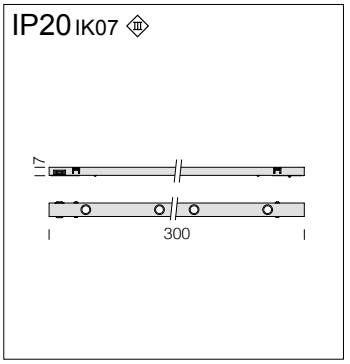

Module pour rail MICRO - 30° - CRI 90								
	CLD D-DIG (DALI)		LUMEN SORTANT (tq= 25 °C)	COMPATIBILITÉ RAILS				
couleur	code	W tot	K - ølm - CRI - degrés	P	H	T	R	POLE
noir	22**962430-1241**	**5**	3000K - 317lm - **CRI 90** - 30°	✔	✔	✔	✔	✔
L= 300mm								

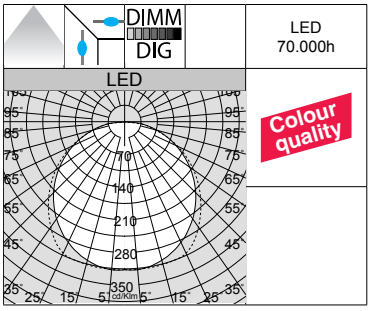

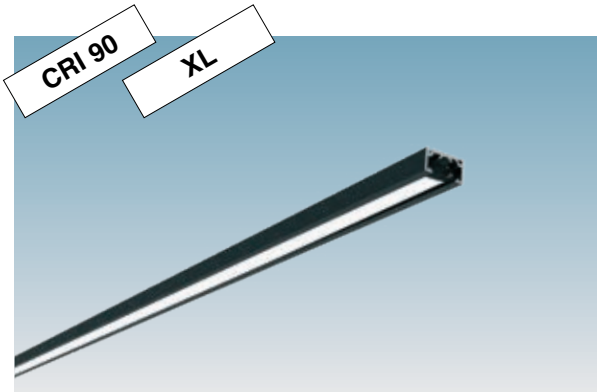

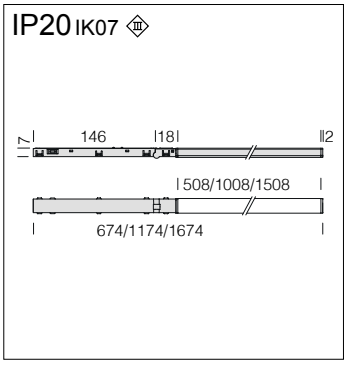

Module opal pour rail MICRO - XL - CRI 90								
	CLD D-DIG (DALI)		LUMEN SORTANT (tq= 25 °C)	COMPATIBILITÉ RAILS				
couleur	code	W tot	K - ølm - CRI - degrés	P	H	T	R	POLE
noir	22**962530-1241**	**7**	3000K - 430lm - **CRI 90** - XL	✔	✔	✘	✘	✔
L= 674 mm								
noir	22**962531-1241**	**14**	3000K - 858lm - **CRI 90** - XL	✔	✔	✘	✘	✔
L= 1174 mm								
noir	22**962532-1241**	**21**	3000K - 1287lm - **CRI 90** - XL	✔	✔	✘	✘	✔
L= 1674 mm								

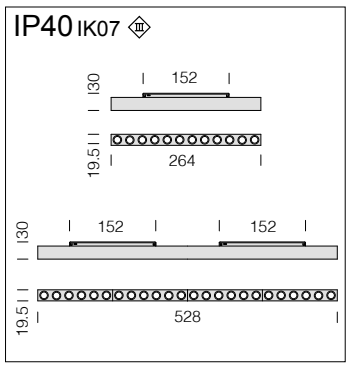

LED : maintien du flux lumineux à 80%: 70.000h (L80B10).
Facteur de puissance >0,95.

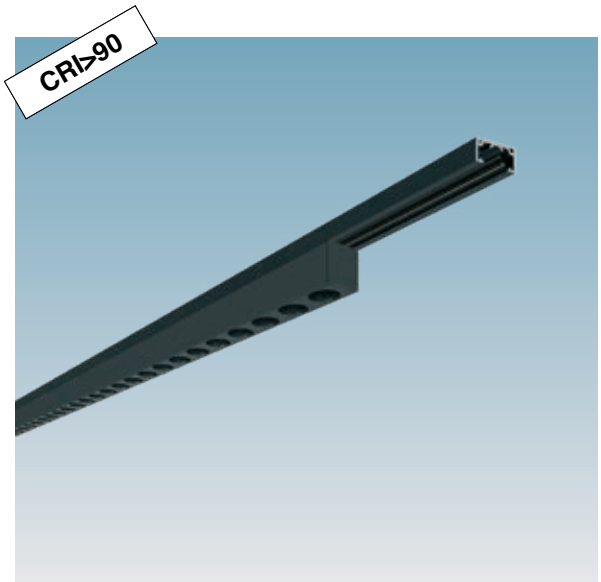

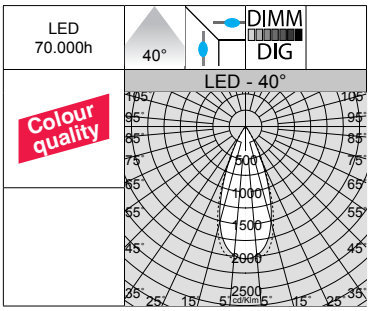

Liset 2.0 mini - avec optique confort - 48V DC						
		CLD D-DIG (DALI)				LUMEN SORTANT (tq= 25 °C)
LED	couleur	L (mm)	poids	code	W tot	K - ølm - CRI - degrés
LED	blanc	264	0,10	2201**2710-1241**	**7**	3000K - 790lm - **CRI>90** - 40°
	noir			2201**2730-1241**		
LED	blanc	528	0,20	2201**2711-1241**	**14**	3000K - 1580lm - **CRI>90** - 40°
	noir			2201**2731-1241**		
Sur demande : version 4000K..						

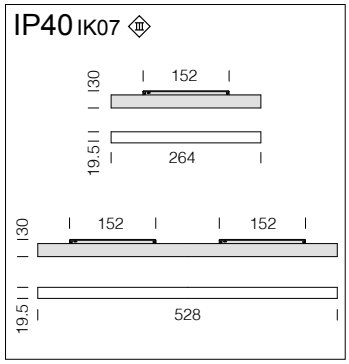

LED : maintien du flux lumineux à 80%: 70.000h (L80B10).
Facteur de puissance >0,95.

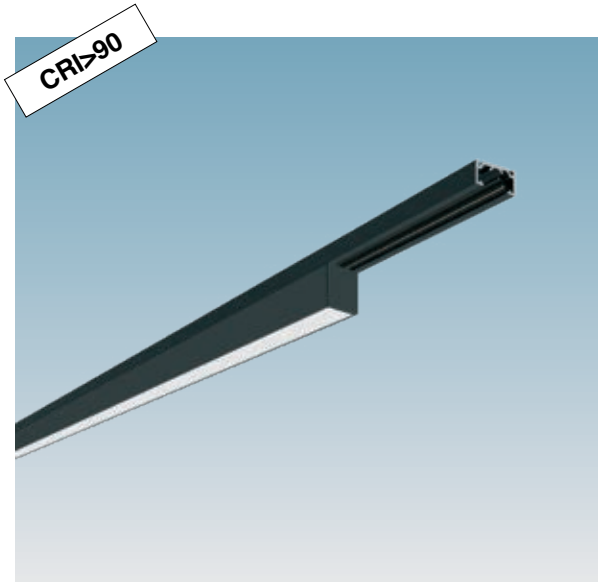

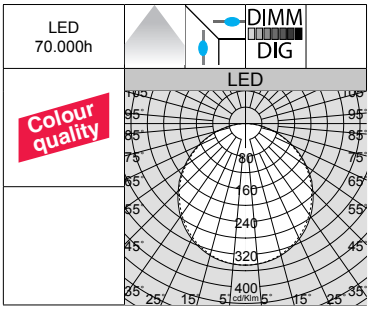

Liset 2.0 mini - avec diffuseur - 48V DC						
		CLD D-DIG (DALI)				LUMEN SORTANT (tq= 25 °C)
LED	couleur	L (mm)	poids	code	W tot	K - ølm - CRI
LED	blanc	264	0,10	2201**2712-1241**	**7**	3000K - 470lm - **CRI>90**
	noir			2201**2732-1241**		
LED	blanc	528	0,20	2201**2713-1241**	**14**	3000K - 940lm - **CRI>90**
	noir			2201**2733-1241**		
Sur demande : version 4000K..						

Rail 48V DC MICRO P : mur/plafond

22**960410**-00
22**960430**-00

22**960310**-00
22**960330**-00

22**961210**-00
22**961230**-00

22**960510**-00
22**960530**-00

Driver SELV 48V DC - 70W
2209**2019**-00
Driver SELV 48V DC - 150W
2209**2092**-00

22**961110**-00
22**961130**-00

22**960511**-00
22**960531**-00

22**960110**-00
22**960130**-00

22**961810**-00
22**961830**-00

22**960510**-00
22**960530**-00

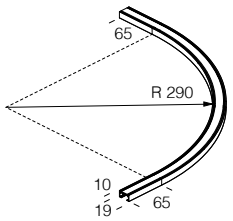

Courbe plafond R290 pour rail MICRO P	
blanc	22**962910**-00
noir	22**962930**-00
Incluses 3 vis et 3 chevilles par mètre.	

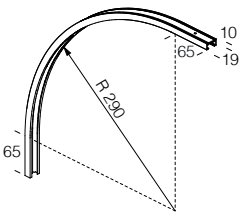

Courbe plafond/mur R290 pour rail MICRO P	
blanc	22**962911**-00
noir	22**962931**-00
Incluses 3 vis et 3 chevilles par mètre.	

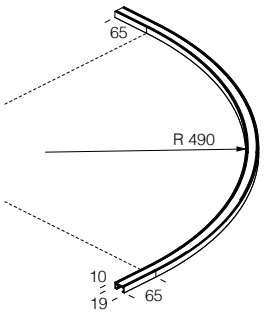

Courbe plafond R490 pour rail MICRO P	
blanc	22**964910**-00
noir	22**964930**-00
Incluses 3 vis et 3 chevilles par mètre.	

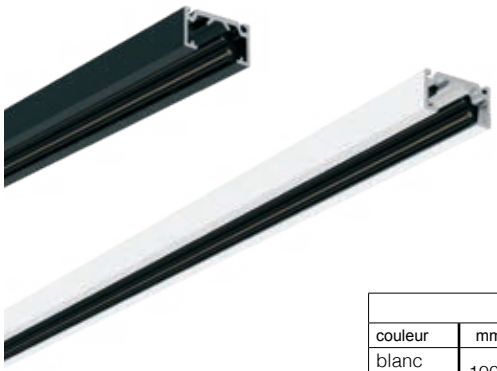

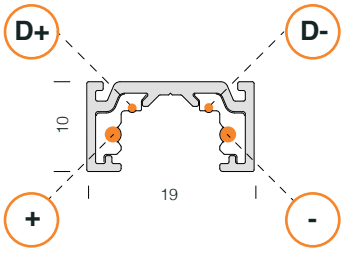

Rail MICRO P			
couleur	mm	code	poids sur le rail
blanc	1000	22**960010**-00	max 9Kg
noir		22**960030**-00	
blanc	2000	22**960011**-00	max 15Kg
noir		22**960031**-00	
blanc	3000	22**960012**-00	max 24Kg
noir		22**960032**-00	
Polymère avec conducteurs en cuivre. Longueur max. admise en ligne continue : 50 m. Puissance max. 100W.			N.B. : 3 fixations par mètre.

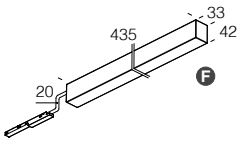

Préparé avec étrier de fixation en plafonnier, embout et câble d'alimentation embout (L= 20 mm).

Boîtier d'alimentation 100W pour rail MICRO P	
blanc	22**962010**-00
noir	22**962030**-00
Fourni avec alimentation 220–240 V~ 50/60 Hz – Tension de sortie 48 V DC, avec bus DALI traversant, à compléter avec l'optocoupleur DALI 220**92100**-00.	

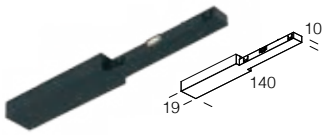

Préparé avec bornes de puissance pour câbles de 2x1.5mmq: 48V DC et 2x0,35 mmq pour version.

Alimentation pour rail MICRO P	
blanc	22**960110**-00
noir	22**960130**-00
Corps en polyamide. Contacts en alliage de cuivre.	

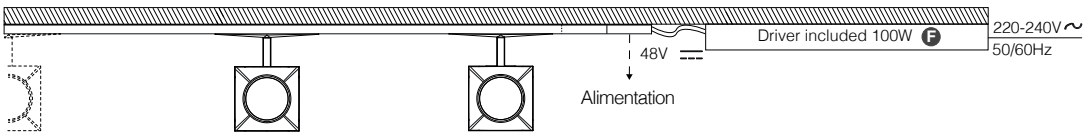

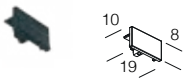

Capuchon embout pour rail MICRO P	
blanc	22**960410**-00
noir	22**960430**-00

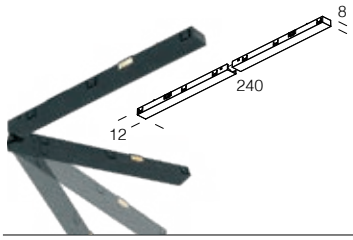

Jonction flexible pour rail MICRO P	
blanc	22**961810**-00
noir	22**961830**-00
Corps en polyamide. Contacts en alliage de cuivre.	

Capot pour rail MICRO P	
blanc	22**961010**-00
noir	22**961030**-00
Corps en PMMA. L= 3 000 mm.	

Jonction linéaire pour rail MICRO P	
blanc	22**960310**-00
noir	22**960330**-00
Corps en polyamide. Contacts en alliage de cuivre.	

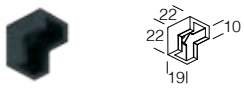

Couvre-joint d'angle vertical pour rail MICRO P	
blanc	22**960510**-00
noir	22**960530**-00
Corps en polyamide.	

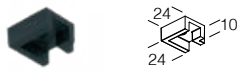

Couvre-joint d'angle horizontal pour rail MICRO P	
blanc	22**960511**-00
noir	22**960531**-00
Corps en polyamide.	

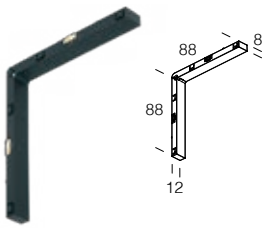

Jonction en L plafond/mur pour rail MICRO P	
blanc	22**961210**-00
noir	22**961230**-00
Corps en polyamide. Contacts en alliage de cuivre.	

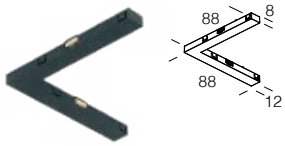

Jonction en L pour rail MICRO P	
blanc	22**961110**-00
noir	22**961130**-00
Corps en polyamide. Contacts en alliage de cuivre.	

Rail 48V DC MICRO H : suspension

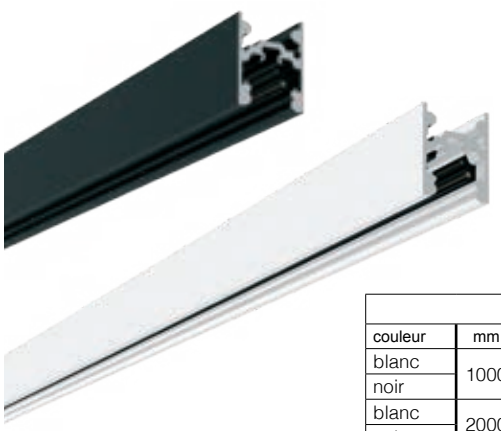

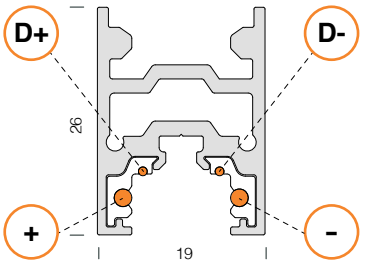

Rail MICRO H			
couleur	mm	code	**poids sur le rail**
blanc	1000	22**960013**-00	max 4Kg
noir		22**960033**-00	
blanc	2000	22**960014**-00	max 6Kg
noir		22**960034**-00	
blanc	3000	22**960015**-00	max 9Kg
noir		22**960035**-00	
Aluminium extrudé avec conducteurs en cuivre. Longueur max. admise en ligne continue : 50 m. Puissance max. 100W.			N.B. : suspension tous les 900mm.

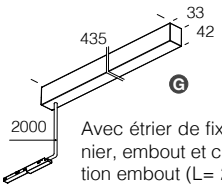

Avec étrier de fixation en plafonnier, embout et câble d'alimentation embout (L= 2000 mm).

Boîtier d'alimentation 100W pour rail MICRO H	
blanc	22**962011**-00
noir	22**962031**-00
Fourni avec alimentation 220–240 V~ 50/60 Hz – Tension de sortie 48 V DC, avec bus DALI traversant, à compléter avec l'optocoupleur DALI 220**92100**-00.	

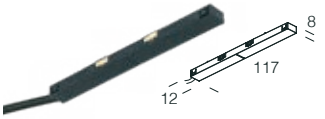

Avec bornes d'alimentation pour câbles da 2x1,5mm2 : 48V DC et 2x0,35 mm2 pour version DALI.

Alimentation escamotable pour rail MICRO H	
blanc	22**960111**-00
noir	22**960131**-00
Corps en polyamide. Contacts en alliage de cuivre.	

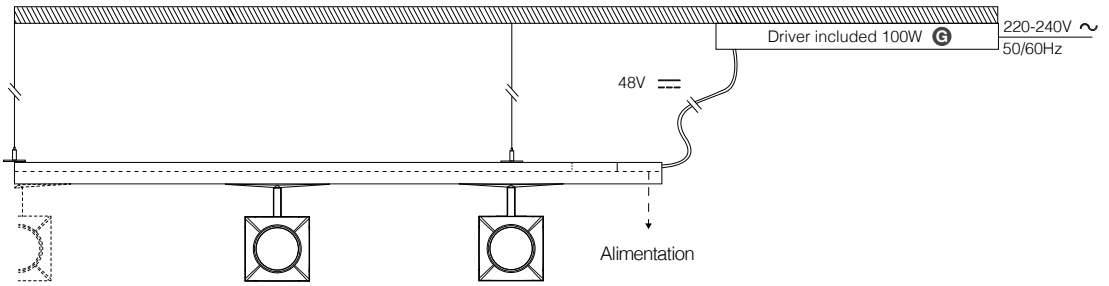

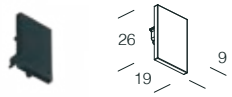

Capuchon embout pour rail MICRO H	
blanc	22**960411**-00
noir	22**960431**-00

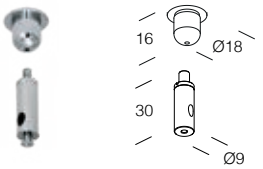

Kit suspension pour rail MICRO H	
nickel	22**965876**-00
Inclut : rosace en plafonnier, réglage millimétrique avec vis de serrage et câble en acier pour la suspension L= 1,75 m.	

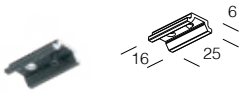

Étrier court suspension pour rail MICRO H	
blanc	22**963111**-00
noir	22**963131**-00

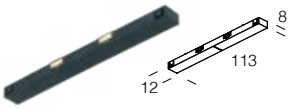

Jonction linéaire pour rail MICRO H	
blanc	22**960310**-00
noir	22**960330**-00
Corps en polyamide. Contacts en alliage de cuivre.	

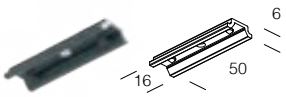

Étrier jonctions ligne continue pour rail MICRO H	
blanc	22**963210**-00
noir	22**963230**-00

Capot pour rail MICRO H	
blanc	22**961011**-00
noir	22**961031**-00
Corps en PMMA. L= 3 000 mm.	

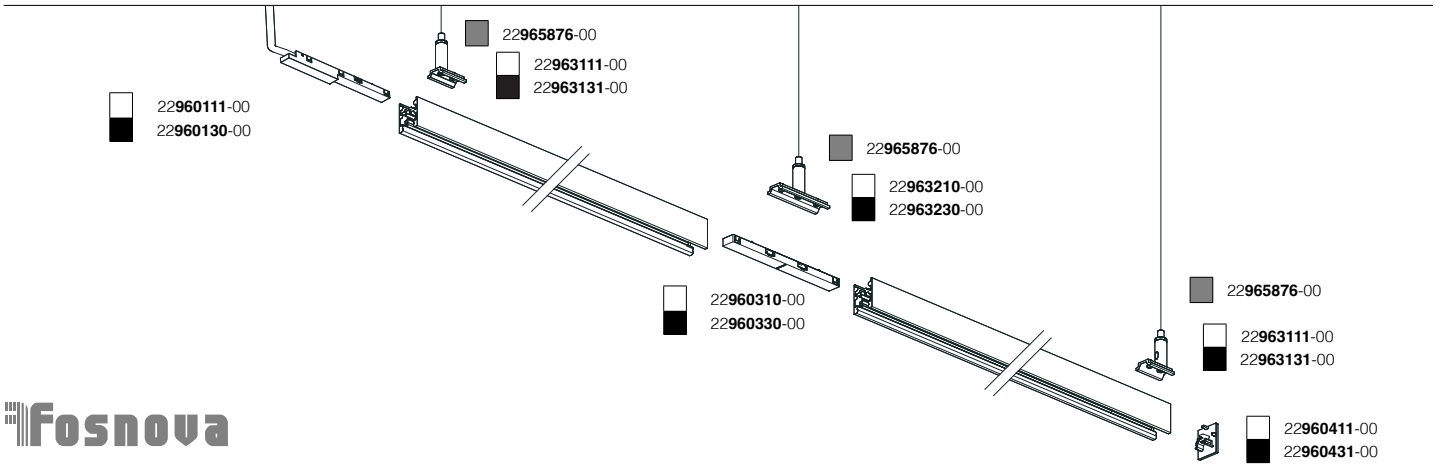

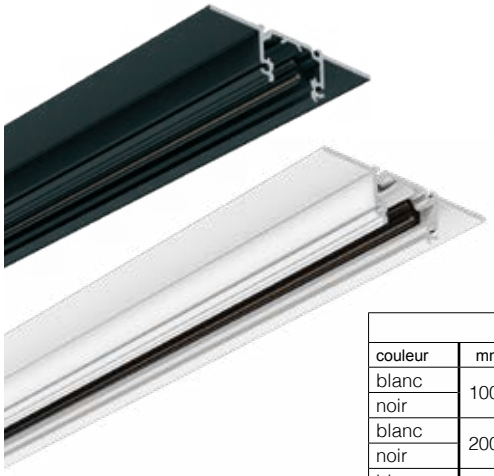

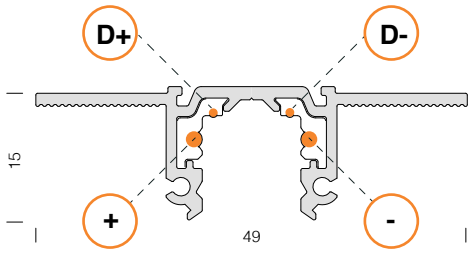

Rail MICRO T			
couleur	mm	code	**poids sur le rail**
blanc	1000	22**960016**-00	max 9Kg
noir		22**960036**-00	
blanc	2000	22**960017**-00	max 15Kg
noir		22**960037**-00	
blanc	3000	22**960018**-00	max 24Kg
noir		22**960038**-00	
Aluminium extrudé avec conducteurs en cuivre. Longueur max. admise en ligne continue : 50 m. Puissance max. 100W.			N.B. : 2 fixations par mètre.

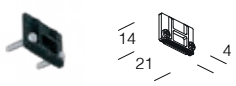

Capuchon embout pour rail MICRO T	
blanc	22**960412**-00
noir	22**960432**-00

Avec bornes d'alimentation pour câbles da 2x1,5mm2 : 48V et 2x0,35 mm2 pour version DALI.

Alimentation escamotable pour rail MICRO T	
blanc	22**960111**-00
noir	22**960131**-00
Corps en polyamide. Contacts en alliage de cuivre.	

Jonction linéaire pour rail MICRO T	
blanc	22**960310**-00
noir	22**960330**-00
Corps en polyamide. Contacts en alliage de cuivre.	

Capot pour rail MICRO T	
blanc	22**961011**-00
noir	22**961031**-00
Corps en PMMA. L= 3 000 mm.	

MICRO T, complet avec étrier en acier qui facilite le montage d'rail dans le faux-plafond. À utiliser toujours pour l'installation d'une composition

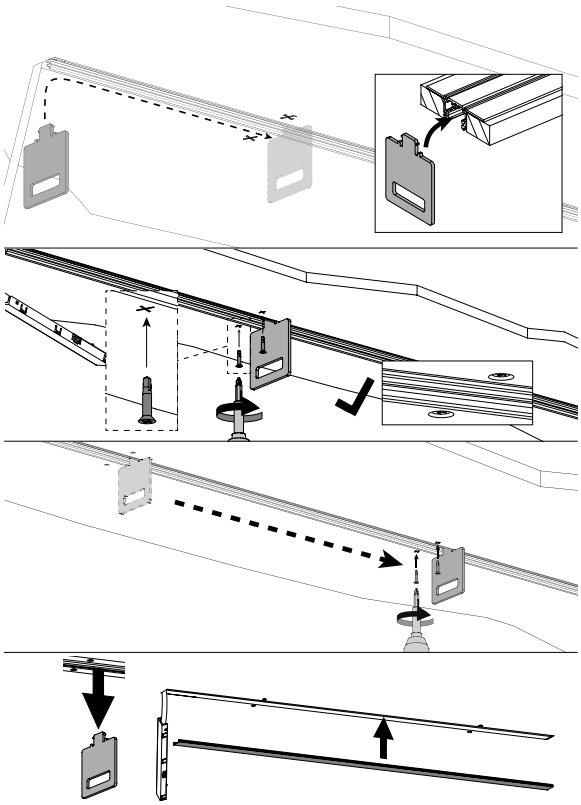

Rail 48V DC MICRO R : suspension

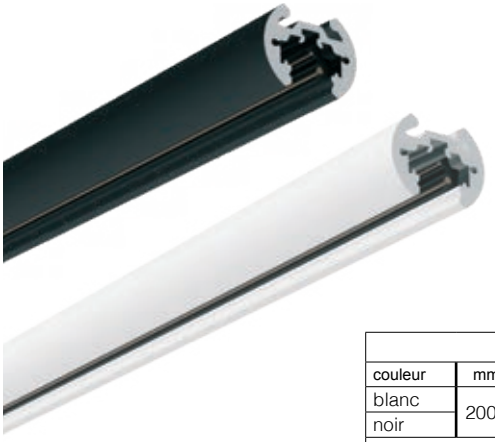

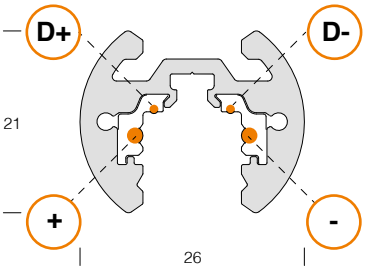

Rail MICRO R			
couleur	mm	code	**poids sur le rail**
blanc	2000	22**960019**-00	max 7Kg
noir		22**960039**-00	
Aluminium extrudé avec conducteurs en cuivre. Longueur max. admise en ligne continue : 50 m. Puissance max. 100W.			N.B. : suspension tous les 900mm.

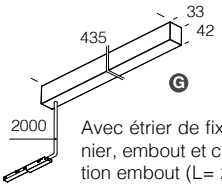

Avec étrier de fixation en plafonnier, embout et câble d'alimentation embout (L= 2000 mm).

Boîtier d'alimentation 100W pour rail MICRO R	
blanc	22**962011**-00
noir	22**962031**-00
Fourni avec alimentation 220–240 V~ 50/60 Hz – Tension de sortie 48 V DC, avec bus DALI traversant, à compléter avec l'optocoupleur DALI 220**92100**-00.	

Avec bornes d'alimentation pour câbles da 2x1,5mm2 : 48V DC et 2x0,35 mm2 pour version DALI.

Alimentation escamotable pour rail MICRO R	
blanc	22**960111**-00
noir	22**960131**-00
Corps en polyamide. Contacts en alliage de cuivre.	

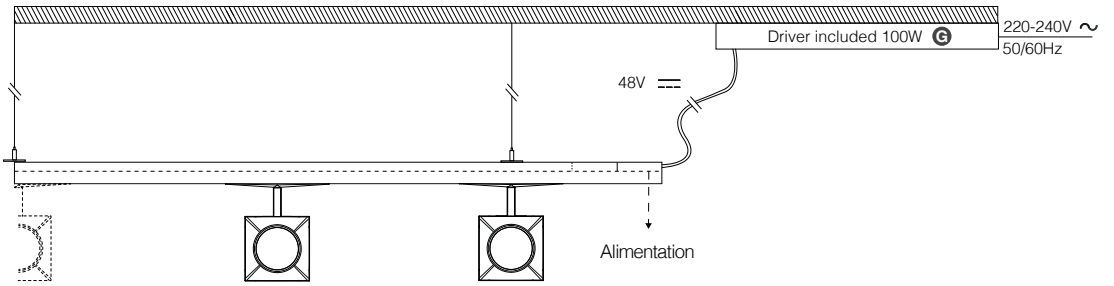

Capuchon embout pour rail MICRO R	
blanc	22**960413**-00
noir	22**960433**-00

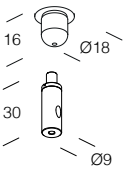

Kit suspension pour rail MICRO R	
nickel	22**965876**-00
Inclut : rosace en plafonnier, réglage millimétrique avec vis de serrage et câble en acier pour la suspension L= 1,75 m.	

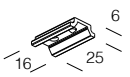

Étrier court suspension pour rail MICRO R	
blanc	22**963111**-00
noir	22**963131**-00

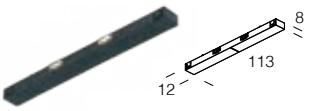

Jonction linéaire pour rail MICRO R	
blanc	22**960310**-00
noir	22**960330**-00
Corps en polyamide. Contacts en alliage de cuivre.	

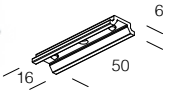

Étrier jonctions ligne continue pour rail MICRO R	
blanc	22**963210**-00
noir	22**963230**-00

Capot pour rail MICRO R	
blanc	22**961011**-00
noir	22**961031**-00
Corps en PMMA. L= 3 000 mm.	

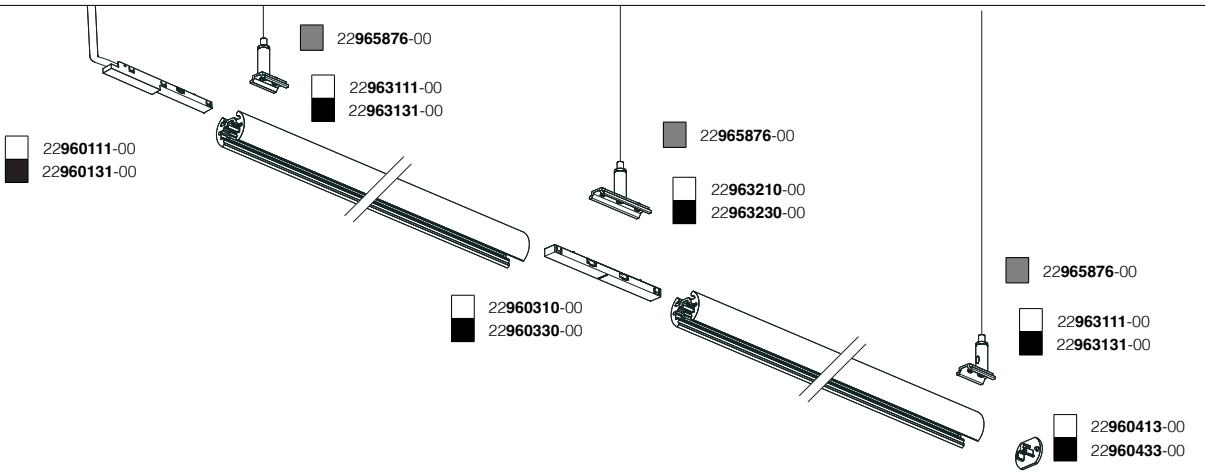

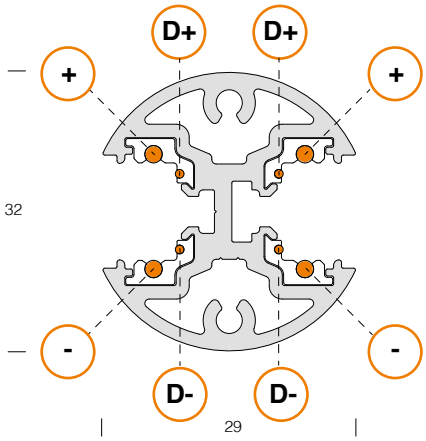

Sur demande et d'après projet :
possibilité d'insérer Strip LED

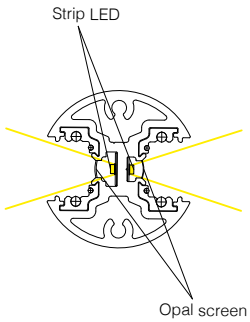

MICRO R POLE			
couleur	mm	code	**poids sur le rail**
blanc	3000	22**960091**-00	max 6Kg
noir		22**960093**-00	
Aluminium extrudé avec conducteurs en cuivre. Puissance max. : 100W.			

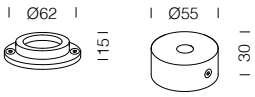

Raccord sol/plafond pour MICRO R POLE	
blanc	22**960610**-00
noir	22**960630**-00
Avec étrier de fixation au sol.	

Capot pour MICRO R POLE	
blanc	22**961010**-00
noir	22**961030**-00
Corps en PMMA. L= 3 000 mm.	

Avec bornes d'alimentation pour câbles da 2x1,5mm2 : 48V DC et 2x0,35 mm2 pour version DALI.

Alimentation escamotable pour MICRO R POLE	
blanc	22**960111**-00
noir	22**960131**-00
Corps en polyamide. Contacts en alliage de cuivre.	

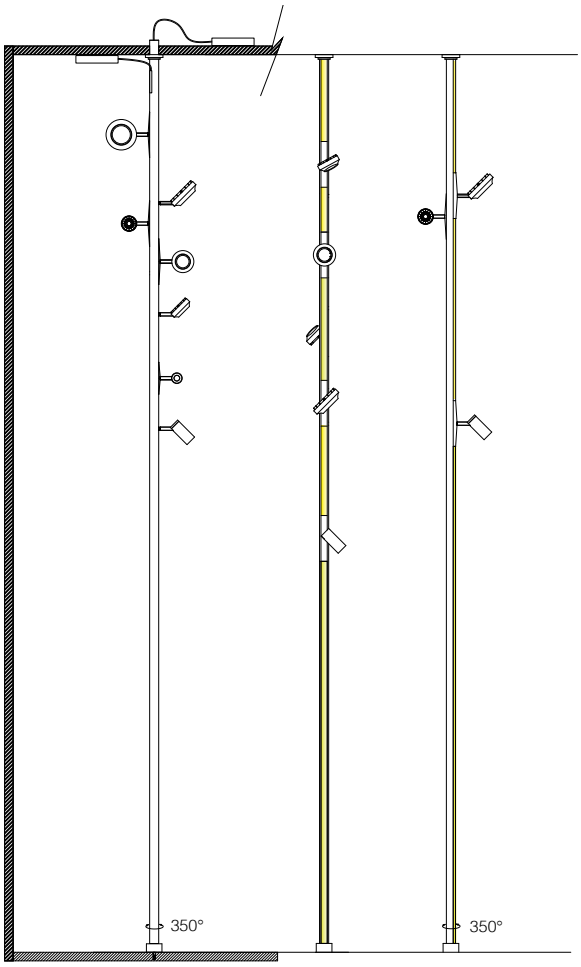

Fosnova

Configurations possibles :

ON-OFF

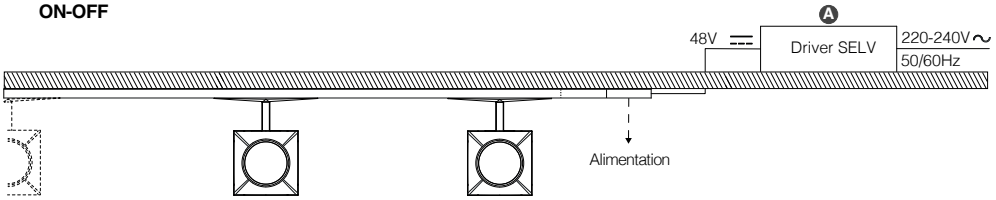

PUSH DIMM

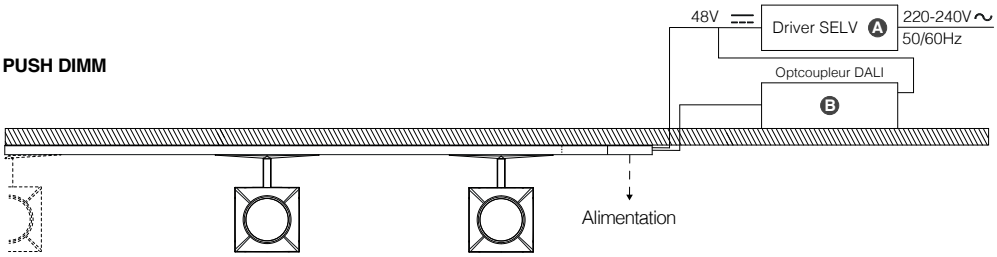

DIMM DALI

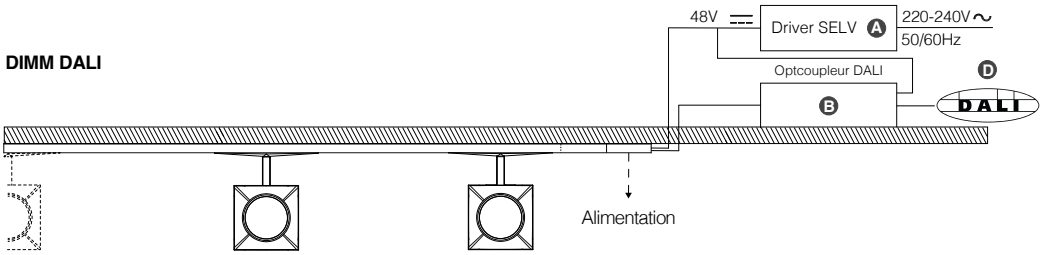

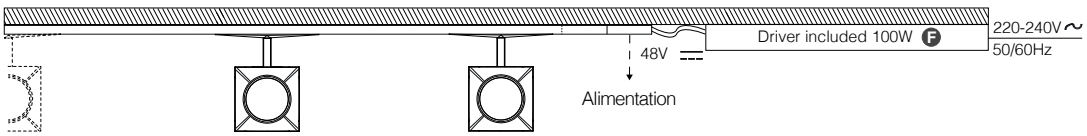

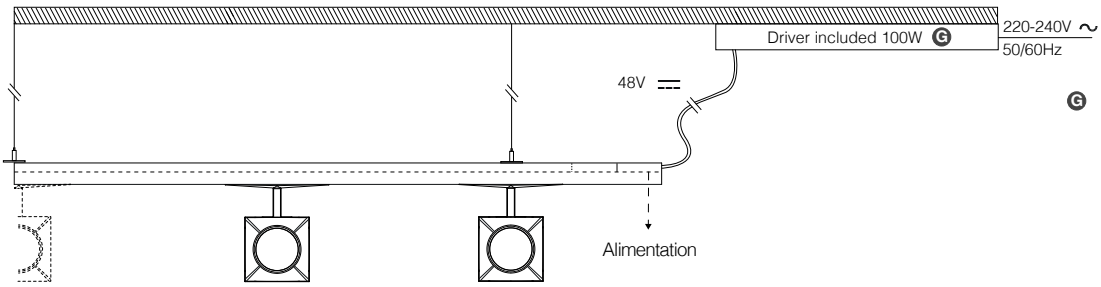

WIRELESS

A

Driver SELV 48V DC - 70W
220**92019**-00
Driver SELV 48V DC - 150W
220**92092**-00
Utiliser uniquement les drivers homologués SELV max U-OUT - 60V dc. Distance max. entre driver et rail : 10m.

B

Optcoupleur DALI
220**92100**-00
Utiliser pour garantir la sécurité du rail. Distance max. entre driver et optocoupleur : 10m (max 64 appareils).

D Utiliser n'importe quel contrôleur DALI 2.

E

Adaptateur wireless CASAMBI	
blanc	220**93910**-00
noir	220**93930**-00
DALI-master pour contrôler jusqu'à max. 8 groupes/max. 64 projecteurs DALI, pour les rails basse tension 48V DC. Contrôlé par Bluetooth, ce dispositif master DALI sert à surveiller des lampes DALI depuis des dispositifs mobiles et applications CASAMBI.	

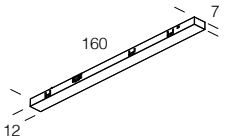

F

Boîtier d'alimentation 100W pour rail MICRO P	
blanc	22**962010**-00
noir	22**962030**-00
Fourni avec alimentation 220–240 V~ 50/60 Hz – Tension de sortie 48 V DC, avec bus DALI traversant, à compléter avec l'optocoupleur DALI 220**92100**-00.	

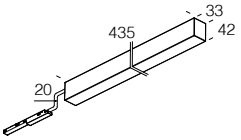

G

Boîtier d'alimentation 100W pour rail MICRO H/R	
blanc	22**962011**-00
noir	22**962031**-00
Fourni avec alimentation 220–240 V~ 50/60 Hz – Tension de sortie 48 V DC, avec bus DALI traversant, à compléter avec l'optocoupleur DALI 220**92100**-00.	

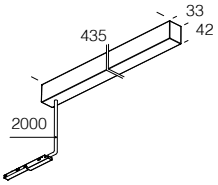

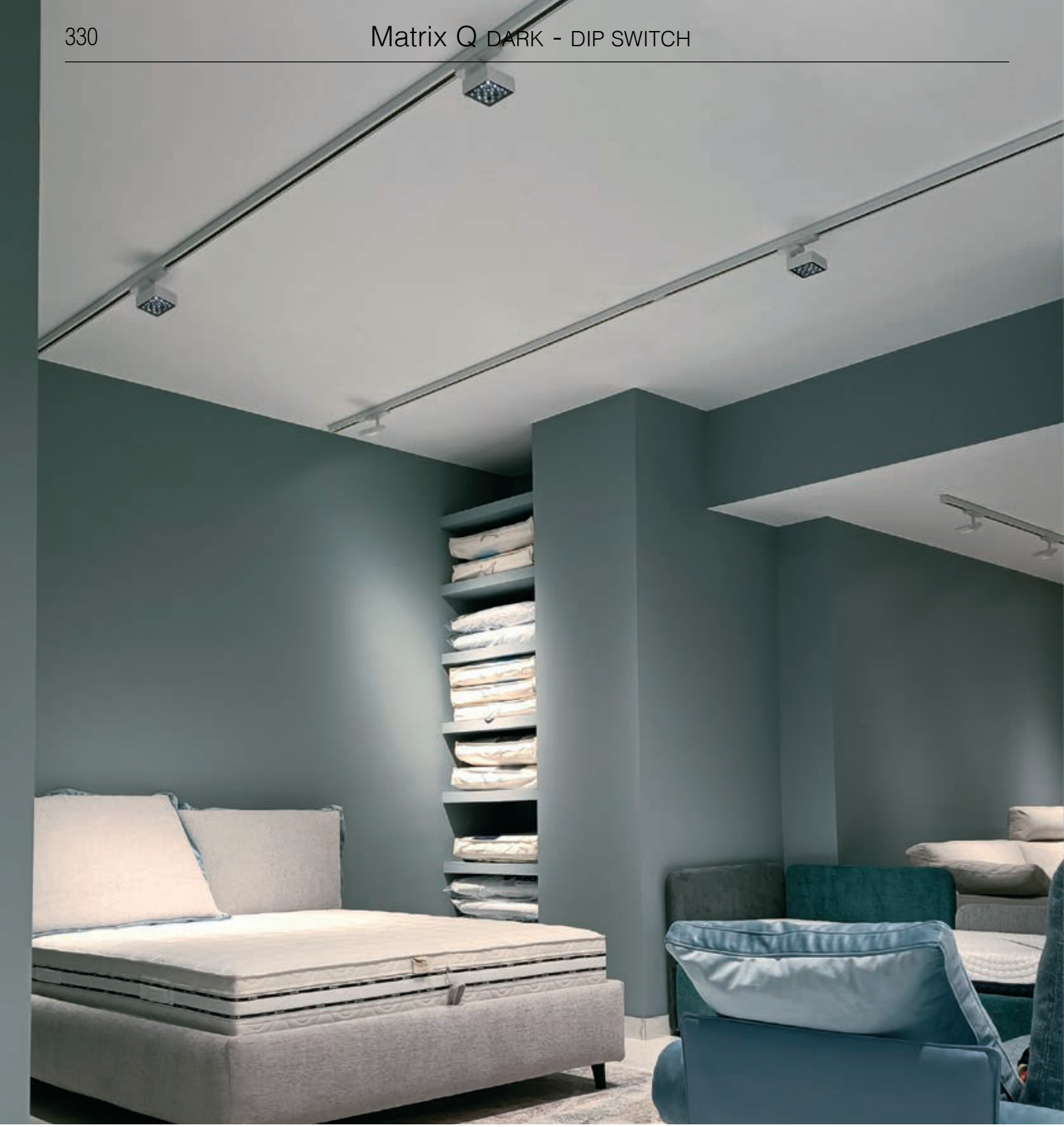

Avec sa forme spéciale et son design simple et sobre, cette version à LED haut rendu des couleurs satisfait aux exigences de l'éclairage de mise en valeur. Finalement, un nouveau spot totalement orientable pour créer un éclairage extrêmement efficace, en mesure de faire ressortir les espaces et les objets éclairés.

Corps : en aluminium moulé sous pression.

Groupe optique : face en polycarbonate noir (sur demande en couleur blanche).

Lentille : en PMMA, haute performance avec facteur d'éblouissement très faible.

Equipement : avec adaptateur universel pour les versions pour rail.

LED : sources lumineuses haute efficacité (**CRI>90**).
Groupe de risque photobiologique : groupe 0 (exempt de risque).

Sur demande : version avec solution de pointe pour le contrôle de l'éclairage CASAMBI.
Pour de plus amples informations, veuillez consulter le chapitre *Composants techniques.*

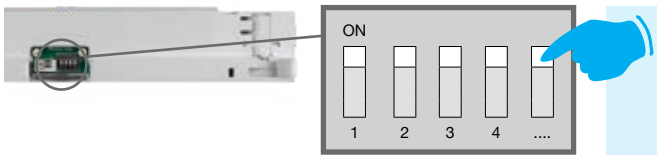

CHOISISSEZ LE JUSTE COURANT POUR OPTIMISER LE FLUX LUMINEUX

GRADATION PAR DIP SWITCH : le luminaire est équipé d'un driver avec *DIP SWITCH* intégré pour **RÉGLER LE COURANT** de sortie. Il est ainsi possible de **CHOISIR LE FLUX LUMINEUX** idéal pour chaque projet d'éclairage.

La possibilité de choisir le courant de pilotage des LED permet de disposer toujours de la puissance adaptée à une condition conceptuelle spécifique. Le choix d'un courant plus faible augmentera l'efficacité, en améliorant donc l'économie d'énergie, tandis qu'un courant plus fort permettra d'obtenir davantage de lumière et de réduire le nombre des appareils.

Matrix Q5 DARK - DIP SWITCH - **CRI>90**

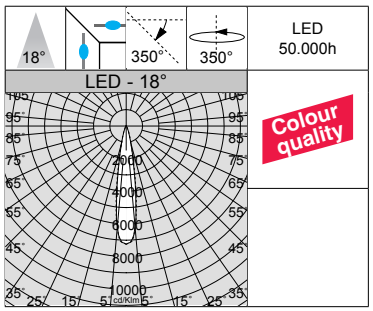

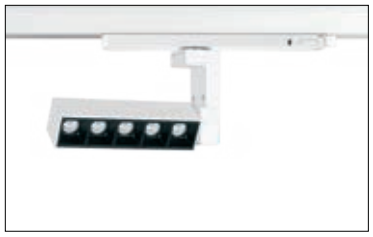

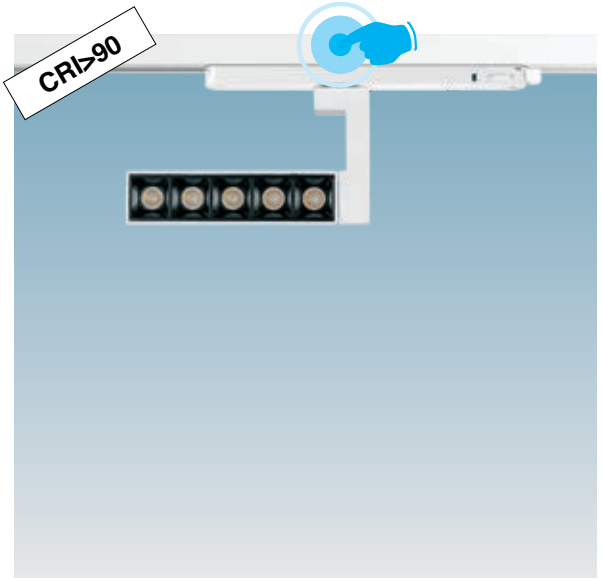

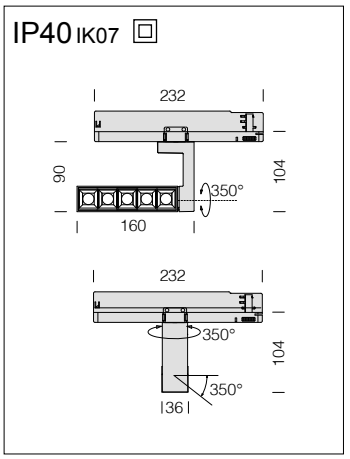

LED : maintien du flux lumineux à 80%: 50.000h (L80B20).
Facteur de puissance >0,95.

Matrix Q5 Dark "C" - adaptateur universel

		CLD				LUMEN SORTANT (tq= 25 °C)
LED	couleur	poids	code	I out	W tot	K - ølm - CRI - dégres
LED	blanc	0,50	22**103311-39**	***700***	**12**	3000K - 874lm - **CRI>90** - 18°
			22**103311**-00			4000K - 920lm - **CRI>90** - 18°

Sur demande : version gradable **DALI -1241** et **-3941** pour une utilisation avec le rail **OMNITRACK PLUS**.

GRADATION PAR DIP SWITCH		
		LUMEN SORTANT (tq= 25 °C)
I out	W tot	K - ølm - CRI - degrés
600	**10**	3000K - 722lm - **CRI>90** - 18°
650	**11**	3000K - 779lm - **CRI>90** - 18°
700	***12***	*3000K - 874lm - **CRI>90** - 18°*

GRADATION PAR DIP SWITCH		
		LUMEN SORTANT (tq= 25 °C)
I out	W tot	K - ølm - CRI - degrés
600	**10**	4000K - 760lm - **CRI>90** - 18°
650	**11**	4000K - 820lm - **CRI>90** - 18°
700	***12***	*4000K - 920lm - **CRI>90** - 18°*

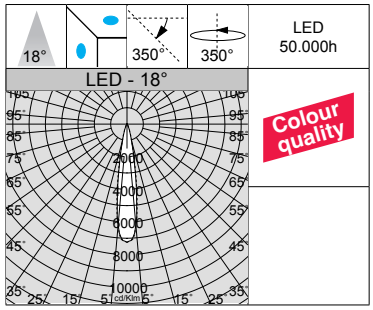

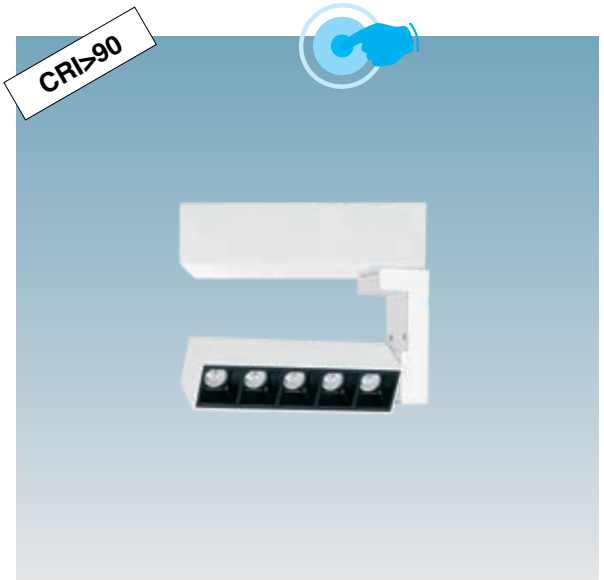

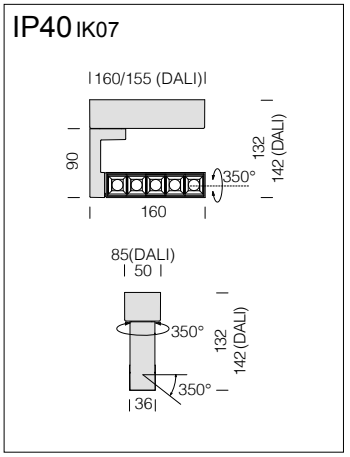

LED : maintien du flux lumineux à 80%: 50.000h (L80B20).
Facteur de puissance >0,95.

Matrix Q5 Dark "D" - patère

		CLD				LUMEN SORTANT (tq= 25 °C)
LED	couleur	poids	code	I out	W tot	K - ølm - CRI - dégres
LED	blanc	0,80	22**203310-39**	***700***	**12**	3000K - 874lm - **CRI>90** - 18°
			22**203310**-00			4000K - 920lm - **CRI>90** - 18°

Sur demande: version gradable **DALI -1241** et **-3941**.

GRADATION PAR DIP SWITCH		
		LUMEN SORTANT (tq= 25 °C)
I out	W tot	K - ølm - CRI - degrés
600	**10**	3000K - 722lm - **CRI>90** - 18°
650	**11**	3000K - 779lm - **CRI>90** - 18°
700	***12***	*3000K - 874lm - **CRI>90** - 18°*

GRADATION PAR DIP SWITCH		
		LUMEN SORTANT (tq= 25 °C)
I out	W tot	K - ølm - CRI - degrés
600	**10**	4000K - 760lm - **CRI>90** - 18°
650	**11**	4000K - 820lm - **CRI>90** - 18°
700	***12***	*4000K - 920lm - **CRI>90** - 18°*

IP40 IK07

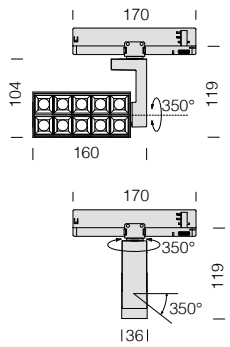

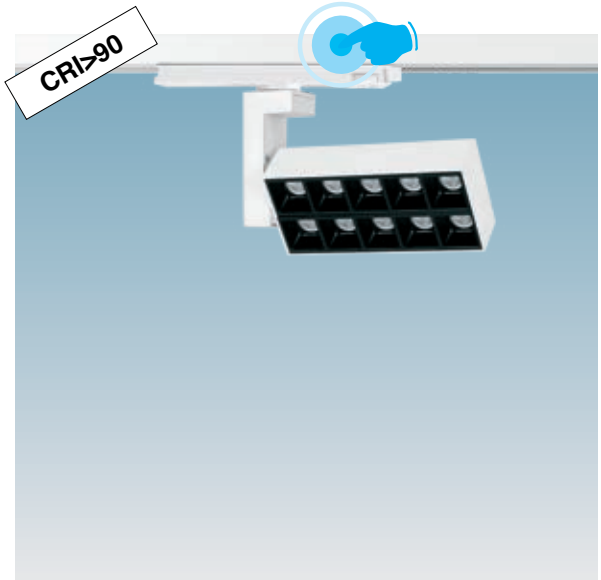

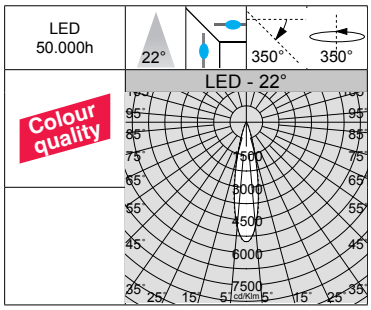

LED : maintien du flux lumineux à 80%: 50.000h (L80B20).
Facteur de puissance >0,95.

Matrix Q10 Dark "C" - adaptateur universel

		CLD				LUMEN SORTANT (tq= 25 °C)
LED	couleur	poids	code	I out	W tot	K - ølm - CRI - dégres
LED	blanc	0,60	22**103611-39**	***600***	**20**	3000K - 1779lm - **CRI>90** - 22°
			22**103611**-00			4000K - 1873lm - **CRI>90** - 22°

Sur demande : version gradable **DALI -1241** et **-3941** pour une utilisation avec le rail **OMNITRACK PLUS**.

GRADATION PAR DIP SWITCH		
		LUMEN SORTANT (tq= 25 °C)
I out	W tot	K - ølm - CRI - degrés
500	**17**	3000K - 1511lm - **CRI>90** - 22°
550	**19**	3000K - 1682lm - **CRI>90** - 22°
600	***20***	*3000K - 1779lm - **CRI>90** - 22°*

GRADATION PAR DIP SWITCH		
		LUMEN SORTANT (tq= 25 °C)
I out	W tot	K - ølm - CRI - degrés
500	**17**	4000K - 1590lm - **CRI>90** - 22°
550	**19**	4000K - 1770lm - **CRI>90** - 22°
600	***20***	*4000K - 1873lm - **CRI>90** - 22°*

IP40 IK07

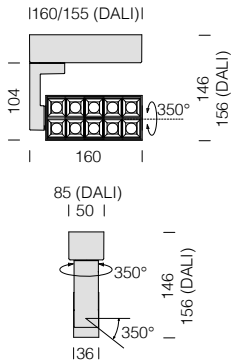

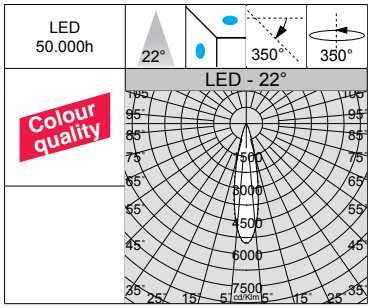

LED : maintien du flux lumineux à 80%: 50.000h (L80B20).
Facteur de puissance >0,95.

Matrix Q10 Dark "D" - patère

		CLD				LUMEN SORTANT (tq= 25 °C)
LED	couleur	poids	code	I out	W tot	K - ølm - CRI - dégres
LED	blanc	1,00	22**203610-39**	***600***	**20**	3000K - 1779lm - **CRI>90** - 22°
			22**203610**-00			4000K - 1873lm - **CRI>90** - 22°

Sur demande: version gradable **DALI -1241** et **-3941**.

GRADATION PAR DIP SWITCH		
		LUMEN SORTANT (tq= 25 °C)
I out	W tot	K - ølm - CRI - degrés
500	**17**	3000K - 1511lm - **CRI>90** - 22°
550	**19**	3000K - 1682lm - **CRI>90** - 22°
600	***20***	*3000K - 1779lm - **CRI>90** - 22°*

GRADATION PAR DIP SWITCH		
		LUMEN SORTANT (tq= 25 °C)
I out	W tot	K - ølm - CRI - degrés
500	**17**	4000K - 1590lm - **CRI>90** - 22°
550	**19**	4000K - 1770lm - **CRI>90** - 22°
600	***20***	*4000K - 1873lm - **CRI>90** - 22°*

Matrix Q4 DARK - DIP SWITCH - **CRI>90**

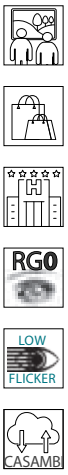

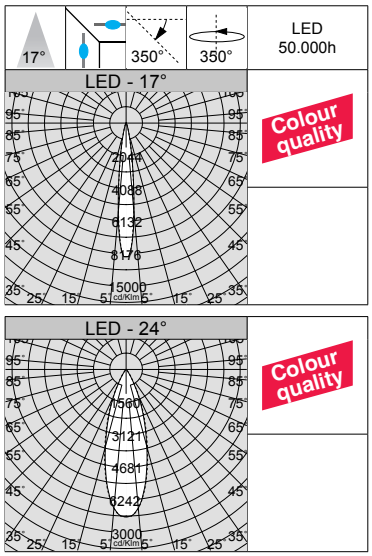

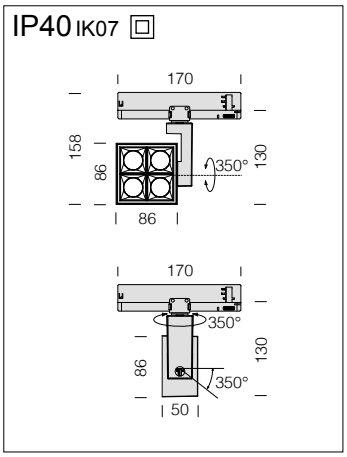

LED : maintien du flux lumineux à 80%: 50.000h (L80B20).
Facteur de puissance >0,95.

Matrix Q4 DARK "C" - adaptateur universel

		CLD				LUMEN SORTANT (tq= 25 °C)
LED	couleur	poids	code	I out	W tot	K - ølm - CRI - degrés
LED	blanc	0,50	22**103710-39**	***500***	**19**	3000K - 1353lm - **CRI>90** - 17°
			22**103710**-00			4000K - 1424lm - **CRI>90** - 17°
LED	blanc	0,50	22**103711-39**	***500***	**19**	3000K - 1528lm - **CRI>90** - 24°
			22**103711**-00			4000K - 1608lm - **CRI>90** - 24°
LED	blanc	0,50	22**103712-39**	***500***	**19**	3000K - 1622lm - **CRI>90** - 38°
			22**103712**-00			4000K - 1707lm - **CRI>90** - 38°

Sur demande : version gradable **DALI -1241** et **-3941** pour une utilisation avec le rail **OMNITRACK PLUS**.

GRADATION PAR DIP SWITCH

		LUMEN SORTANT (tq= 25 °C)
I out	W tot	K - ølm - CRI - degrés
450	**17**	3000K - 1244lm - **CRI>90** - 17°
500	***19***	*3000K - 1353lm - **CRI>90** - 17°*
550	**21**	3000K - 1447m - **CRI>90** - 17°

GRADATION PAR DIP SWITCH

		LUMEN SORTANT (tq= 25 °C)
I out	W tot	K - ølm - CRI - degrés
450	**17**	4000K - 1310lm - **CRI>90** - 17°
500	***19***	*4000K - 1424lm - **CRI>90** - 17°*
550	**21**	4000K - 1523lm - **CRI>90** - 17°

GRADATION PAR DIP SWITCH

		LUMEN SORTANT (tq= 25 °C)
I out	W tot	K - ølm - CRI - degrés
450	**17**	3000K - 1405lm - **CRI>90** - 24°
500	***19***	*3000K - 1528lm - **CRI>90** - 24°*
550	**21**	3000K - 1634lm - **CRI>90** - 24°

GRADATION PAR DIP SWITCH

		LUMEN SORTANT (tq= 25 °C)
I out	W tot	K - ølm - CRI - degrés
450	**17**	4000K - 1479lm - **CRI>90** - 24°
500	***19***	*4000K - 1608lm - **CRI>90** - 24°*
550	**21**	4000K - 1720lm - **CRI>90** - 24°

GRADATION PAR DIP SWITCH

		LUMEN SORTANT (tq= 25 °C)
I out	W tot	K - ølm - CRI - degrés
450	**17**	3000K - 1492lm - **CRI>90** - 38°
500	***19***	*3000K - 1622lm - **CRI>90** - 38°*
550	**21**	3000K - 1735lm - **CRI>90** - 38°

GRADATION PAR DIP SWITCH

		LUMEN SORTANT (tq= 25 °C)
I out	W tot	K - ølm - CRI - degrés
450	**17**	4000K - 1570lm - **CRI>90** - 38°
500	***19***	*4000K - 1707lm - **CRI>90** - 38°*
550	**21**	4000K - 1826lm - **CRI>90** - 38°

IP40 IK07

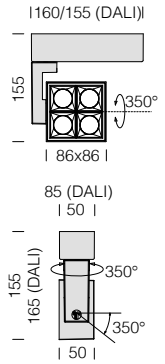

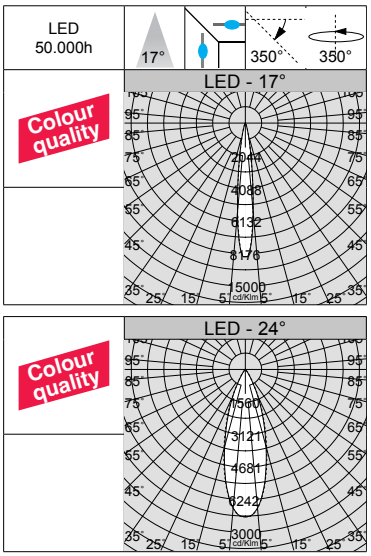

LED : maintien du flux lumineux à 80%: 50.000h (L80B20).
Facteur de puissance >0,95.

Matrix Q4 DARK "D" - patère

		CLD				LUMEN SORTANT (tq= 25 °C)
LED	couleur	poids	code	I out	W tot	K - ølm - CRI - degrés
LED	blanc	0,90	22**203710-39**	***500***	**19**	3000K - 1353lm - **CRI>90** - 17°
			22**203710**-00			4000K - 1424lm - **CRI>90** - 17°
LED	blanc	0,90	22**203711-39**	***500***	**19**	3000K - 1528lm - **CRI>90** - 24°
			22**203711**-00			4000K - 1608lm - **CRI>90** - 24°
LED	blanc	0,90	22**203712-39**	***500***	**19**	3000K - 1622lm - **CRI>90** - 38°
			22**203712**-00			4000K - 1707lm - **CRI>90** - 38°

Sur demande : version gradable **1-10V**, **DALI -1241** et **-3941**.

GRADATION PAR DIP SWITCH

		LUMEN SORTANT (tq= 25 °C)
I out	W tot	K - ølm - CRI - degrés
450	**17**	3000K - 1244lm - **CRI>90** - 17°
500	***19***	*3000K - 1353lm - **CRI>90** - 17°*
550	**21**	3000K - 1447m - **CRI>90** - 17°

GRADATION PAR DIP SWITCH

		LUMEN SORTANT (tq= 25 °C)
I out	W tot	K - ølm - CRI - degrés
450	**17**	4000K - 1310lm - **CRI>90** - 17°
500	***19***	*4000K - 1424lm - **CRI>90** - 17°*
550	**21**	4000K - 1523lm - **CRI>90** - 17°

GRADATION PAR DIP SWITCH

		LUMEN SORTANT (tq= 25 °C)
I out	W tot	K - ølm - CRI - degrés
450	**17**	3000K - 1405lm - **CRI>90** - 24°
500	***19***	*3000K - 1528lm - **CRI>90** - 24°*
550	**21**	3000K - 1634lm - **CRI>90** - 24°

GRADATION PAR DIP SWITCH

		LUMEN SORTANT (tq= 25 °C)
I out	W tot	K - ølm - CRI - degrés
450	**17**	4000K - 1479lm - **CRI>90** - 24°
500	***19***	*4000K - 1608lm - **CRI>90** - 24°*
550	**21**	4000K - 1720lm - **CRI>90** - 24°

GRADATION PAR DIP SWITCH

		LUMEN SORTANT (tq= 25 °C)
I out	W tot	K - ølm - CRI - degrés
450	**17**	3000K - 1492lm - **CRI>90** - 38°
500	***19***	*3000K - 1622lm - **CRI>90** - 38°*
550	**21**	3000K - 1735lm - **CRI>90** - 38°

GRADATION PAR DIP SWITCH

		LUMEN SORTANT (tq= 25 °C)
I out	W tot	K - ølm - CRI - degrés
450	**17**	4000K - 1570lm - **CRI>90** - 38°
500	***19***	*4000K - 1707lm - **CRI>90** - 38°*
550	**21**	4000K - 1826lm - **CRI>90** - 38°

Fosnova

IP40 IK07

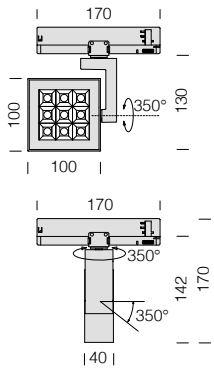

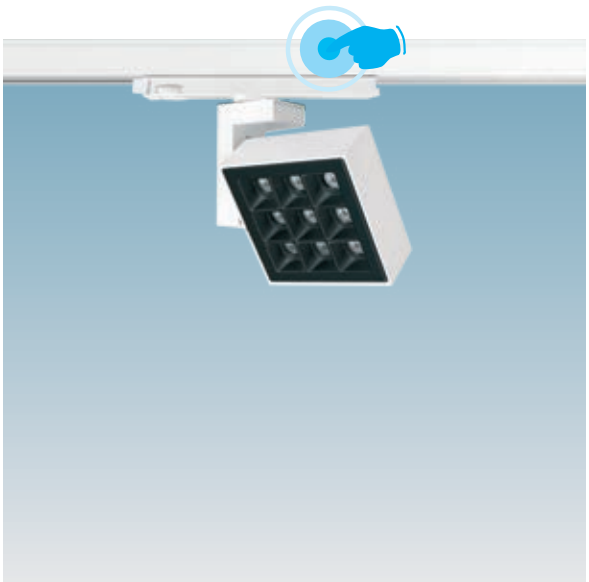

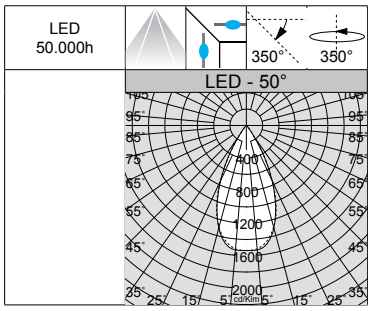

LED : maintien du flux lumineux à 80%: 50.000h (L80B20).
Facteur de puissance >0,95.

Matrix Q9 DARK "A" - DIP SWITCH - adaptateur universel

		CLD				LUMEN SORTANT (tq= 25 °C)
LED	couleur	poids	code	I out	W tot	K - ølm - CRI - dégres
LED	blanc	0,70	22**103010**-00	***1050***	**28**	3000K - 2109lm - CRI>80 - 32°
	noir		22**103030**-00			
LED	blanc	0,70	22**103011**-00	***1050***	**28**	4000K - 2220lm - CRI>80 - 32°
	noir		22**103031**-00			
LED	blanc	0,70	22**103014**-00	***1050***	**28**	3000K - 2183lm - CRI>80 - 50°
	noir		22**103034**-00			
LED	blanc	0,70	22**103015**-00	***1050***	**28**	4000K - 2298lm - CRI>80 - 50°
	noir		22**103035**-00			

Sur demande : version gradable **DALI -1241** pour une utilisation avec le rail **OMNITRACK PLUS**.

GRADATION PAR DIP SWITCH		
		LUMEN SORTANT (tq= 25 °C)
I out	W tot	K - ølm - CRI - degrés
900	**25**	3000K - 1885lm - CRI>80 - 32°
950	**26**	3000K - 1964lm - CRI>80 - 32°
1000	**27**	3000K - 2043lm - CRI>80 - 32°
1050	***28***	*3000K - 2109lm - CRI>80 - 32°*

GRADATION PAR DIP SWITCH		
		LUMEN SORTANT (tq= 25 °C)
I out	W tot	K - ølm - CRI - degrés
900	**25**	4000K - 1984lm - CRI>80 - 32°
950	**26**	4000K - 2067lm - CRI>80 - 32°
1000	**27**	4000K - 2150lm - CRI>80 - 32°
1050	***28***	*4000K - 2220lm - CRI>80 - 32°*

GRADATION PAR DIP SWITCH		
		LUMEN SORTANT (tq= 25 °C)
I out	W tot	K - ølm - CRI - degrés
900	**25**	3000K - 1951lm - CRI>80 - 50°
950	**26**	3000K - 2032lm - CRI>80 - 50°
1000	**27**	3000K - 2114lm - CRI>80 - 50°
1050	***28***	*3000K - 2183lm - CRI>80 - 50°*

GRADATION PAR DIP SWITCH		
		LUMEN SORTANT (tq= 25 °C)
I out	W tot	K - ølm - CRI - degrés
900	**25**	4000K - 2054lm - CRI>80 - 50°
950	**26**	4000K - 2140lm - CRI>80 - 50°
1000	**27**	4000K - 2226lm - CRI>80 - 50°
1050	***28***	*4000K - 2298lm - CRI>80 - 50°*

IP40 IK07

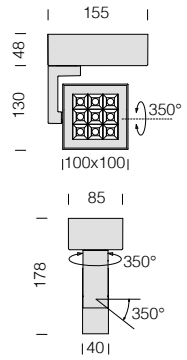

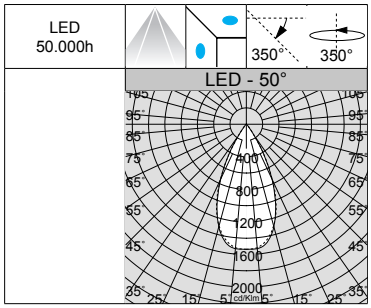

LED : maintien du flux lumineux à 80%: 50.000h (L80B20).
Facteur de puissance >0,95.

Matrix Q9 DARK "D" - patère

		CLD				LUMEN SORTANT (tq= 25 °C)
LED	couleur	poids	code	I out	W tot	K - ølm - CRI - dégres
LED	blanc	1,10	22**203010**-00	***1050***	**28**	3000K - 2109lm - CRI>80 - 32°
	noir		22**203030**-00			
LED	blanc	1,10	22**203011**-00	***1050***	**28**	4000K - 2220lm - CRI>80 - 32°
	noir		22**203031**-00			
LED	blanc	1,10	22**203014**-00	***1050***	**28**	3000K - 2183lm - CRI>80 - 50°
	noir		22**203034**-00			
LED	blanc	1,10	22**203015**-00	***1050***	**28**	4000K - 2298lm - CRI>80 - 50°
	noir		22**203035**-00			

Sur demande : version gradable **1-10V** et **DALI -1241**.

GRADATION PAR DIP SWITCH		
		LUMEN SORTANT (tq= 25 °C)
I out	W tot	K - ølm - CRI - degrés
900	**25**	3000K - 1885lm - CRI>80 - 32°
950	**26**	3000K - 1964lm - CRI>80 - 32°
1000	**27**	3000K - 2043lm - CRI>80 - 32°
1050	***28***	*3000K - 2109lm - CRI>80 - 32°*

GRADATION PAR DIP SWITCH		
		LUMEN SORTANT (tq= 25 °C)
I out	W tot	K - ølm - CRI - degrés
900	**25**	4000K - 1984lm - CRI>80 - 32°
950	**26**	4000K - 2067lm - CRI>80 - 32°
1000	**27**	4000K - 2150lm - CRI>80 - 32°
1050	***28***	*4000K - 2220lm - CRI>80 - 32°*

GRADATION PAR DIP SWITCH		
		LUMEN SORTANT (tq= 25 °C)
I out	W tot	K - ølm - CRI - degrés
900	**25**	3000K - 1951lm - CRI>80 - 50°
950	**26**	3000K - 2032lm - CRI>80 - 50°
1000	**27**	3000K - 2114lm - CRI>80 - 50°
1050	***28***	*3000K - 2183lm - CRI>80 - 50°*

GRADATION PAR DIP SWITCH		
		LUMEN SORTANT (tq= 25 °C)
I out	W tot	K - ølm - CRI - degrés
900	**25**	4000K - 2054lm - CRI>80 - 50°
950	**26**	4000K - 2140lm - CRI>80 - 50°
1000	**27**	4000K - 2226lm - CRI>80 - 50°
1050	***28***	*4000K - 2298lm - CRI>80 - 50°*

Corps : en aluminium moulé sous pression.Groupe optique aluminium moulé sous pression avec dissipateur anodisé.

Version avec lentille : PMMA, haute performance avec facteur d'éblouissement très faible.

Version avec reflecteur : en aluminium moulé sous pression de haute rendement et anti-reflets.

Equipement : avec adaptateur universel pour les versions pour rail. Driver électronique séparé par les LED.

LED : sources lumineuses haute efficacité (**CRI 92**).
Groupe de risque photobiologique : groupe 0 (exempt de risque).

Sur demande : version avec solution de pointe pour le contrôle de l'éclairage CASAMBI.
Pour de plus amples informations, veuillez consulter le chapitre *Composants techniques.*

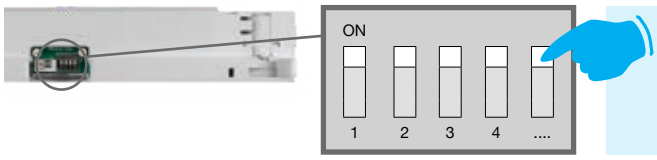

CHOISISSEZ LE JUSTE COURANT POUR OPTIMISER LE FLUX LUMINEUX

GRADATION PAR DIP SWITCH : le luminaire est équipé d'un driver avec *DIP SWITCH* intégré pour **RÉGLER LE COURANT** de sortie. Il est ainsi possible de **CHOISIR LE FLUX LUMINEUX** idéal pour chaque projet d'éclairage.

La possibilité de choisir le courant de pilotage des LED permet de disposer toujours de la puissance adaptée à une condition conceptuelle spécifique. Le choix d'un courant plus faible augmentera l'efficacité, en améliorant donc l'économie d'énergie, tandis qu'un courant plus fort permettra d'obtenir davantage de lumière et de réduire le nombre des appareils.

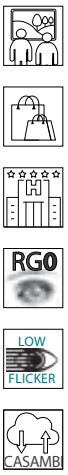

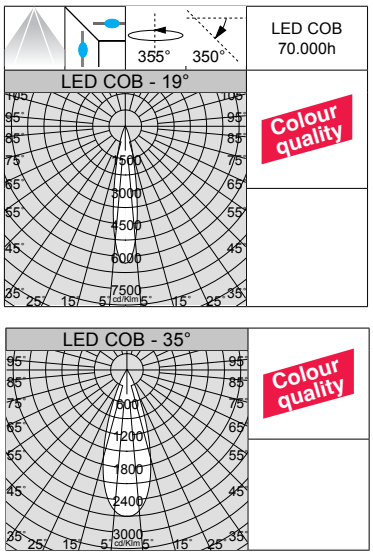

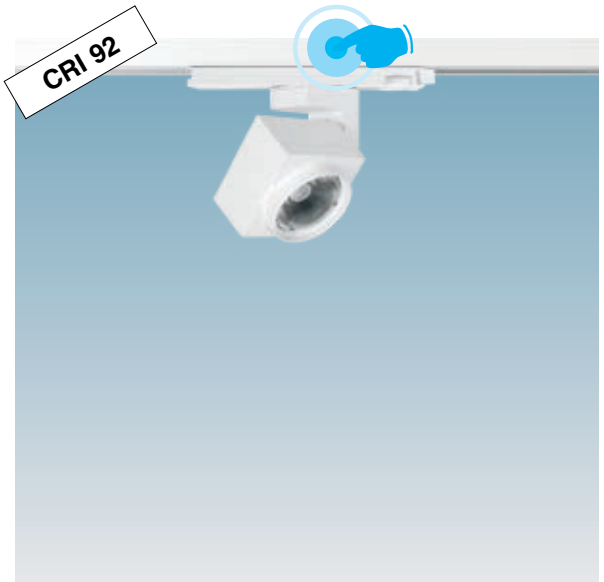

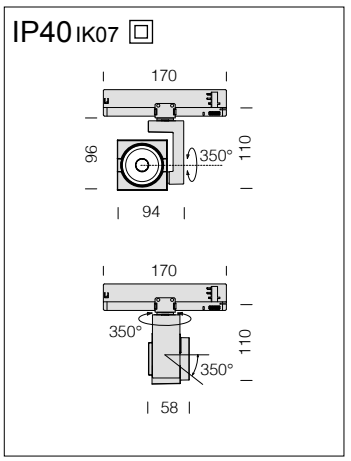

LED : maintien du flux lumineux à 80%: 70.000h (L80B10).
Facteur de puissance >0,95.

Focus 5.0 L - DIP SWITCH - adaptateur universel

		CLD				LUMEN SORTANT (tq= 25 °C)
LED	couleur	poids	code	I out	W tot	K - ølm - CRI - degrés
COB	blanc	0,50	22**108510**-00	***350***	**14**	3000K - 1368lm - **CRI 92** - 19°
	noir		22**108530**-00			
COB	blanc	0,50	22**108510-68**	***350***	**14**	4000K - 1471lm - **CRI 92** - 19°
	noir		22**108530-68**			
COB	blanc	0,50	22**108512**-00	***350***	**14**	3000K - 1327lm - **CRI 92** - 35°
	noir		22**108532**-00			
COB	blanc	0,50	22**108512-68**	***350***	**14**	4000K - 1427lm - **CRI 92** - 35°
	noir		22**108532-68**			
COB	blanc	0,50	22**108513**-00	***350***	**14**	3000K - 1218lm - **CRI 92** - 57°
	noir		22**108533**-00			
COB	blanc	0,50	22**108513-68**	***350***	**14**	4000K - 1310lm - **CRI 92** - 57°
	noir		22**108533-68**			

Sur demande : version gradable **DALI -1241** et **-6841** pour une utilisation avec le rail **OMNITRACK PLUS**.

GRADATION PAR DIP SWITCH

		LUMEN SORTANT (tq= 25 °C)
I out	W tot	K - ølm - CRI - degrés
250	10	3000K - 1015lm - **CRI 92** - 19°
300	12	3000K - 1195lm - **CRI 92** - 19°
350	***14***	*3000K - 1368lm - **CRI 92** - 19°*

GRADATION PAR DIP SWITCH

		LUMEN SORTANT (tq= 25 °C)
I out	W tot	K - ølm - CRI - degrés
250	10	4000K - 1091lm - **CRI 92** - 19°
300	12	4000K - 1285lm - **CRI 92** - 19°
350	***14***	*4000K - 1471lm - **CRI 92** - 19°*

GRADATION PAR DIP SWITCH

		LUMEN SORTANT (tq= 25 °C)
I out	W tot	K - ølm - CRI - degrés
250	10	3000K - 984lm - **CRI 92** - 35°
300	12	3000K - 1160lm - **CRI 92** - 35°
350	***14***	*3000K - 1327lm - **CRI 92** - 35°*

GRADATION PAR DIP SWITCH

		LUMEN SORTANT (tq= 25 °C)
I out	W tot	K - ølm - CRI - degrés
250	10	4000K - 1058lm - **CRI 92** - 35°
300	12	4000K - 1247lm - **CRI 92** - 35°
350	***14***	*4000K - 1427lm - **CRI 92** - 35°*

GRADATION PAR DIP SWITCH

		LUMEN SORTANT (tq= 25 °C)
I out	W tot	K - ølm - CRI - degrés
250	10	3000K - 903lm - **CRI 92** - 57°
300	12	3000K - 1064lm - **CRI 92** - 57°
350	***14***	*3000K - 1218lm - **CRI 92** - 57°*

GRADATION PAR DIP SWITCH

		LUMEN SORTANT (tq= 25 °C)
I out	W tot	K - ølm - CRI - degrés
250	10	4000K - 971lm - **CRI 92** - 57°
300	12	4000K - 1144lm - **CRI 92** - 57°
350	***14***	*4000K - 1310lm - **CRI 92** - 57°*

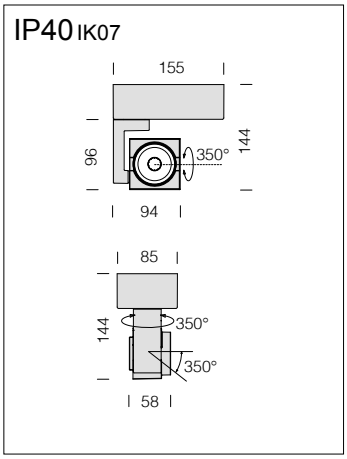

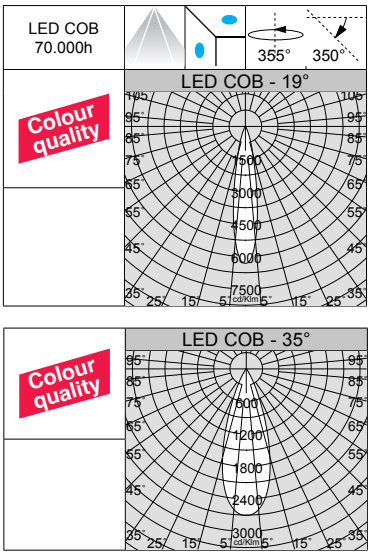

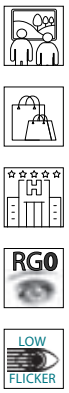

LED : maintien du flux lumineux à 80%: 70.000h (L80B10).
Facteur de puissance >0,95.

Focus 5.0 L - DIP SWITCH - patère

		CLD				LUMEN SORTANT (tq= 25 °C)
LED	couleur	poids	code	I out	W tot	K - ølm - CRI - degrés
COB	blanc	0,60	22**208510**-00	***350***	**14**	3000K - 1368lm - **CRI 92** - 19°
	noir		22**208530**-00			
COB	blanc	0,60	22**208510-68**	***350***	**14**	4000K - 1471lm - **CRI 92** - 19°
	noir		22**208530-68**			
COB	blanc	0,60	22**208512**-00	***350***	**14**	3000K - 1327lm - **CRI 92** - 35°
	noir		22**208532**-00			
COB	blanc	0,60	22**208512-68**	***350***	**14**	4000K - 1427lm - **CRI 92** - 35°
	noir		22**208532-68**			
COB	blanc	0,60	22**208513**-00	***350***	**14**	3000K - 1218lm - **CRI 92** - 57°
	noir		22**208533**-00			
COB	blanc	0,60	22**208513-68**	***350***	**14**	4000K - 1310lm - **CRI 92** - 57°
	noir		22**208533-68**			

GRADATION PAR DIP SWITCH

		LUMEN SORTANT (tq= 25 °C)
I out	W tot	K - ølm - CRI - degrés
250	**10**	3000K - 1015lm - **CRI 92** - 19°
300	**12**	3000K - 1195lm - **CRI 92** - 19°
350	***14***	*3000K - 1368lm - **CRI 92** - 19°*

GRADATION PAR DIP SWITCH

		LUMEN SORTANT (tq= 25 °C)
I out	W tot	K - ølm - CRI - degrés
250	**10**	4000K - 1091lm - **CRI 92** - 19°
300	**12**	4000K - 1285lm - **CRI 92** - 19°
350	***14***	*4000K - 1471lm - **CRI 92** - 19°*

GRADATION PAR DIP SWITCH

		LUMEN SORTANT (tq= 25 °C)
I out	W tot	K - ølm - CRI - degrés
250	**10**	3000K - 984lm - **CRI 92** - 35°
300	**12**	3000K - 1160lm - **CRI 92** - 35°
350	***14***	*3000K - 1327lm - **CRI 92** - 35°*

GRADATION PAR DIP SWITCH

		LUMEN SORTANT (tq= 25 °C)
I out	W tot	K - ølm - CRI - degrés
250	**10**	4000K - 1058lm - **CRI 92** - 35°
300	**12**	4000K - 1247lm - **CRI 92** - 35°
350	***14***	*4000K - 1427lm - **CRI 92** - 35°*

GRADATION PAR DIP SWITCH

		LUMEN SORTANT (tq= 25 °C)
I out	W tot	K - ølm - CRI - degrés
250	**10**	3000K - 903lm - **CRI 92** - 57°
300	**12**	3000K - 1064lm - **CRI 92** - 57°
350	***14***	*3000K - 1218lm - **CRI 92** - 57°*

GRADATION PAR DIP SWITCH

		LUMEN SORTANT (tq= 25 °C)
I out	W tot	K - ølm - CRI - degrés
250	**10**	4000K - 971lm - **CRI 92** - 57°
300	**12**	4000K - 1144lm - **CRI 92** - 57°
350	***14***	*4000K - 1310lm - **CRI 92** - 57°*

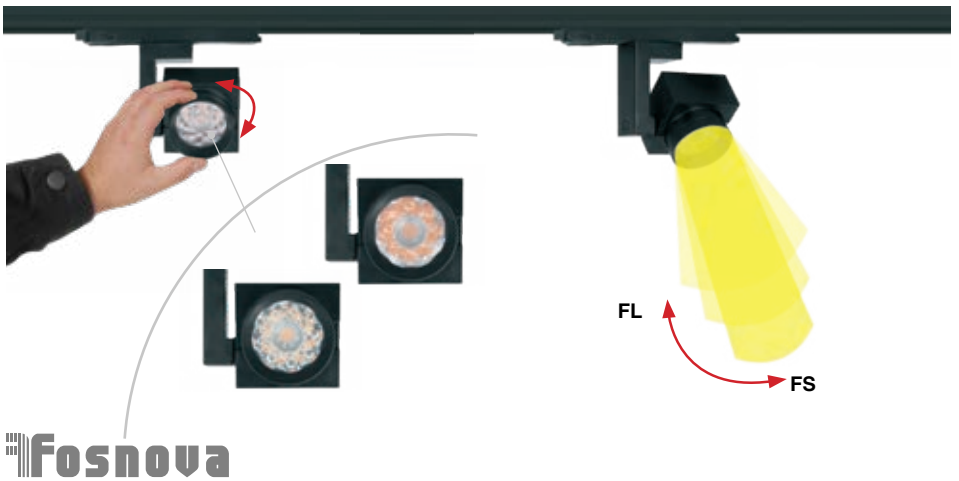

Les optiques de **FOCUS 5.0 ZOOM** sont le meilleur choix pour l'éclairage d'accentuation dans les lieux exigeant une lumière de très grande qualité et une variété de faisceaux lumineux. Leur objectif principal est d'attirer l'attention sur le design ou sur les détails de l'objet exposé, et les optiques peuvent aussi apporter profondeur, ainsi que varier et valoriser l'aspect général de l'endroit. FOCUS 5.0 ZOOM permet de gérer l'ouverture de faisceau via le réglage mécanique situé sur l'optique. En tournant simplement la bague, il est possible de choisir de manière intuitive le faisceau lumineux approprié à l'élément à éclairer. Un seul spot met à disposition un système optique en mesure de modifier l'angle d'ouverture du faisceau lumineux, en passant d'une émission intensive de type SPOT (environ 15°) à une émission EXTENSIVE (environ 45°) de manière fluide et progressive pour offrir un confort visuel maximal.

IP40 IK07

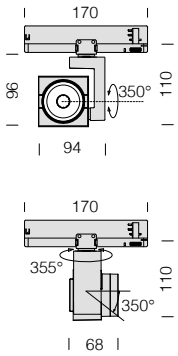

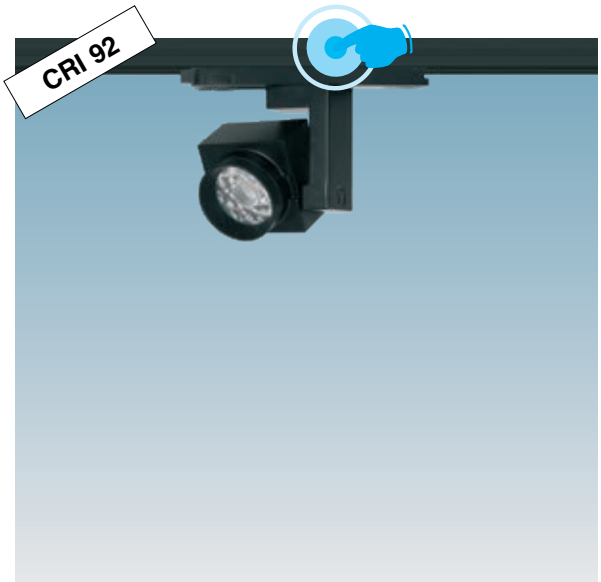

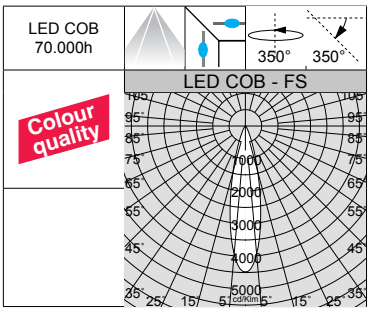

LED : maintien du flux lumineux à 80%: 70.000h (L80B10).
Facteur de puissance >0,95.

Focus 5.0 ZOOM - DIP SWITCH - adaptateur universel						
		CLD				LUMEN SORTANT (tq= 25 °C)
LED	couleur	poids	code	I out	W tot	K - ølm - CRI - degrés
COB	blanc	0,50	22**108410**-00	***350***	**14**	3000K - 1131lm - **CRI 92** - FS° 3000K - 1084lm - **CRI 92** - FL°
	noir		22**108430**-00	***350***	**14**	3000K - 1131lm - **CRI 92** - FS° 3000K - 1084lm - **CRI 92** - FL°
COB	blanc	0,50	22**108410-68**	***350***	**14**	4000K - 1216lm - **CRI 92** - FS° 4000K - 1165lm - **CRI 92** - FL°
	noir		22**108430-68**	***350***	**14**	4000K - 1216lm - **CRI 92** - FS° 4000K - 1165lm - **CRI 92** - FL°

Sur demande : version gradable **DALI -1241** et **-6841** pour une utilisation avec le rail **OMNITRACK PLUS**.

GRADATION PAR DIP SWITCH		
		LUMEN SORTANT (tq= 25 °C)
I out	W tot	K - ølm - CRI - degrés
250	10	3000K - 839lm - **CRI 92** - FS
300	12	3000K - 988lm - **CRI 92** - FS
350	***14***	*3000K - 1131lm - **CRI 92** - FS*

GRADATION PAR DIP SWITCH		
		LUMEN SORTANT (tq= 25 °C)
I out	W tot	K - ølm - CRI - degrés
250	10	3000K - 804lm - **CRI 92** - FL
300	12	3000K - 947lm - **CRI 92** - FL
350	***14***	*3000K - 1084lm - **CRI 92** - FL*

GRADATION PAR DIP SWITCH		
		LUMEN SORTANT (tq= 25 °C)
I out	W tot	K - ølm - CRI - degrés
250	10	4000K - 902lm - **CRI 92** - FS
300	12	4000K - 1062lm - **CRI 92** - FS
350	***14***	*4000K - 1216m - **CRI 92** - FS*

GRADATION PAR DIP SWITCH		
		LUMEN SORTANT (tq= 25 °C)
I out	W tot	K - ølm - CRI - degrés
250	10	4000K - 864lm - **CRI 92** - FL
300	12	4000K - 1018lm - **CRI 92** - FL
350	***14***	*4000K - 1165lm - **CRI 92** - FL*

IP40 IK07

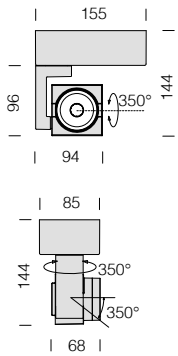

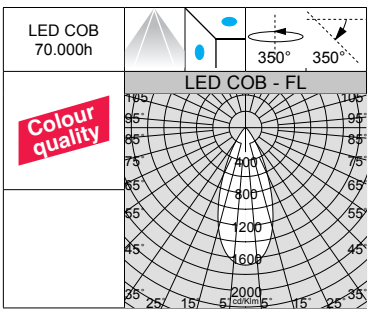

LED : maintien du flux lumineux à 80%: 70.000h (L80B10).
Facteur de puissance >0,95.

Focus 5.0 ZOOM - DIP SWITCH - patère						
		CLD				LUMEN SORTANT (tq= 25 °C)
LED	couleur	poids	code	I out	W tot	K - ølm - CRI - degrés
COB	blanc	0,60	22**208410**-00	***350***	**14**	3000K - 1131lm - **CRI 92** - FS° 3000K - 1084lm - **CRI 92** - FL°
	noir		22**208430**-00	***350***	**14**	3000K - 1131lm - **CRI 92** - FS° 3000K - 1084lm - **CRI 92** - FL°
COB	blanc	0,60	22**208410-68**	***350***	**14**	4000K - 1216lm - **CRI 92** - FS° 4000K - 1165lm - **CRI 92** - FL°
	noir		22**208430-68**	***350***	**14**	4000K - 1216lm - **CRI 92** - FS° 4000K - 1165lm - **CRI 92** - FL°

GRADATION PAR DIP SWITCH		
		LUMEN SORTANT (tq= 25 °C)
I out	W tot	K - ølm - CRI - degrés
250	10	3000K - 839lm - **CRI 92** - FS
300	12	3000K - 988lm - **CRI 92** - FS
350	***14***	*3000K - 1131lm - **CRI 92** - FS*

GRADATION PAR DIP SWITCH		
		LUMEN SORTANT (tq= 25 °C)
I out	W tot	K - ølm - CRI - degrés
250	10	3000K - 804lm - **CRI 92** - FL
300	12	3000K - 947lm - **CRI 92** - FL
350	***14***	*3000K - 1084lm - **CRI 92** - FL*

GRADATION PAR DIP SWITCH		
		LUMEN SORTANT (tq= 25 °C)
I out	W tot	K - ølm - CRI - degrés
250	10	4000K - 902lm - **CRI 92** - FS
300	12	4000K - 1062lm - **CRI 92** - FS
350	***14***	*4000K - 1216m - **CRI 92** - FS*

GRADATION PAR DIP SWITCH		
		LUMEN SORTANT (tq= 25 °C)
I out	W tot	K - ølm - CRI - degrés
250	10	4000K - 864lm - **CRI 92** - FL
300	12	4000K - 1018lm - **CRI 92** - FL
350	***14***	*4000K - 1165lm - **CRI 92** - FL*

Focus 7.0 L - DIP SWITCH - **CRI 92** - adaptateur universel

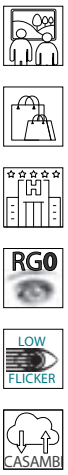

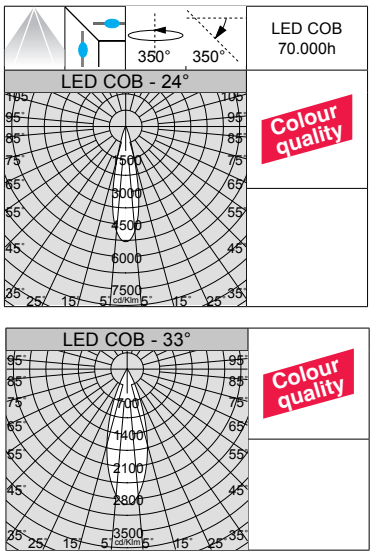

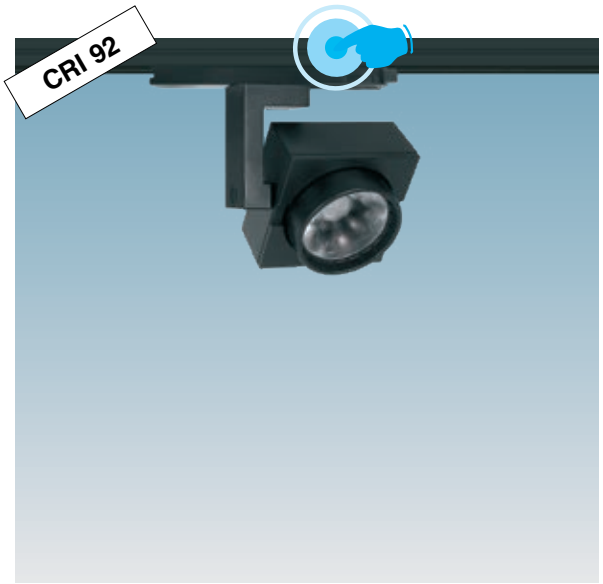

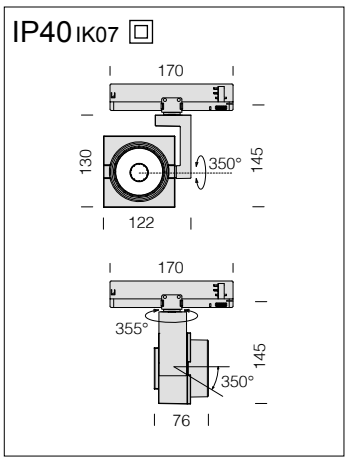

LED : maintien du flux lumineux à 80%: 70.000h (L80B10).
Facteur de puissance >0,95.

Focus 7.0 L - DIP SWITCH - adaptateur universel

		CLD				LUMEN SORTANT (tq= 25 °C)
LED	couleur	poids	code	I out	W tot	K - ølm - CRI - degrés
COB	blanc	0,80	22**108310**-00	***700***	**25**	3000K - 2513lm - **CRI 92** - 24°
	noir		22**108330**-00			
COB	blanc	0,80	22**108310-68**	***700***	**25**	4000K - 2702lm - **CRI 92** - 24°
	noir		22**108330-68**			
COB	blanc	0,80	22**108312**-00	***700***	**25**	3000K - 2376lm - **CRI 92** - 33°
	noir		22**108332**-00			
COB	blanc	0,80	22**108312-68**	***700***	**25**	4000K - 2555lm - **CRI 92** - 33°
	noir		22**108332-68**			
COB	blanc	0,80	22**108313**-00	***700***	**25**	3000K - 2167lm - **CRI 92** - 53°
	noir		22**108333**-00			
COB	blanc	0,80	22**108313-68**	***700***	**25**	4000K - 2330lm - **CRI 92** - 53°
	noir		22**108333-68**			

Sur demande : version gradable **DALI -1241** et **-6841** pour une utilisation avec le rail **OMNITRACK PLUS**.

GRADATION PAR DIP SWITCH

		LUMEN SORTANT (tq= 25 °C)
I out	W tot	K - ølm - CRI - degrés
700	***25***	*3000K - 2513lm - **CRI 92** - 24°*
750	**27**	3000K - 2692lm - **CRI 92** - 24°

GRADATION PAR DIP SWITCH

		LUMEN SORTANT (tq= 25 °C)
I out	W tot	K - ølm - CRI - degrés
700	***25***	*4000K - 2702lm - **CRI 92** - 24°*
750	**27**	4000K - 2895lm - **CRI 92** - 24°

GRADATION PAR DIP SWITCH

		LUMEN SORTANT (tq= 25 °C)
I out	W tot	K - ølm - CRI - degrés
700	***25***	*3000K - 2376lm - **CRI 92** - 33°*
750	**27**	3000K - 2546lm - **CRI 92** - 33°

GRADATION PAR DIP SWITCH

		LUMEN SORTANT (tq= 25 °C)
I out	W tot	K - ølm - CRI - degrés
700	***25***	*4000K - 2555lm - **CRI 92** - 33°*
750	**27**	4000K - 2738lm - **CRI 92** - 33°

GRADATION PAR DIP SWITCH

		LUMEN SORTANT (tq= 25 °C)
I out	W tot	K - ølm - CRI - degrés
700	***25***	*3000K - 2167lm - **CRI 92** - 53°*
750	**27**	3000K - 2322lm - **CRI 92** - 53°

GRADATION PAR DIP SWITCH

		LUMEN SORTANT (tq= 25 °C)
I out	W tot	K - ølm - CRI - degrés
700	***25***	*4000K - 2330lm - **CRI 92** - 53°*
750	**27**	4000K - 2497lm - **CRI 92** - 53°

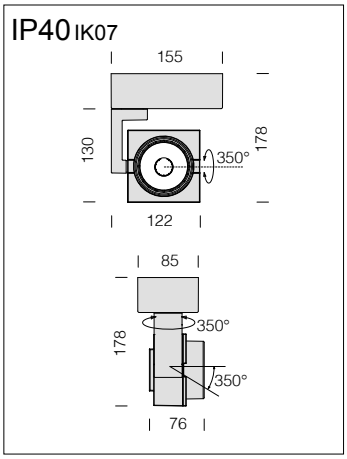

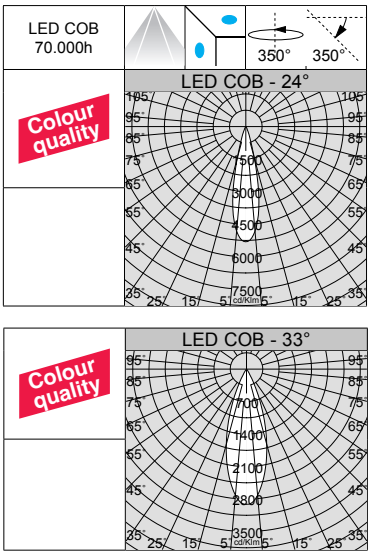

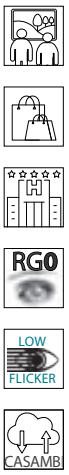

LED : maintien du flux lumineux à 80%: 70.000h (L80B10).
Facteur de puissance >0,95.

Focus 7.0 L - DIP SWITCH - patère

		CLD				LUMEN SORTANT (tq= 25 °C)
LED	couleur	poids	code	I out	W tot	K - ølm - CRI - degrés
COB	blanc	1,10	22**208310**-00	***700***	**25**	3000K - 2513lm - **CRI 92** - 24°
	noir		22**208330**-00			
COB	blanc	1,10	22**208310-68**	***700***	**25**	4000K - 2702lm - **CRI 92** - 24°
	noir		22**208330-68**			
COB	blanc	1,10	22**208312**-00	***700***	**25**	3000K - 2376lm - **CRI 92** - 33°
	noir		22**208332**-00			
COB	blanc	1,10	22**208312-68**	***700***	**25**	4000K - 2555lm - **CRI 92** - 33°
	noir		22**208332-68**			
COB	blanc	1,10	22**208313**-00	***700***	**25**	3000K - 2167lm - **CRI 92** - 53°
	noir		22**208333**-00			
COB	blanc	1,10	22**208313-68**	***700***	**25**	4000K - 2330lm - **CRI 92** - 53°
	noir		22**208333-68**			

GRADATION PAR DIP SWITCH		
		LUMEN SORTANT (tq= 25 °C)
I out	W tot	K - ølm - CRI - degrés
700	***25***	*3000K - 2513lm - **CRI 92** - 24°*
750	**27**	3000K - 2692lm - **CRI 92** - 24°

GRADATION PAR DIP SWITCH		
		LUMEN SORTANT (tq= 25 °C)
I out	W tot	K - ølm - CRI - degrés
700	***25***	*4000K - 2702lm - **CRI 92** - 24°*
750	**27**	4000K - 2895lm - **CRI 92** - 24°

GRADATION PAR DIP SWITCH		
		LUMEN SORTANT (tq= 25 °C)
I out	W tot	K - ølm - CRI - degrés
700	***25***	*3000K - 2376lm - **CRI 92** - 33°*
750	**27**	3000K - 2546lm - **CRI 92** - 33°

GRADATION PAR DIP SWITCH		
		LUMEN SORTANT (tq= 25 °C)
I out	W tot	K - ølm - CRI - degrés
700	***25***	*4000K - 2555lm - **CRI 92** - 33°*
750	**27**	4000K - 2738lm - **CRI 92** - 33°

GRADATION PAR DIP SWITCH		
		LUMEN SORTANT (tq= 25 °C)
I out	W tot	K - ølm - CRI - degrés
700	***25***	*3000K - 2167lm - **CRI 92** - 53°*
750	**27**	3000K - 2322lm - **CRI 92** - 53°

GRADATION PAR DIP SWITCH		
		LUMEN SORTANT (tq= 25 °C)
I out	W tot	K - ølm - CRI - degrés
700	***25***	*4000K - 2330lm - **CRI 92** - 53°*
750	**27**	4000K - 2497lm - **CRI 92** - 53°

Fosnova

IP40 IK07

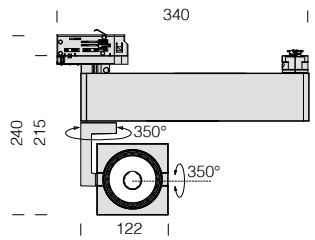

LED : maintien du flux lumineux à 80%: 70.000h (L80B10).
Facteur de puissance >0,95.

Le secteur de l'éclairage professionnel, dont architecturel et design, commercial et industriel, bénéficie de systèmes de gestion intelligente parmi les plus modernes : ajuster et contrôler la lumière dans sa direction, sa dimension et sa couleur, pour composer des scénographies lumineuses uniques, aussi à distance et par Smartphone. Le tout en faveur d'économies significatives et d'une plus petite consommation. Équipées de la technologie Dynamic Beam Shaping™, les lentilles de Focus LENS VECTOR autorisent la gestion et le contrôle numériques de l'éclairage. L'extraordinaire technologie à cristaux liquides, appliquée à la lentille LED, peut façonner le faisceau lumineux.

Focus avec technologie LENS VECTOR permet de gérer le faisceau lumineux. Grâce au contrôle numérique des cristaux liquides, plus besoin de changer d'optiques ou de réflecteurs pour créer des scénarios de lumière.

Les spots de la gamme comportent une optique variable, soit en mesure de gérer l'ouverture de faisceau au moyen d'un input numérique, sans aucun système mécanique. Le système optique est capable de modifier l'angle d'ouverture du faisceau de manière dynamique. Le passage d'une émission intensive de type SPOT (environ 10°) à une émission EXTENSIVE WIDE FLOOD (environ 50°) se fait de manière fluide et progressive pour offrir un confort visuel maximal.

Focus LENS VECTOR exploite la nature des cristaux liquides :
les molécules de cristaux liquides sont allongées et naturellement alignées dans la même direction. La lentille se compose de deux substrats de verre séparés par des entretoises et soudés pour contenir le matériau à cristaux liquides dans une sorte de « sandwich ».

Quand un champ électrique est appliqué à la lentille, les molécules de cristaux liquides changent d'orientation pour refocaliser la lumière traversant la lentille. La technologie LENS VECTOR consiste à employer des lentilles plates contenant des molécules à cristaux liquides, dont l'orientation est commandée par un champ électrique en mesure d'activer un processus de diffusion de la lumière jusqu'à 50° maximum.

La technologie de Focus avec LENS VECTOR fonctionne avec la plupart des sources lumineuses directionnelles et est compatible avec les systèmes de gradation les plus répandus :
- 0-10V
- DALI
- DMX
- Bluetooth

L'application Casambi, disponible pour iOS et Android, permet de dimmer la source lumineuse, de configurer l'ouverture de faisceau, de créer des scénographies dynamiques et de modifier la température de couleur.

Focus 5.0 R - DIP SWITCH - **CRI 92**

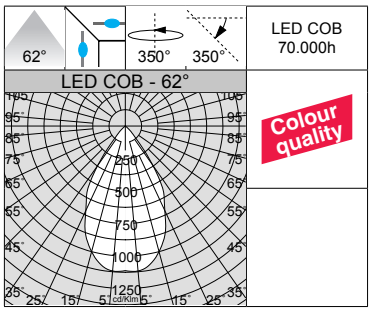

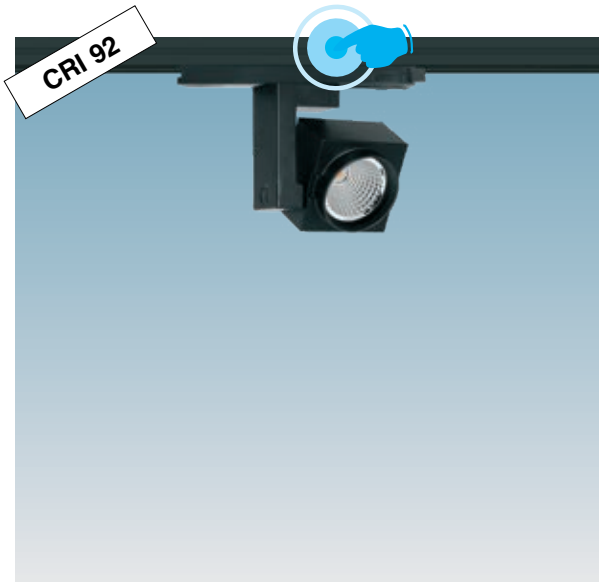

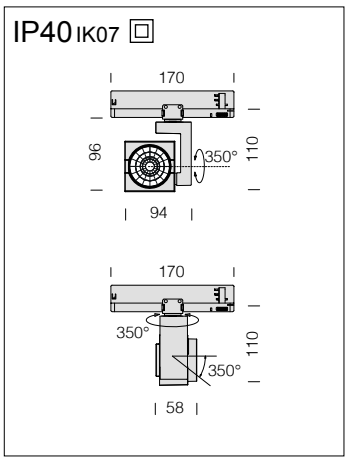

LED : maintien du flux lumineux à 80%: 70.000h (L80B10).
Facteur de puissance >0,95.

Focus 5.0 R - DIP SWITCH - adaptateur universel

		CLD				LUMEN SORTANT (tq= 25 °C)
LED	couleur	poids	code	I out	W tot	K - ølm - CRI - dégres
COB	blanc	0,50	22**108610**-00	***350***	**14**	3000K - 1355lm - **CRI 92** - 62°
	noir		22**108630**-00			
COB	blanc	0,50	22**108610-68**	***350***	**14**	4000K - 1456lm - **CRI 92** - 62°
	noir		22**108630-68**			

Sur demande : version gradable **DALI -1241** et **-6841** pour une utilisation avec le rail **OMNITRACK PLUS**.

GRADATION PAR DIP SWITCH		
		LUMEN SORTANT (tq= 25 °C)
I out	W tot	K - ølm - CRI - degrés
250	10	3000K - 1004lm - **CRI 92** - 62°
300	12	3000K - 1183lm - **CRI 92** - 62°
350	***14***	*3000K - 1355lm - **CRI 92** - 62°*

GRADATION PAR DIP SWITCH		
		LUMEN SORTANT (tq= 25 °C)
I out	W tot	K - ølm - CRI - degrés
250	10	4000K - 1080lm - **CRI 92** - 62°
300	12	4000K - 1272lm - **CRI 92** - 62°
350	***14***	*4000K - 1456lm - **CRI 92** - 62°*

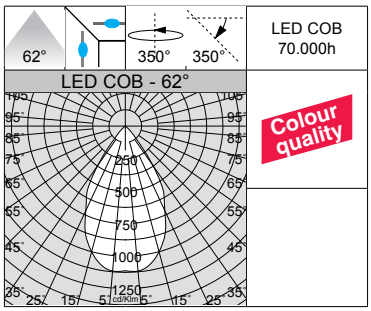

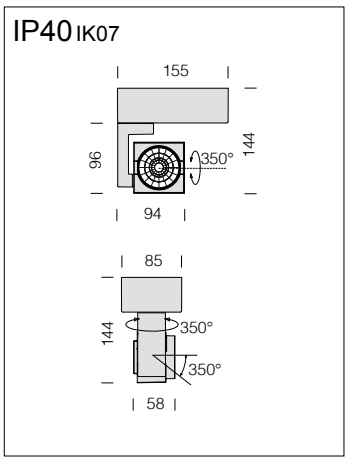

LED : maintien du flux lumineux à 80%: 70.000h (L80B10).
Facteur de puissance >0,95.

Focus 5.0 R - DIP SWITCH - patère

		CLD				LUMEN SORTANT (tq= 25 °C)
LED	couleur	poids	code	I out	W tot	K - ølm - CRI - dégres
COB	blanc	0,80	22**208610**-00	***350***	**14**	3000K - 1355lm - **CRI 92** - 62°
	noir		22**208630**-00			
COB	blanc	0,80	22**208610-68**	***350***	**14**	4000K - 1456lm - **CRI 92** - 62°
	noir		22**208630-68**			

GRADATION PAR DIP SWITCH		
		LUMEN SORTANT (tq= 25 °C)
I out	W tot	K - ølm - CRI - degrés
250	10	3000K - 1004lm - **CRI 92** - 62°
300	12	3000K - 1183lm - **CRI 92** - 62°
350	***14***	*3000K - 1355lm - **CRI 92** - 62°*

GRADATION PAR DIP SWITCH		
		LUMEN SORTANT (tq= 25 °C)
I out	W tot	K - ølm - CRI - degrés
250	10	4000K - 1080lm - **CRI 92** - 62°
300	12	4000K - 1272lm - **CRI 92** - 62°
350	***14***	*4000K - 1456lm - **CRI 92** - 62°*

IP40 IK07

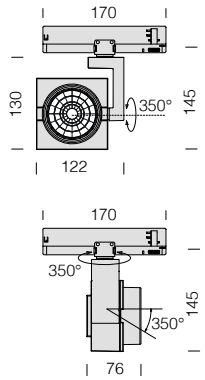

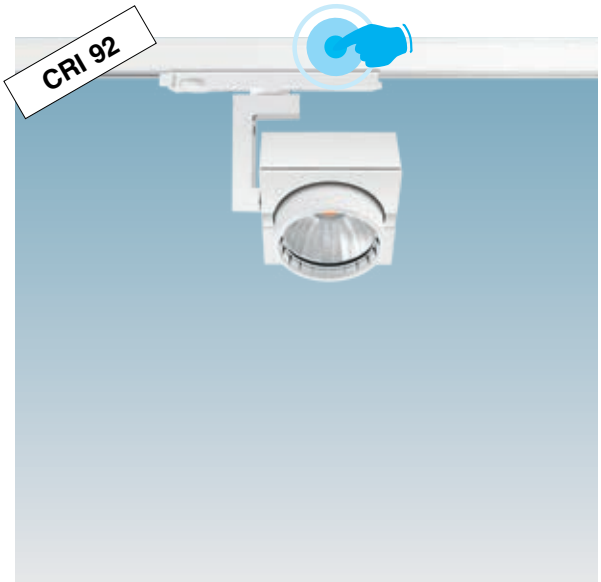

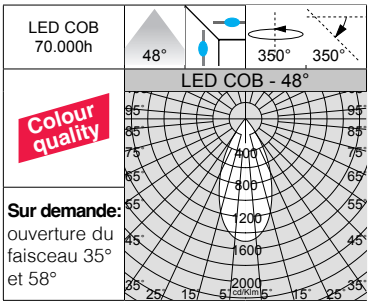

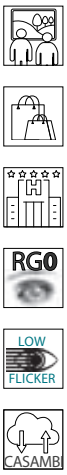

LED : maintien du flux lumineux à 80%: 70.000h (L80B10).
Facteur de puissance >0,95.

Focus 7.0 R - DIP SWITCH - adaptateur universel

		CLD				LUMEN SORTANT (tq= 25 °C)
LED	couleur	poids	code	I out	W tot	K - ølm - CRI - dégres
COB	blanc	0,70	22**108210**-00	***700***	**27**	3000K - 2938lm - **CRI 92** - 48°
	noir		22**108230**-00			
	arg. mét.		22**108270**-00			
COB	blanc	0,70	22**108210-68**	***700***	**27**	4000K - 3093lm - **CRI 92** - 48°
	noir		22**108230-68**			
	arg. mét.		22**108270-68**			

Sur demande : version gradable **DALI -1241** et **-6841** pour une utilisation avec le rail **OMNITRACK PLUS**.

GRADATION PAR DIP SWITCH		
		LUMEN SORTANT (tq= 25 °C)
I out	W tot	K - ølm - CRI - degrés
700	***27***	*3000K - 2938lm - **CRI 92** - 48°*
750	**29**	3000K - 3122lm - **CRI 92** - 48°

GRADATION PAR DIP SWITCH		
		LUMEN SORTANT (tq= 25 °C)
I out	W tot	K - ølm - CRI - degrés
700	***27***	*4000K - 3093lm - **CRI 92** - 48°*
750	**29**	4000K - 3287lm - **CRI 92** - 48°

IP40 IK07

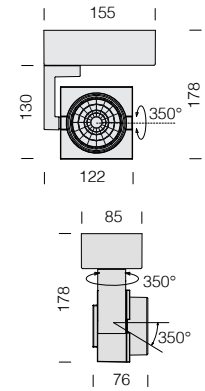

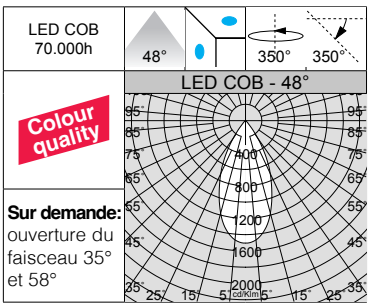

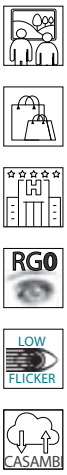

LED : maintien du flux lumineux à 80%: 70.000h (L80B10).
Facteur de puissance >0,95.

Focus 7.0 R - DIP SWITCH - patère

		CLD				LUMEN SORTANT (tq= 25 °C)
LED	couleur	poids	code	I out	W tot	K - ølm - CRI - dégres
COB	blanc	1,10	22**208210**-00	***700***	**27**	3000K - 2938lm - **CRI 92** - 48°
	noir		22**208230**-00			
	arg. mét.		22**208270**-00			
COB	blanc	1,10	22**208210-68**	***700***	**27**	4000K - 3093lm - **CRI 92** - 48°
	noir		22**208230-68**			
	arg. mét.		22**208270-68**			

GRADATION PAR DIP SWITCH		
		LUMEN SORTANT (tq= 25 °C)
I out	W tot	K - ølm - CRI - degrés
650	**25**	3000K - 2753lm - **CRI 92** - 48°
700	***27***	*3000K - 2938lm - **CRI 92** - 48°*
750	**29**	3000K - 3122lm - **CRI 92** - 48°
800	**31**	3000K - 3293lm - **CRI 92** - 48°

GRADATION PAR DIP SWITCH		
		LUMEN SORTANT (tq= 25 °C)
I out	W tot	K - ølm - CRI - degrés
650	**25**	4000K - 2850lm - **CRI 92** - 48°
700	***27***	*4000K - 3093lm - **CRI 92** - 48°*
750	**29**	4000K - 3287lm - **CRI 92** - 48°
800	**31**	4000K - 3465lm - **CRI 92** - 48°

Corps : en aluminium moulé sous pression.

Equipement : avec adaptateur universel pour les versions pour rail.
LED : sources lumineuses haute efficacité (**CRI 92**).
Groupe de risque photobiologique : groupe 0 (exempt de risque).

Sur demande : version avec solution de pointe pour le contrôle de l’éclairage CASAMBI.
Pour de plus amples informations, veuillez consulter le chapitre *Composants techniques.*

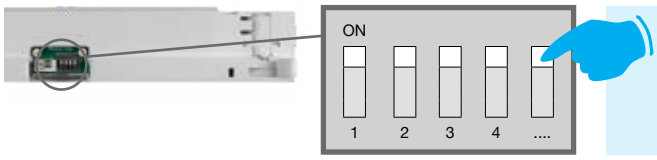

CHOISISSEZ LE JUSTE COURANT POUR OPTIMISER LE FLUX LUMINEUX

GRADATION PAR DIP SWITCH : le luminaire est équipé d’un driver avec *DIP SWITCH* intégré pour **RÉGLER LE COURANT** de sortie. Il est ainsi possible de **CHOISIR LE FLUX LUMINEUX** idéal pour chaque projet d’éclairage.

La possibilité de choisir le courant de pilotage des LED permet de disposer toujours de la puissance adaptée à une condition conceptuelle spécifique. Le choix d’un courant plus faible augmentera l’efficacité, en améliorant donc l’économie d’énergie, tandis qu’un courant plus fort permettra d’obtenir davantage de lumière et de réduire le nombre des appareils.

Focus SLIM “Q” 5.0 - DIP SWITCH - **CRI 92** - adaptateur universel escamotable

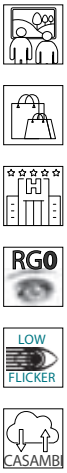

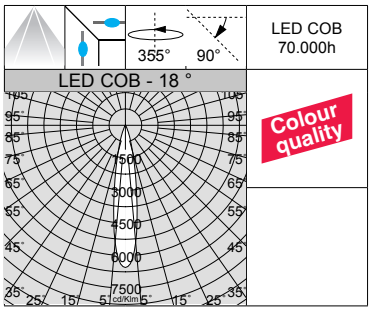

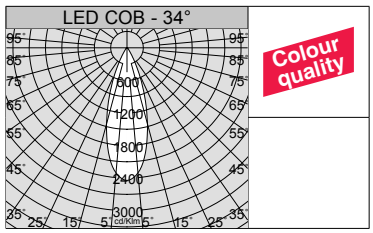

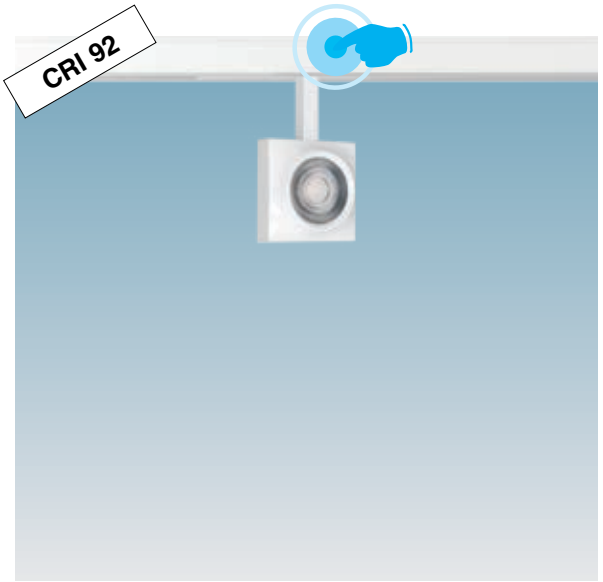

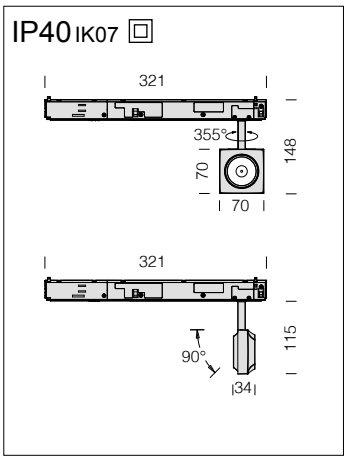

LED : maintien du flux lumineux à 80%: 70.000h (L80B10).
Facteur de puissance >0,95.

Focus SLIM “Q” 5.0 - DIP SWITCH - adaptateur universel escamotable

		CLD				LUMEN SORTANT (tq= 25 °C)
LED	couleur	poids	code	I out	W tot	K - ølm - CRI - degrés
COB	blanc	0,30	22**109010**-00	***350***	**14**	3000K - 1332lm - **CRI 92** - 18°
	noir		22**109030**-00			
COB	blanc	0,30	22**109010-68**	***350***	**14**	4000K - 1403lm - **CRI 92** - 18°
	noir		22**109030-68**			

GRADATION PAR DIP SWITCH		
		LUMEN SORTANT (tq= 25 °C)
I out	W tot	K - ølm - CRI - degrés
250	10	3000K - 1001lm - **CRI 92** - 18°
300	12	3000K - 1170lm - **CRI 92** - 18°
350	***14***	*3000K - 1332lm - **CRI 92** - 18°*

GRADATION PAR DIP SWITCH		
		LUMEN SORTANT (tq= 25 °C)
I out	W tot	K - ølm - CRI - degrés
250	10	4000K - 1054lm - **CRI 92** - 18°
300	12	4000K - 1232lm - **CRI 92** - 18°
350	***14***	*4000K - 1403lm - **CRI 92** - 18°*

COB	blanc	0,30	22**109011**-00	***350***	**14**	3000K - 1297lm - **CRI 92** - 34°
	noir		22**109031**-00			
COB	blanc	0,30	22**109011-68**	***350***	**14**	4000K - 1365lm - **CRI 92** - 34°
	noir		22**109031-68**			

GRADATION PAR DIP SWITCH		
		LUMEN SORTANT (tq= 25 °C)
I out	W tot	K - ølm - CRI - degrés
250	10	3000K - 974lm - **CRI 92** - 34°
300	12	3000K - 1139lm - **CRI 92** - 34°
350	***14***	*3000K - 1297lm - **CRI 92** - 34°*

GRADATION PAR DIP SWITCH		
		LUMEN SORTANT (tq= 25 °C)
I out	W tot	K - ølm - CRI - degrés
250	10	4000K - 1026lm - **CRI 92** - 34°
300	12	4000K - 1199lm - **CRI 92** - 34°
350	***14***	*4000K - 1365lm - **CRI 92** - 34°*

COB	blanc	0,30	22**109012**-00	***350***	**14**	3000K - 1405m - **CRI 92** - 58°
	noir		22**109032**-00			
COB	blanc	0,30	22**109012-68**	***350***	**14**	4000K - 1479lm - **CRI 92** - 58°
	noir		22**109032-68**			

Sur demande : version gradable **DALI -1241** et **-6841** pour une utilisation avec le rail **OMNITRACK PLUS**.

GRADATION PAR DIP SWITCH		
		LUMEN SORTANT (tq= 25 °C)
I out	W tot	K - ølm - CRI - degrés
250	10	3000K - 1056lm - **CRI 92** - 58°
300	12	3000K - 1234lm - **CRI 92** - 58°
350	***14***	*3000K - 1405lm - **CRI 92** - 58°*

GRADATION PAR DIP SWITCH		
		LUMEN SORTANT (tq= 25 °C)
I out	W tot	K - ølm - CRI - degrés
250	10	4000K - 1111lm - **CRI 92** - 58°
300	12	4000K - 1299lm - **CRI 92** - 58°
350	***14***	*4000K - 1479lm - **CRI 92** - 58°*

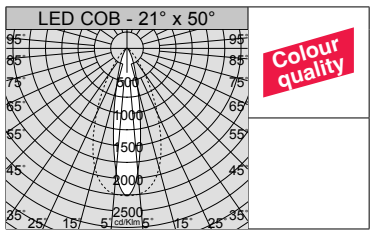

Sur demande : version ELLIPTIQUE 21° x 50°.

IP40 IK07

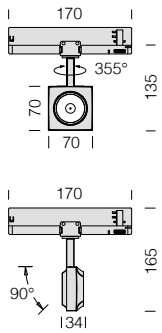

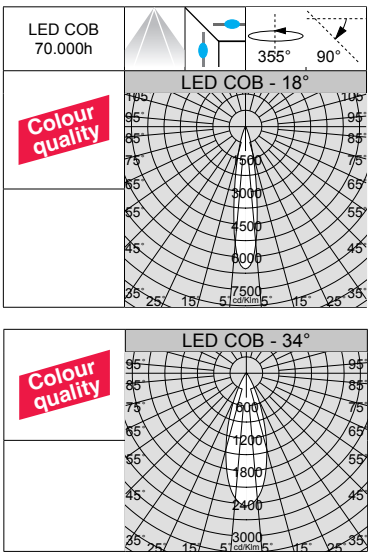

LED : maintien du flux lumineux à 80%: 70.000h (L80B10).
Facteur de puissance >0,95.

Focus SLIM “Q” 5.0 - DIP SWITCH - adaptateur universel

		CLD				LUMEN SORTANT (tq= 25 °C)
LED	couleur	poids	code	I out	W tot	K - ølm - CRI - degrés
COB	blanc	0,30	22**108710**-00	***350***	**14**	3000K - 1332lm - **CRI 92** - 18°
	noir		22**108730**-00			
COB	blanc	0,30	22**108710-68**	***350***	**14**	4000K - 1403lm - **CRI 92** - 18°
	noir		22**108730-68**			
COB	blanc	0,30	22**108711**-00	***350***	**14**	3000K - 1297lm - **CRI 92** - 34°
	noir		22**108731**-00			
COB	blanc	0,30	22**108711-68**	***350***	**14**	4000K - 1365lm - **CRI 92** - 34°
	noir		22**108731-68**			
COB	blanc	0,30	22**108712**-00	***350***	**14**	3000K - 1405m - **CRI 92** - 58°
	noir		22**108732**-00			
COB	blanc	0,30	22**108712-68**	***350***	**14**	4000K - 1479lm - **CRI 92** - 58°
	noir		22**108732-68**			

Sur demande : version gradable **DALI -1241** et **-6841** pour une utilisation avec le rail **OMNITRACK PLUS**.

GRADATION PAR DIP SWITCH

		LUMEN SORTANT (tq= 25 °C)
I out	W tot	K - ølm - CRI - degrés
250	**10**	3000K - 1001lm - **CRI 92** - 18°
300	**12**	3000K - 1170lm - **CRI 92** - 18°
350	***14***	*3000K - 1332lm - **CRI 92** - 18°*

GRADATION PAR DIP SWITCH

		LUMEN SORTANT (tq= 25 °C)
I out	W tot	K - ølm - CRI - degrés
250	**10**	4000K - 1054lm - **CRI 92** - 18°
300	**12**	4000K - 1232lm - **CRI 92** - 18°
350	***14***	*4000K - 1403lm - **CRI 92** - 18°*

GRADATION PAR DIP SWITCH

		LUMEN SORTANT (tq= 25 °C)
I out	W tot	K - ølm - CRI - degrés
250	**10**	3000K - 974lm - **CRI 92** - 34°
300	**12**	3000K - 1139lm - **CRI 92** - 34°
350	***14***	*3000K - 1297lm - **CRI 92** - 34°*

GRADATION PAR DIP SWITCH

		LUMEN SORTANT (tq= 25 °C)
I out	W tot	K - ølm - CRI - degrés
250	**10**	4000K - 1026lm - **CRI 92** - 34°
300	**12**	4000K - 1199lm - **CRI 92** - 34°
350	***14***	*4000K - 1365lm - **CRI 92** - 34°*

GRADATION PAR DIP SWITCH

		LUMEN SORTANT (tq= 25 °C)
I out	W tot	K - ølm - CRI - degrés
250	**10**	3000K - 1056lm - **CRI 92** - 58°
300	**12**	3000K - 1234lm - **CRI 92** - 58°
350	***14***	*3000K - 1405lm - **CRI 92** - 58°*

GRADATION PAR DIP SWITCH

		LUMEN SORTANT (tq= 25 °C)
I out	W tot	K - ølm - CRI - degrés
250	**10**	4000K - 1111lm - **CRI 92** - 58°
300	**12**	4000K - 1299lm - **CRI 92** - 58°
350	***14***	*4000K - 1479lm - **CRI 92** - 58°*

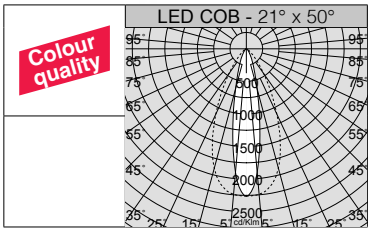

Sur demande : version ELLIPTIQUE 21° x 50°.

Focus SLIM “Q” 7.0 - DIP SWITCH - **CRI 92** - adaptateur universel escamotable

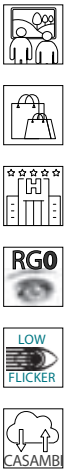

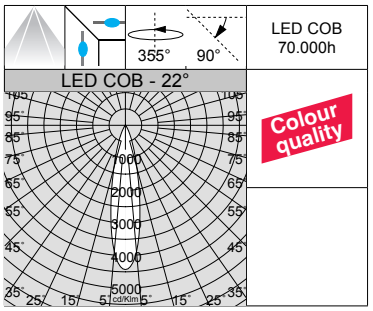

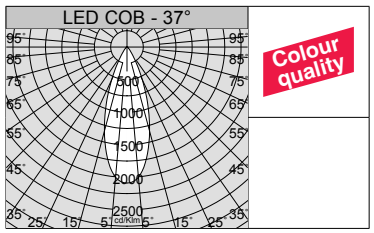

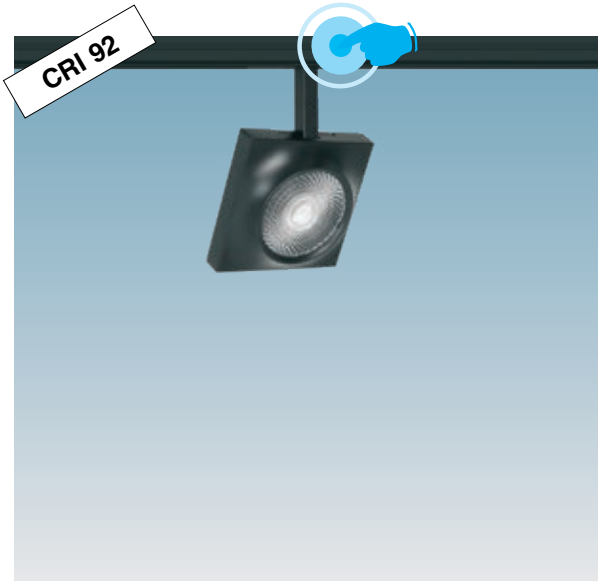

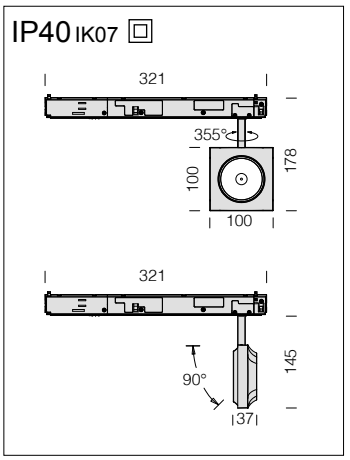

LED : maintien du flux lumineux à 80%: 70.000h (L80B10).
Facteur de puissance >0,95.

Focus SLIM “Q” 7.0 - DIP SWITCH - adaptateur universel escamotable

		CLD				LUMEN SORTANT (tq= 25 °C)
LED	couleur	poids	code	I out	W tot	K - ølm - CRI - degrés
COB	blanc	0,40	22**109110**-00	***600***	**23**	3000K - 2332lm - **CRI 92** - 22°
	noir		22**109130**-00			
COB	blanc	0,40	22**109110-68**	***600***	**23**	4000K - 2455lm - **CRI 92** - 22°
	noir		22**109130-68**			
COB	blanc	0,40	22**109111**-00	***600***	**23**	3000K - 2277lm - **CRI 92** - 37°
	noir		22**109131**-00			
COB	blanc	0,40	22**109111-68**	***600***	**23**	4000K - 2397lm - **CRI 92** - 37°
	noir		22**109131-68**			
COB	blanc	0,40	22**109112**-00	***600***	**23**	3000K - 2267lm - **CRI 92** - 55°
	noir		22**109132**-00			
COB	blanc	0,40	22**109112-68**	***600***	**23**	4000K - 2386lm - **CRI 92** - 55°
	noir		22**109132-68**			

Version avec adaptateur escamotable (sur demande version gradable **DALI -1241** et **-6841** max. 500mA) compatible uniquement avec le rail **OMNITRACK PLUS**.

GRADATION PAR DIP SWITCH

		LUMEN SORTANT (tq= 25 °C)
I out	W tot	K - ølm - CRI - degrés
500	19	3000K - 1988lm - **CRI 92** - 22°
550	21	3000K - 2166lm - **CRI 92** - 22°
600	**23**	*3000K - 2332lm - **CRI 92** - 22°*

GRADATION PAR DIP SWITCH

		LUMEN SORTANT (tq= 25 °C)
I out	W tot	K - ølm - CRI - degrés
500	19	4000K - 2092lm - **CRI 92** - 22°
550	21	4000K - 2280lm - **CRI 92** - 22°
600	**23**	*4000K - 2455lm - **CRI 92** - 22°*

GRADATION PAR DIP SWITCH

		LUMEN SORTANT (tq= 25 °C)
I out	W tot	K - ølm - CRI - degrés
500	19	3000K - 1941lm - **CRI 92** - 37°
550	21	3000K - 2115lm - **CRI 92** - 37°
600	**23**	*3000K - 2277lm - **CRI 92** - 37°*

GRADATION PAR DIP SWITCH

		LUMEN SORTANT (tq= 25 °C)
I out	W tot	K - ølm - CRI - degrés
500	19	4000K - 2043lm - **CRI 92** - 37°
550	21	4000K - 2226lm - **CRI 92** - 37°
600	**23**	*4000K - 2397lm - **CRI 92** - 37°*

GRADATION PAR DIP SWITCH

		LUMEN SORTANT (tq= 25 °C)
I out	W tot	K - ølm - CRI - degrés
500	19	3000K - 1932lm - **CRI 92** - 55°
550	21	3000K - 2105lm - **CRI 92** - 55°
600	**23**	*3000K - 2267lm - **CRI 92** - 55°*

GRADATION PAR DIP SWITCH

		LUMEN SORTANT (tq= 25 °C)
I out	W tot	K - ølm - CRI - degrés
500	19	4000K - 2034lm - **CRI 92** - 55°
550	21	4000K - 2216lm - **CRI 92** - 55°
600	**23**	*4000K - 2386lm - **CRI 92** - 55°*

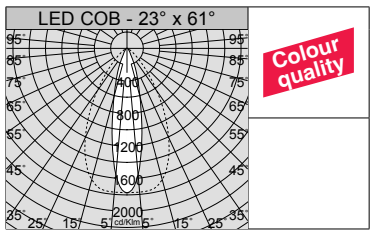

Sur demande : version ELLIPTIQUE 23° x 61°.

IP40 IK07

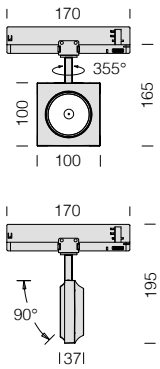

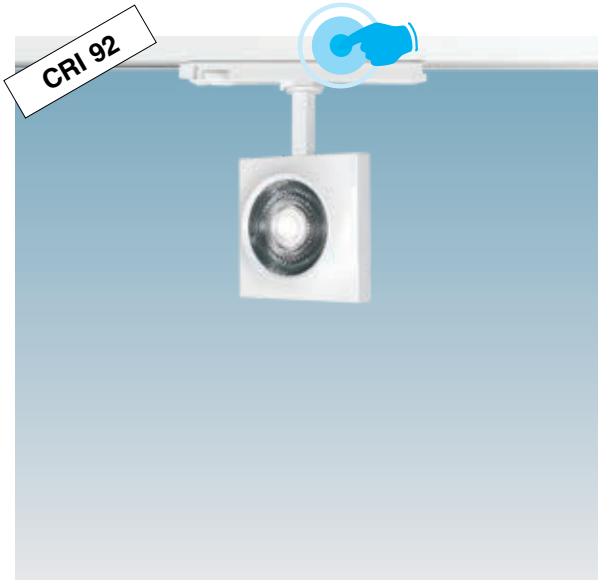

LED COB 70.000h

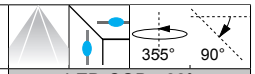

Colour quality

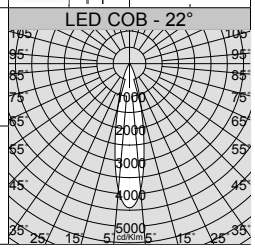

Colour quality

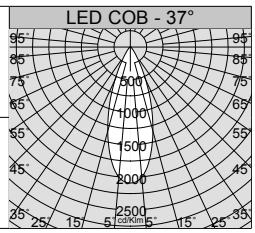

LED : maintien du flux lumineux à 80%: 70.000h (L80B10).
Facteur de puissance >0,95.

Focus SLIM “Q” 7.0 - DIP SWITCH - adaptateur universel

		CLD				LUMEN SORTANT (tq= 25 °C)
LED	couleur	poids	code	I out	W tot	K - ølm - CRI - degrés
COB	blanc	0,40	22**108810**-00	***600***	**23**	3000K - 2332lm - **CRI 92** - 22°
	noir		22**108830**-00			
COB	blanc	0,40	22**108810-68**	***600***	**23**	4000K - 2455lm - **CRI 92** - 22°
	noir		22**108830-68**			
COB	blanc	0,40	22**108811**-00	***600***	**23**	3000K - 2277lm - **CRI 92** - 37°
	noir		22**108831**-00			
COB	blanc	0,40	22**108811-68**	***600***	**23**	4000K - 2397lm - **CRI 92** - 37°
	noir		22**108831-68**			
COB	blanc	0,40	22**108812**-00	***600***	**23**	3000K - 2267lm - **CRI 92** - 55°
	noir		22**108832**-00			
COB	blanc	0,40	22**108812-68**	***600***	**23**	4000K - 2386lm - **CRI 92** - 55°
	noir		22**108832-68**			

Sur demande : version gradable **DALI -1241** et **-6841** pour une utilisation avec le rail **OMNITRACK PLUS**.

GRADATION PAR DIP SWITCH

I out	W tot	LUMEN SORTANT (tq= 25 °C) K - ølm - CRI - degrés
500	**19**	3000K - 1988lm - **CRI 92** - 22°
550	**21**	3000K - 2166lm - **CRI 92** - 22°
600	**23**	*3000K - 2332lm - **CRI 92** - 22°*

GRADATION PAR DIP SWITCH

I out	W tot	LUMEN SORTANT (tq= 25 °C) K - ølm - CRI - degrés
500	**19**	4000K - 2092lm - **CRI 92** - 22°
550	**21**	4000K - 2280lm - **CRI 92** - 22°
600	**23**	*4000K - 2455lm - **CRI 92** - 22°*

GRADATION PAR DIP SWITCH

I out	W tot	LUMEN SORTANT (tq= 25 °C) K - ølm - CRI - degrés
500	**19**	3000K - 1941lm - **CRI 92** - 37°
550	**21**	3000K - 2115lm - **CRI 92** - 37°
600	**23**	*3000K - 2277lm - **CRI 92** - 37°*

GRADATION PAR DIP SWITCH

I out	W tot	LUMEN SORTANT (tq= 25 °C) K - ølm - CRI - degrés
500	**19**	4000K - 2043lm - **CRI 92** - 37°
550	**21**	4000K - 2226lm - **CRI 92** - 37°
600	**23**	*4000K - 2397lm - **CRI 92** - 37°*

GRADATION PAR DIP SWITCH

I out	W tot	LUMEN SORTANT (tq= 25 °C) K - ølm - CRI - degrés
500	**19**	3000K - 1932lm - **CRI 92** - 55°
550	**21**	3000K - 2105lm - **CRI 92** - 55°
600	**23**	*3000K - 2267lm - **CRI 92** - 55°*

GRADATION PAR DIP SWITCH

I out	W tot	LUMEN SORTANT (tq= 25 °C) K - ølm - CRI - degrés
500	**19**	4000K - 2034lm - **CRI 92** - 55°
550	**21**	4000K - 2216lm - **CRI 92** - 55°
600	**23**	*4000K - 2386lm - **CRI 92** - 55°*

Colour quality

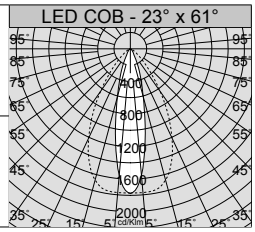

Sur demande : version ELLIPTIQUE 23° x 61°.

Focus SLIM “Q” 111 - DIP SWITCH - **CRI 92** - adaptateur universel escamotable

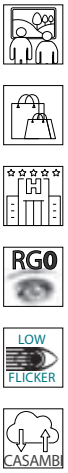

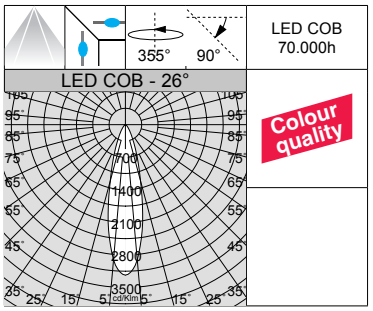

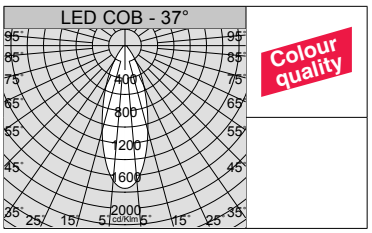

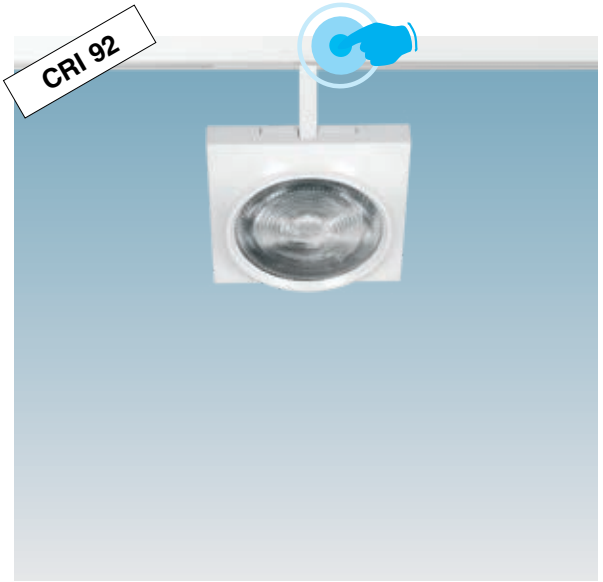

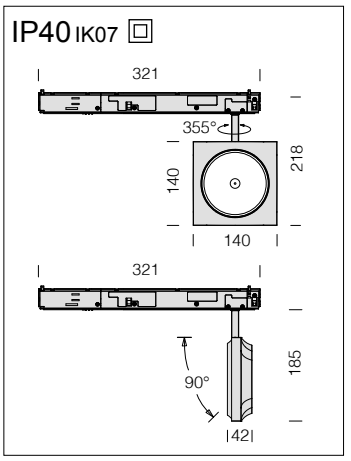

LED : maintien du flux lumineux à 80%: 70.000h (L80B10).
Facteur de puissance >0,95.

Focus SLIM “Q” 111 - DIP SWITCH - adaptateur universel escamotable

		CLD				LUMEN SORTANT (tq= 25 °C)
LED	couleur	poids	code	I out	W tot	K - ølm - CRI - degrés
COB	blanc	0,70	22**109210**-00	***700***	**26**	3000K - 3085lm - **CRI 92** - 26°
	noir		22**109230**-00			
COB	blanc	0,70	22**109210-68**	***700***	**26**	4000K - 3284lm - **CRI 92** - 26°
	noir		22**109230-68**			

GRADATION PAR DIP SWITCH		
		LUMEN SORTANT (tq= 25 °C)
I out	W tot	K - ølm - CRI - degrés
500	18	3000K - 2272lm - **CRI 92** - 26°
600	22	3000K - 2696lm - **CRI 92** - 26°
700	**26**	*3000K - 3085lm - **CRI 92** - 26°*

GRADATION PAR DIP SWITCH		
		LUMEN SORTANT (tq= 25 °C)
I out	W tot	K - ølm - CRI - degrés
500	18	4000K - 2391lm - **CRI 92** - 26°
600	22	4000K - 2838lm - **CRI 92** - 26°
700	**26**	*4000K - 3284lm - **CRI 92** - 26°*

COB	blanc	0,70	22**109211**-00	***700***	**26**	3000K - 2938lm - **CRI 92** - 37°
	noir		22**109231**-00			
COB	blanc	0,70	22**109211-68**	***700***	**26**	4000K - 3093lm - **CRI 92** - 37°
	noir		22**109231-68**			

GRADATION PAR DIP SWITCH		
		LUMEN SORTANT (tq= 25 °C)
I out	W tot	K - ølm - CRI - degrés
500	18	3000K - 2164lm - **CRI 92** - 37°
600	22	3000K - 2568lm - **CRI 92** - 37°
700	**26**	*3000K - 2938lm - **CRI 92** - 37°*

GRADATION PAR DIP SWITCH		
		LUMEN SORTANT (tq= 25 °C)
I out	W tot	K - ølm - CRI - degrés
500	18	4000K - 2277lm - **CRI 92** - 37°
600	22	4000K - 2703lm - **CRI 92** - 37°
700	**26**	*4000K - 3093lm - **CRI 92** - 37°*

COB	blanc	0,70	22**109212**-00	***700***	**26**	3000K - 2791lm - **CRI 92** - 65°
	noir		22**109232**-00			
COB	blanc	0,70	22**109212-68**	***700***	**26**	4000K - 2938lm - **CRI 92** - 65°
	noir		22**109232-68**			

Version avec adaptateur escamotable (sur demande version gradable **DALI -1241** et **-6841** max. 500mA) compatible uniquement avec le rail **OMNITRACK PLUS**.

GRADATION PAR DIP SWITCH		
		LUMEN SORTANT (tq= 25 °C)
I out	W tot	K - ølm - CRI - degrés
500	18	3000K - 2056lm - **CRI 92** - 65°
600	22	3000K - 2440lm - **CRI 92** - 65°
700	**26**	*3000K - 2791lm - **CRI 92** - 65°*

GRADATION PAR DIP SWITCH		
		LUMEN SORTANT (tq= 25 °C)
I out	W tot	K - ølm - CRI - degrés
500	18	4000K - 2163lm - **CRI 92** - 65°
600	22	4000K - 2568lm - **CRI 92** - 65°
700	**26**	*4000K - 2938lm - **CRI 92** - 65°*

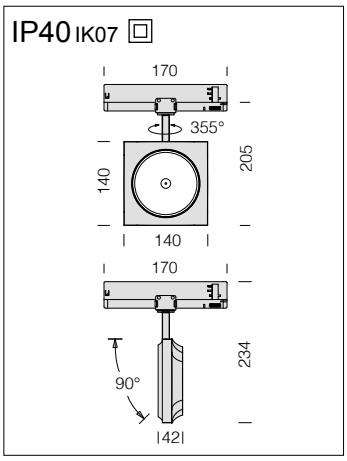

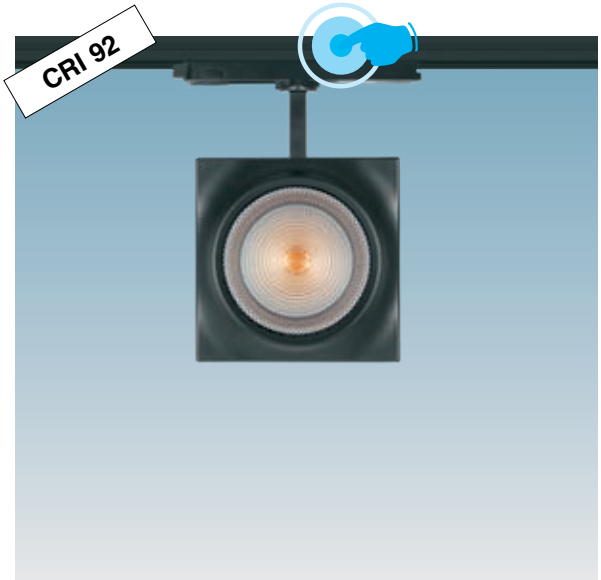

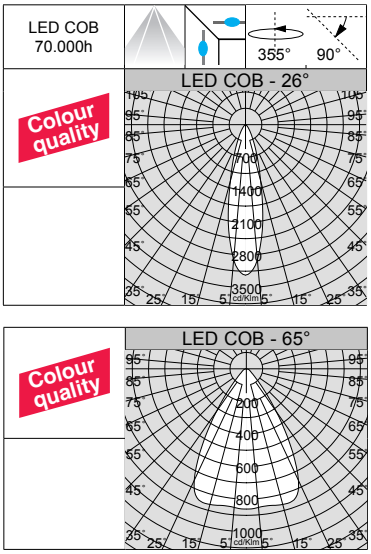

LED : maintien du flux lumineux à 80%: 70.000h (L80B10).
Facteur de puissance >0,95.

Focus SLIM “Q” 111 - DIP SWITCH - adaptateur universel

		CLD				LUMEN SORTANT (tq= 25 °C)
LED	couleur	poids	code	I out	W tot	K - ølm - CRI - degrés
COB	blanc	0,70	22**109310**-00	***700***	**26**	3000K - 3085lm - **CRI 92** - 26°
	noir		22**109330**-00			
COB	blanc	0,70	22**109310-68**	***700***	**26**	4000K - 3284lm - **CRI 92** - 26°
	noir		22**109330-68**			

GRADATION PAR DIP SWITCH

I out	W tot	LUMEN SORTANT (tq= 25 °C) K - ølm - CRI - degrés
650	**24**	3000K - 2750lm - **CRI 92** - 26°
700	**26**	*3000K - 3085lm - **CRI 92** - 26°*

GRADATION PAR DIP SWITCH

I out	W tot	LUMEN SORTANT (tq= 25 °C) K - ølm - CRI - degrés
600	**24**	4000K - 2900lm - **CRI 92** - 26°
700	**26**	*4000K - 3284lm - **CRI 92** - 26°*

COB	blanc	0,70	22**109311**-00	***700***	**26**	3000K - 2938lm - **CRI 92** - 37°
	noir		22**109331**-00			
COB	blanc	0,70	22**109311-68**	***700***	**26**	4000K - 3093lm - **CRI 92** - 37°
	noir		22**109331-68**			

GRADATION PAR DIP SWITCH

I out	W tot	LUMEN SORTANT (tq= 25 °C) K - ølm - CRI - degrés
650	**24**	3000K - 2614lm - **CRI 92** - 37°
700	**26**	*3000K - 2938lm - **CRI 92** - 37°*

GRADATION PAR DIP SWITCH

I out	W tot	LUMEN SORTANT (tq= 25 °C) K - ølm - CRI - degrés
650	**24**	4000K - 2752lm - **CRI 92** - 37°
700	**26**	*4000K - 3093lm - **CRI 92** - 37°*

COB	blanc	0,70	22**109312**-00	***700***	**26**	3000K - 2791lm - **CRI 92** - 65°
	noir		22**109332**-00			
COB	blanc	0,70	22**109312-68**	***700***	**26**	4000K - 2938lm - **CRI 92** - 65°
	noir		22**109332-68**			

Sur demande : version gradable **DALI -1241** et **-6841** pour une utilisation avec le rail **OMNITRACK PLUS**.

GRADATION PAR DIP SWITCH

I out	W tot	LUMEN SORTANT (tq= 25 °C) K - ølm - CRI - degrés
650	**24**	3000K - 2483lm - **CRI 92** - 65°
700	**26**	*3000K - 2791lm - **CRI 92** - 65°*

GRADATION PAR DIP SWITCH

I out	W tot	LUMEN SORTANT (tq= 25 °C) K - ølm - CRI - degrés
650	**24**	4000K - 2614lm - **CRI 92** - 65°
700	**26**	*4000K - 2938lm - **CRI 92** - 65°*

Focus SLIM “Q” 7.0 - DIP SWITCH - **CRI 92** - applique

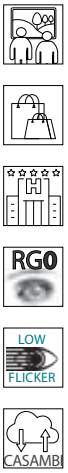

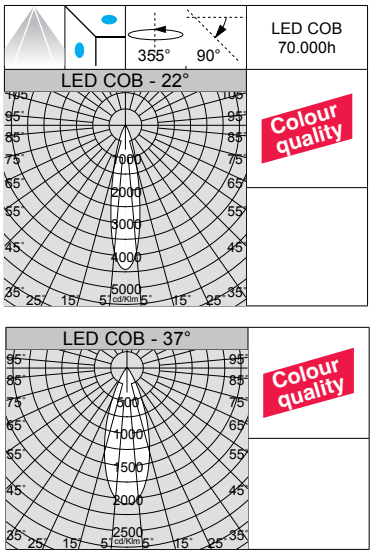

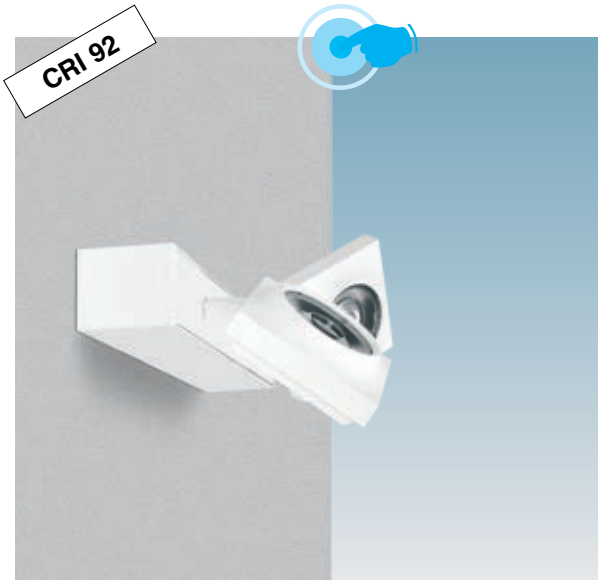

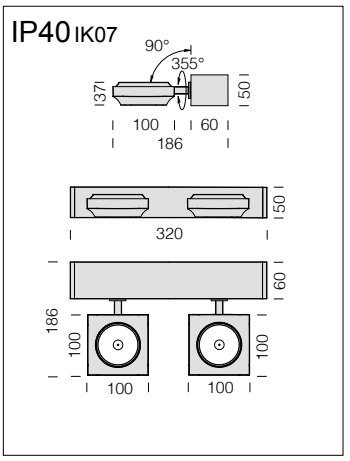

LED : maintien du flux lumineux à 80%: 70.000h (L80B10).
Facteur de puissance >0,95.

Focus SLIM “Q” 7.0 - DIP SWITCH - applique

		CLD				LUMEN SORTANT (tq= 25 °C)
LED	couleur	poids	code	I out	W tot	K - ølm - CRI - degrés
COB	blanc	1,40	22**202410**-00	***700***	**26**	3000K - 2x1492lm - **CRI 92** - 22°
	noir		22**202430**-00			
COB	blanc	1,40	22**202410-68**	***700***	**26**	4000K - 2x1567lm - **CRI 92** - 22°
	noir		22**202430-68**			
COB	blanc	1,40	22**202411**-00	***700***	**26**	3000K - 2x1462lm - **CRI 92** - 37°
	noir		22**202431**-00			
COB	blanc	1,40	22**202411-68**	***700***	**26**	4000K - 2x1536lm - **CRI 92** - 37°
	noir		22**202431-68**			
COB	blanc	1,40	22**202412**-00	***700***	**26**	3000K - 2x1447lm - **CRI 92** - 55°
	noir		22**202432**-00			
COB	blanc	1,40	22**202412-68**	***700***	**26**	4000K - 2x1520lm - **CRI 92** - 55°
	noir		22**202432-68**			

Sur demande : version gradable **DALI -1241** et **-6841**.

GRADATION PAR DIP SWITCH		
		LUMEN SORTANT (tq= 25 °C)
I out	W tot	K - ølm - CRI - degrés
500	18	3000K - 2x1082lm - **CRI 92** - 22°
610	22	3000K - 2x1314lm - **CRI 92** - 22°
700	**26**	*3000K - 2x1492lm - **CRI 92** - 22°*

GRADATION PAR DIP SWITCH		
		LUMEN SORTANT (tq= 25 °C)
I out	W tot	K - ølm - CRI - degrés
500	18	4000K - 2x1136lm - **CRI 92** - 22°
610	22	4000K - 2x1380lm - **CRI 92** - 22°
700	**26**	*4000K - 2x1567lm - **CRI 92** - 22°*

GRADATION PAR DIP SWITCH		
		LUMEN SORTANT (tq= 25 °C)
I out	W tot	K - ølm - CRI - degrés
500	18	3000K - 2x1060lm - **CRI 92** - 37°
610	22	3000K - 2x1288lm - **CRI 92** - 37°
700	**26**	*3000K - 2x1462lm - **CRI 92** - 37°*

GRADATION PAR DIP SWITCH		
		LUMEN SORTANT (tq= 25 °C)
I out	W tot	K - ølm - CRI - degrés
500	18	4000K - 2x1113lm - **CRI 92** - 37°
610	22	4000K - 2x1352lm - **CRI 92** - 37°
700	**26**	*4000K - 2x1536lm - **CRI 92** - 37°*

GRADATION PAR DIP SWITCH		
		LUMEN SORTANT (tq= 25 °C)
I out	W tot	K - ølm - CRI - degrés
500	18	3000K - 2x1050lm - **CRI 92** - 55°
610	22	3000K - 2x1275lm - **CRI 92** - 55°
700	**26**	*3000K - 2x1447lm - **CRI 92** - 55°*

GRADATION PAR DIP SWITCH		
		LUMEN SORTANT (tq= 25 °C)
I out	W tot	K - ølm - CRI - degrés
500	18	4000K - 2x1102lm - **CRI 92** - 55°
610	22	4000K - 2x1339lm - **CRI 92** - 55°
700	**26**	*4000K - 2x1520lm - **CRI 92** - 55°*

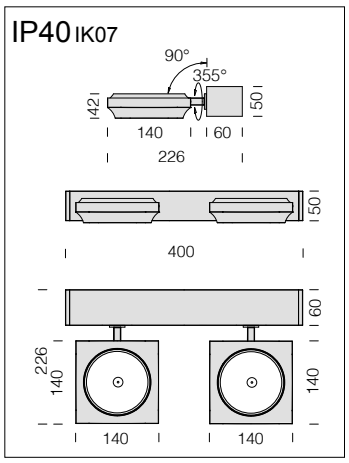

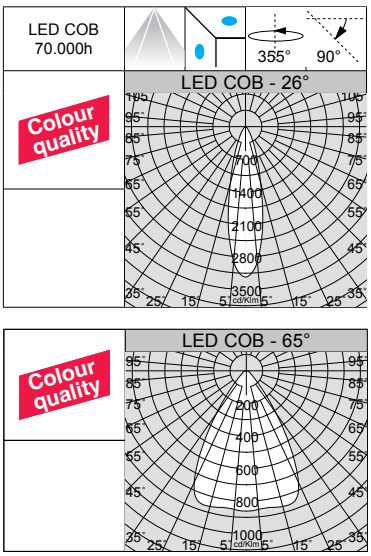

LED : maintien du flux lumineux à 80%: 70.000h (L80B10).
Facteur de puissance >0,95.

Focus SLIM “Q” 111 - DIP SWITCH - applique

		CLD				LUMEN SORTANT (tq= 25 °C)
LED	couleur	poids	code	I out	W tot	K - ølm - CRI - degrés
COB	blanc	2,00	22**202510**-00	***1050***	**39**	3000K - 2x2327lm - **CRI 92** - 26°
	noir		22**202530**-00			
COB	blanc	2,00	22**202510-68**	***1050***	**39**	4000K - 2x2443lm - **CRI 92** - 26°
	noir		22**202530-68**			
COB	blanc	2,00	22**202511**-00	***1050***	**39**	3000K - 2x2211lm - **CRI 92** - 37°
	noir		22**202531**-00			
COB	blanc	2,00	22**202511-68**	***1050***	**39**	4000K - 2x2321lm - **CRI 92** - 37°
	noir		22**202531-68**			
COB	blanc	2,00	22**202512**-00	***1050***	**39**	3000K - 2x2106lm - **CRI 92** - 65°
	noir		22**202532**-00			
COB	blanc	2,00	22**202512-68**	***1050***	**39**	4000K - 2x2211lm - **CRI 92** - 65°
	noir		22**202532-68**			

Sur demande : version gradable **DALI -1241** et **-6841**.

GRADATION PAR DIP SWITCH

I out	W tot	LUMEN SORTANT (tq= 25 °C) K - ølm - CRI - degrés
700	**26**	3000K - 2x1593lm - **CRI 92** - 26°
850	**31**	3000K - 2x1911lm - **CRI 92** - 26°
1050	**39**	*3000K - 2x2327lm - **CRI 92** - 26°*

GRADATION PAR DIP SWITCH

I out	W tot	LUMEN SORTANT (tq= 25 °C) K - ølm - CRI - degrés
700	**26**	4000K - 2x1673lm - **CRI 92** - 26°
850	**31**	4000K - 2x2007lm - **CRI 92** - 26°
1050	**39**	*4000K - 2x2443lm - **CRI 92** - 26°*

GRADATION PAR DIP SWITCH

I out	W tot	LUMEN SORTANT (tq= 25 °C) K - ølm - CRI - degrés
700	**26**	3000K - 2x1513lm - **CRI 92** - 37°
850	**31**	3000K - 2x1815lm - **CRI 92** - 37°
1050	**39**	*3000K - 2x2211lm - **CRI 92** - 37°*

GRADATION PAR DIP SWITCH

I out	W tot	LUMEN SORTANT (tq= 25 °C) K - ølm - CRI - degrés
700	**26**	4000K - 2x1589lm - **CRI 92** - 37°
850	**31**	4000K - 2x1907lm - **CRI 92** - 37°
1050	**39**	*4000K - 2x2321lm - **CRI 92** - 37°*

GRADATION PAR DIP SWITCH

I out	W tot	LUMEN SORTANT (tq= 25 °C) K - ølm - CRI - degrés
700	**26**	3000K - 2x1442lm - **CRI 92** - 65°
850	**31**	3000K - 2x1729lm - **CRI 92** - 65°
1050	**39**	*3000K - 2x2106lm - **CRI 92** - 65°*

GRADATION PAR DIP SWITCH

I out	W tot	LUMEN SORTANT (tq= 25 °C) K - ølm - CRI - degrés
700	**26**	4000K - 2x1514lm - **CRI 92** - 65°
850	**31**	4000K - 2x1816lm - **CRI 92** - 65°
1050	**39**	*4000K - 2x2211lm - **CRI 92** - 65°*

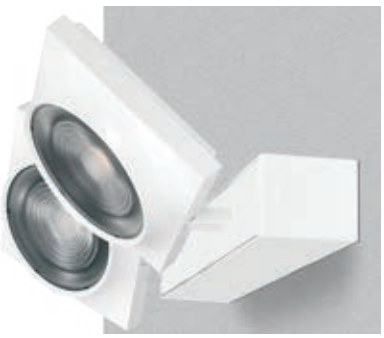

Focus SLIM “Drone” 5.0 - DIP SWITCH - **CRI 92**

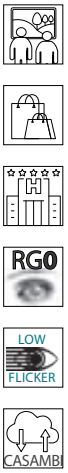

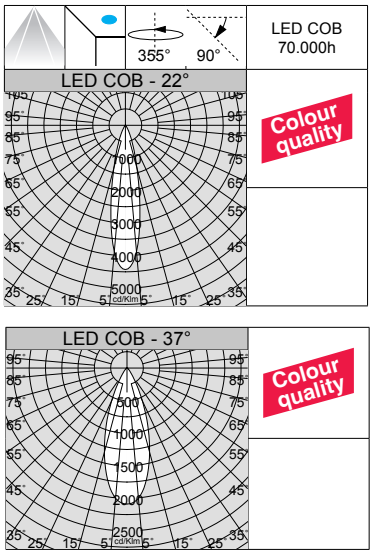

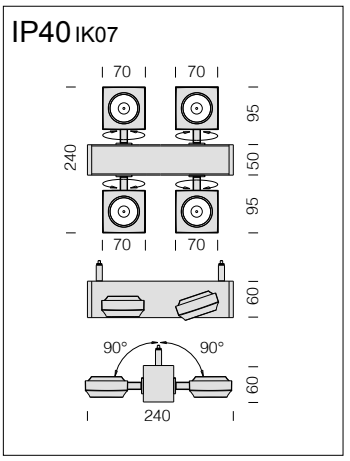

LED : maintien du flux lumineux à 80%: 70.000h (L80B10).
Facteur de puissance >0,95.

Focus SLIM “Drone” 5.0 - DIP SWITCH

		CLD				LUMEN SORTANT (tq= 25 °C)
LED	couleur	poids	code	I out	W tot	K - ølm - CRI - degrés
COB	blanc	1,50	2207**2110**-00	***610***	**22**	3000K - 4x657lm - **CRI 92** - 22°
	noir		2207**2130**-00			
COB	blanc	1,50	2207**2110-68**	***610***	**22**	4000K - 4x690lm - **CRI 92** - 22°
	noir		2207**2130-68**			
COB	blanc	1,50	2207**2111**-00	***610***	**22**	3000K - 4x644lm - **CRI 92** - 37°
	noir		2207**2131**-00			
COB	blanc	1,50	2207**2111-68**	***610***	**22**	4000K - 4x676lm - **CRI 92** - 37°
	noir		2207**2131-68**			
COB	blanc	1,50	2207**2112**-00	***610***	**22**	3000K - 4x637lm - **CRI 92** - 55°
	noir		2207**2132**-00			
COB	blanc	1,50	2207**2112-68**	***610***	**22**	4000K - 4x669lm - **CRI 92** - 55°
	noir		2207**2132-68**			

Sur demande : version gradable **DALI -1241** et **-6841**.

GRADATION PAR DIP SWITCH		
		LUMEN SORTANT (tq= 25 °C)
I out	W tot	K - ølm - CRI - degrés
490	18	3000K - 4x548lm - **CRI 92** - 22°
550	20	3000K - 4x604lm - **CRI 92** - 22°
610	**22**	*3000K - 4x657lm - **CRI 92** - 22°*

GRADATION PAR DIP SWITCH		
		LUMEN SORTANT (tq= 25 °C)
I out	W tot	K - ølm - CRI - degrés
490	18	4000K - 4x575lm - **CRI 92** - 22°
550	20	4000K - 4x635lm - **CRI 92** - 22°
610	**22**	*4000K - 4x690lm - **CRI 92** - 22°*

GRADATION PAR DIP SWITCH		
		LUMEN SORTANT (tq= 25 °C)
I out	W tot	K - ølm - CRI - degrés
490	18	3000K - 4x537lm - **CRI 92** - 37°
550	20	3000K - 4x592lm - **CRI 92** - 37°
610	**22**	*3000K - 4x644lm - **CRI 92** - 37°*

GRADATION PAR DIP SWITCH		
		LUMEN SORTANT (tq= 25 °C)
I out	W tot	K - ølm - CRI - degrés
490	18	4000K - 4x564lm - **CRI 92** - 37°
550	20	4000K - 4x622lm - **CRI 92** - 37°
610	**22**	*4000K - 4x676lm - **CRI 92** - 37°*

GRADATION PAR DIP SWITCH		
		LUMEN SORTANT (tq= 25 °C)
I out	W tot	K - ølm - CRI - degrés
490	18	3000K - 4x532lm - **CRI 92** - 55°
550	20	3000K - 4x586lm - **CRI 92** - 55°
610	**22**	*3000K - 4x637lm - **CRI 92** - 55°*

GRADATION PAR DIP SWITCH		
		LUMEN SORTANT (tq= 25 °C)
I out	W tot	K - ølm - CRI - degrés
490	18	4000K - 4x558lm - **CRI 92** - 55°
550	20	4000K - 4x603lm - **CRI 92** - 55°
610	**22**	*4000K - 4x669lm - **CRI 92** - 55°*

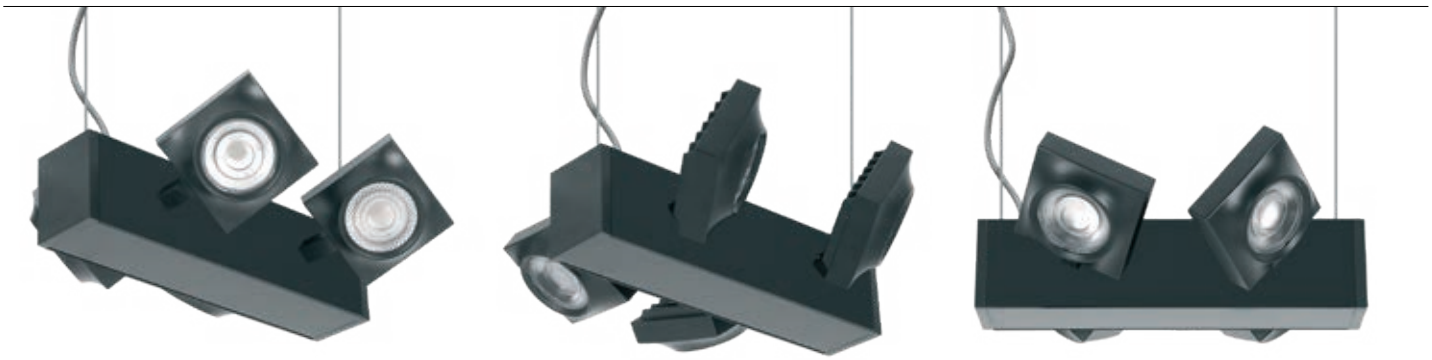

Avec dispositif de réglage millimétrique; commander à part suspensions.

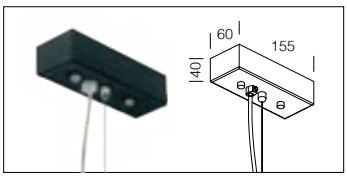

Suspension électrifique avec câble	
blanc	2200**3190**-00
noir	2200**3130**-00
Avec câble en acier (L = 150 cm) avec dispositif de réglage millimétrique, câble d’alimentation. Charge max.: 20 Kg.	

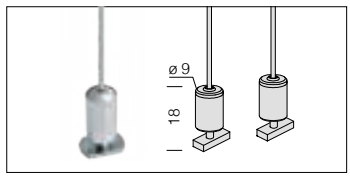

Suspension simple	
nikelèe	2200**3166**-00
Avec câble en acier et dispositif de réglage millimétrique (L=150 cm) Charge max.: 20 Kg. (2pcs).	

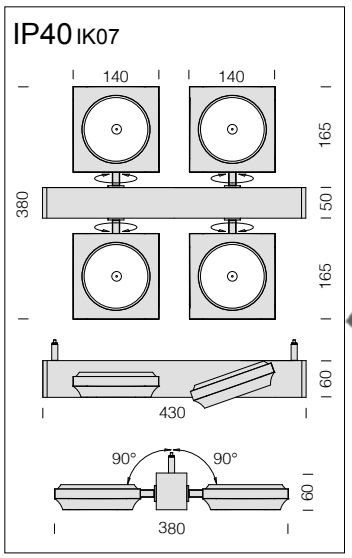

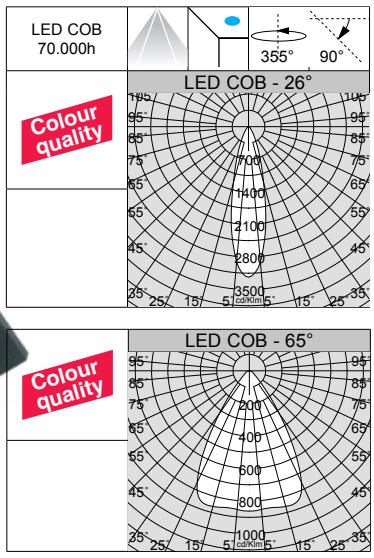

Focus SLIM “Drone” 111 - DIP SWITCH

		CLD				LUMEN SORTANT (tq= 25 °C)
LED	couleur	poids	code	I out	W tot	K - ølm - CRI - degrés
COB	blanc	3,50	2207**2210**-00	***700***	**25**	3000K - 4x803lm - **CRI 92** - 26°
	noir		2207**2230**-00			
COB	blanc	3,50	2207**2210-68**	***700***	**25**	4000K - 4x845lm - **CRI 92** - 26°
	noir		2207**2230-68**			
COB	blanc	3,50	2207**2211**-00	***700***	**25**	3000K - 4x763lm - **CRI 92** - 37°
	noir		2207**2231**-00			
COB	blanc	3,50	2207**2211-68**	***700***	**25**	4000K - 4x803lm - **CRI 92** - 37°
	noir		2207**2231-68**			
COB	blanc	3,50	2207**2212**-00	***700***	**25**	3000K - 4x727lm - **CRI 92** - 65°
	noir		2207**2232**-00			
COB	blanc	3,50	2207**2212-68**	***700***	**25**	4000K - 4x836lm - **CRI 92** - 65°
	noir		2207**2232-68**			

Sur demande : version gradable **DALI -1241** et **-6841**.

GRADATION PAR DIP SWITCH

		LUMEN SORTANT (tq= 25 °C)
I out	W tot	K - ølm - CRI - degrés
550	20	3000K - 4x631lm - **CRI 92** - 26°
610	22	3000K - 4x701lm - **CRI 92** - 26°
700	**25**	*3000K - 4x803lm - **CRI 92** - 26°*

GRADATION PAR DIP SWITCH

		LUMEN SORTANT (tq= 25 °C)
I out	W tot	K - ølm - CRI - degrés
550	20	4000K - 4x663lm - **CRI 92** - 26°
610	22	4000K - 4x737lm - **CRI 92** - 26°
700	**25**	*4000K - 4x845lm - **CRI 92** - 26°*

GRADATION PAR DIP SWITCH

		LUMEN SORTANT (tq= 25 °C)
I out	W tot	K - ølm - CRI - degrés
550	20	3000K - 4x599lm - **CRI 92** - 37°
610	22	3000K - 4x666lm - **CRI 92** - 37°
700	**25**	*3000K - 4x763lm - **CRI 92** - 37°*

GRADATION PAR DIP SWITCH

		LUMEN SORTANT (tq= 25 °C)
I out	W tot	K - ølm - CRI - degrés
550	20	4000K - 4x630lm - **CRI 92** - 37°
610	22	4000K - 4x700lm - **CRI 92** - 37°
700	**25**	*4000K - 4x803lm - **CRI 92** - 37°*

GRADATION PAR DIP SWITCH

		LUMEN SORTANT (tq= 25 °C)
I out	W tot	K - ølm - CRI - degrés
550	20	3000K - 4x571lm - **CRI 92** - 65°
610	22	3000K - 4x634lm - **CRI 92** - 65°
700	**25**	*3000K - 4x727lm - **CRI 92** - 65°*

GRADATION PAR DIP SWITCH

		LUMEN SORTANT (tq= 25 °C)
I out	W tot	K - ølm - CRI - degrés
550	20	4000K - 4x600lm - **CRI 92** - 65°
610	22	4000K - 4x667lm - **CRI 92** - 65°
700	**25**	*4000K - 4x836lm - **CRI 92** - 65°*

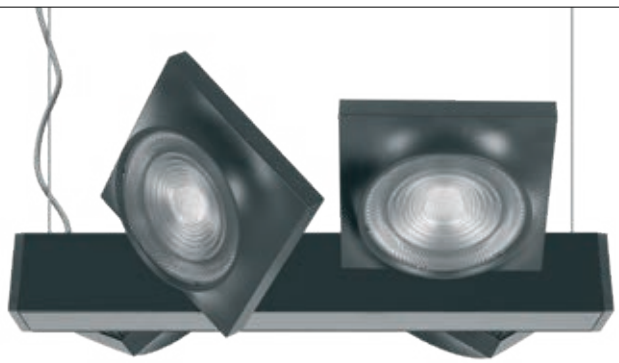

Avec dispositif de réglage millimétrique; commander à part suspensions.

Suspension simple	
nikelèe	2200**3166**-00
Avec câble en acier et dispositif de réglage millimétrique (L=150cm) Charge max.: 20 Kg. (2pcs).	

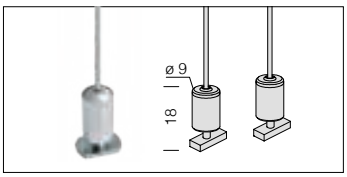

Suspension électrifique avec câble	
blanc	2200**3190**-00
noir	2200**3130**-00
Avec câble en acier (L = 150cm) avec dispositif de réglage millimétrique, câble d’alimentation. Charge max.: 20 Kg.	

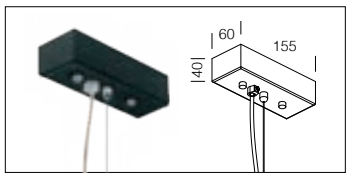

Corps : en aluminium moulé sous pression.

Equipement : avec adaptateur universel pour les versions pour rail.
LED : sources lumineuses haute efficacité (**CRI 92**).
Groupe de risque photobiologique : groupe 0 (exempt de risque).

Sur demande : version avec solution de pointe pour le contrôle de l’éclairage CASAMBI.
Pour de plus amples informations, veuillez consulter le chapitre *Composants techniques.*

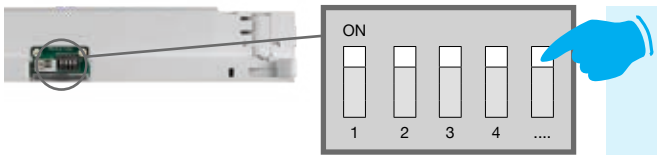

CHOISISSEZ LE JUSTE COURANT POUR OPTIMISER LE FLUX LUMINEUX

GRADATION PAR DIP SWITCH : le luminaire est équipé d’un driver avec *DIP SWITCH* intégré pour **RÉGLER LE COURANT** de sortie. Il est ainsi possible de **CHOISIR LE FLUX LUMINEUX** idéal pour chaque projet d’éclairage.

La possibilité de choisir le courant de pilotage des LED permet de disposer toujours de la puissance adaptée à une condition conceptuelle spécifique. Le choix d’un courant plus faible augmentera l’efficacité, en améliorant donc l’économie d’énergie, tandis qu’un courant plus fort permettra d’obtenir davantage de lumière et de réduire le nombre des appareils.

Focus SLIM “T” 5.0 - DIP SWITCH - **CRI 92** - adaptateur universel escamotable

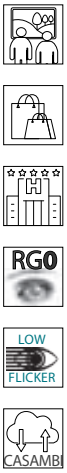

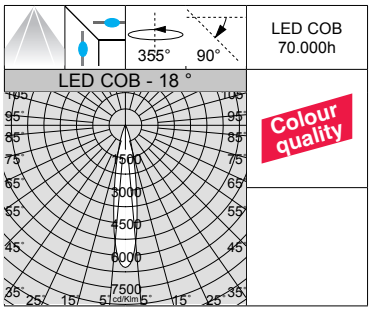

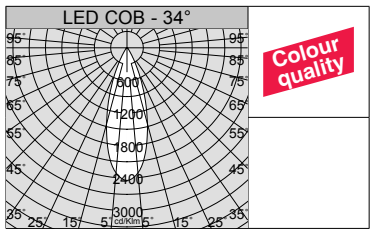

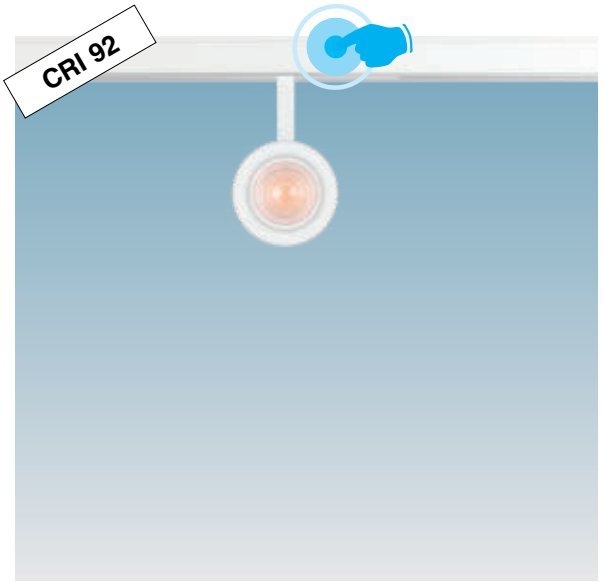

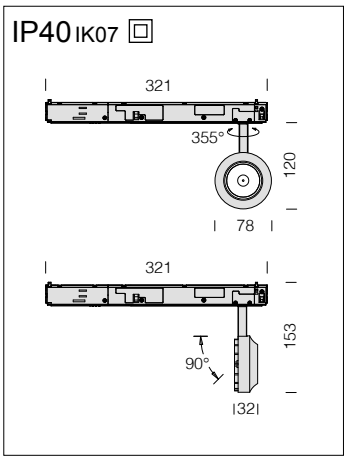

LED : maintien du flux lumineux à 80%: 70.000h (L80B10).
Facteur de puissance >0,95.

Focus SLIM “T” 5.0 - DIP SWITCH - adaptateur universel escamotable

		CLD				LUMEN SORTANT (tq= 25 °C)
LED	couleur	poids	code	I out	W tot	K - ølm - CRI - degrés
COB	blanc	0,30	22**106410**-00	***350***	**14**	3000K - 1332lm - **CRI 92** - 18°
	noir		22**106430**-00			
COB	blanc	0,30	22**106410-68**	***350***	**14**	4000K - 1403lm - **CRI 92** - 18°
	noir		22**106430-68**			
COB	blanc	0,30	22**106411**-00	***350***	**14**	3000K - 1297lm - **CRI 92** - 34°
	noir		22**106431**-00			
COB	blanc	0,30	22**106411-68**	***350***	**14**	4000K - 1365lm - **CRI 92** - 34°
	noir		22**106431-68**			
COB	blanc	0,30	22**106412**-00	***350***	**14**	3000K - 1405m - **CRI 92** - 58°
	noir		22**106432**-00			
COB	blanc	0,30	22**106412-68**	***350***	**14**	4000K - 1479lm - **CRI 92** - 58°
	noir		22**106432-68**			

Sur demande : version gradable **DALI -1241** et **-6841** pour une utilisation avec le rail **OMNITRACK PLUS**.

GRADATION PAR DIP SWITCH

		LUMEN SORTANT (tq= 25 °C)
I out	W tot	K - ølm - CRI - degrés
250	10	3000K - 1001lm - **CRI 92** - 18°
300	12	3000K - 1170lm - **CRI 92** - 18°
350	***14***	*3000K - 1332lm - **CRI 92** - 18°*

GRADATION PAR DIP SWITCH

		LUMEN SORTANT (tq= 25 °C)
I out	W tot	K - ølm - CRI - degrés
250	10	4000K - 1054lm - **CRI 92** - 18°
300	12	4000K - 1232lm - **CRI 92** - 18°
350	***14***	*4000K - 1403lm - **CRI 92** - 18°*

GRADATION PAR DIP SWITCH

		LUMEN SORTANT (tq= 25 °C)
I out	W tot	K - ølm - CRI - degrés
250	10	3000K - 974lm - **CRI 92** - 34°
300	12	3000K - 1139lm - **CRI 92** - 34°
350	***14***	*3000K - 1297lm - **CRI 92** - 34°*

GRADATION PAR DIP SWITCH

		LUMEN SORTANT (tq= 25 °C)
I out	W tot	K - ølm - CRI - degrés
250	10	4000K - 1026lm - **CRI 92** - 34°
300	12	4000K - 1199lm - **CRI 92** - 34°
350	***14***	*4000K - 1365lm - **CRI 92** - 34°*

GRADATION PAR DIP SWITCH

		LUMEN SORTANT (tq= 25 °C)
I out	W tot	K - ølm - CRI - degrés
250	10	3000K - 1056lm - **CRI 92** - 58°
300	12	3000K - 1234lm - **CRI 92** - 58°
350	***14***	*3000K - 1405lm - **CRI 92** - 58°*

GRADATION PAR DIP SWITCH

		LUMEN SORTANT (tq= 25 °C)
I out	W tot	K - ølm - CRI - degrés
250	10	4000K - 1111lm - **CRI 92** - 58°
300	12	4000K - 1299lm - **CRI 92** - 58°
350	***14***	*4000K - 1479lm - **CRI 92** - 58°*

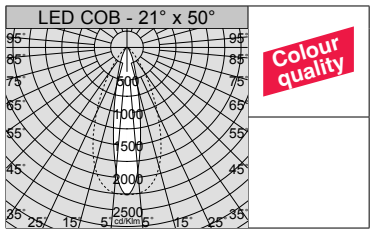

Sur demande : version ELLIPTIQUE 21° x 50°.

IP40 IK07

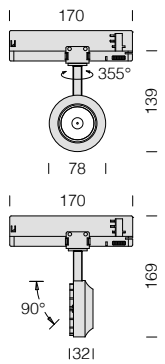

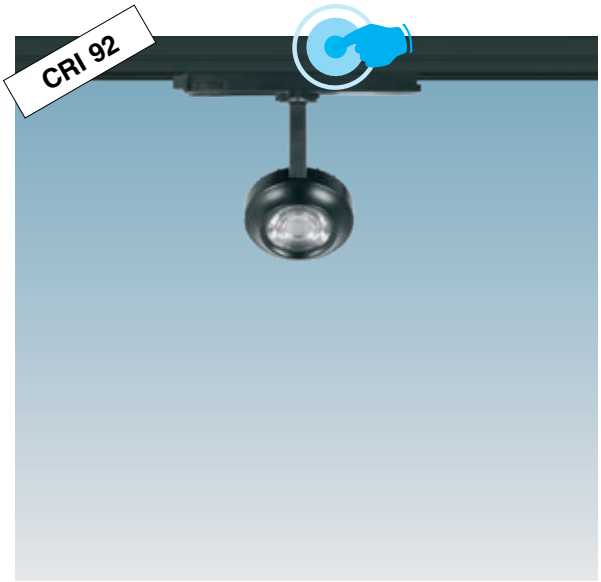

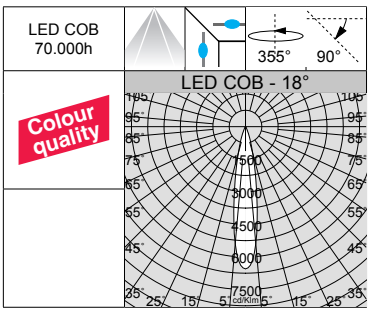

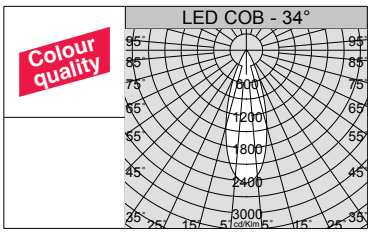

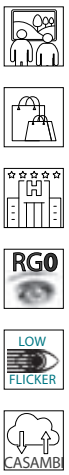

LED : maintien du flux lumineux à 80%: 70.000h (L80B10).
Facteur de puissance >0,95.

Focus SLIM “T” 5.0 - DIP SWITCH - adaptateur universel

		CLD				LUMEN SORTANT (tq= 25 °C)
LED	couleur	poids	code	I out	W tot	K - ølm - CRI - degrés
COB	blanc	0,30	22**106510**-00	***350***	**14**	3000K - 1332lm - **CRI 92** - 18°
	noir		22**106530**-00			
COB	blanc	0,30	22**106510-68**	***350***	**14**	4000K - 1403lm - **CRI 92** - 18°
	noir		22**106530-68**			
COB	blanc	0,30	22**106511**-00	***350***	**14**	3000K - 1297lm - **CRI 92** - 34°
	noir		22**106531**-00			
COB	blanc	0,30	22**106511-68**	***350***	**14**	4000K - 1365lm - **CRI 92** - 34°
	noir		22**106531-68**			
COB	blanc	0,30	22**106512**-00	***350***	**14**	3000K - 1405m - **CRI 92** - 58°
	noir		22**106532**-00			
COB	blanc	0,30	22**106512-68**	***350***	**14**	4000K - 1479lm - **CRI 92** - 58°
	noir		22**106532-68**			

Sur demande : version gradable **DALI -1241** et **-6841** pour une utilisation avec le rail **OMNITRACK PLUS**.

GRADATION PAR DIP SWITCH

		LUMEN SORTANT (tq= 25 °C)
I out	W tot	K - ølm - CRI - degrés
250	**10**	3000K - 1001lm - **CRI 92** - 18°
300	**12**	3000K - 1170lm - **CRI 92** - 18°
350	***14***	*3000K - 1332lm - **CRI 92** - 18°*

GRADATION PAR DIP SWITCH

		LUMEN SORTANT (tq= 25 °C)
I out	W tot	K - ølm - CRI - degrés
250	**10**	4000K - 1054lm - **CRI 92** - 18°
300	**12**	4000K - 1232lm - **CRI 92** - 18°
350	***14***	*4000K - 1403lm - **CRI 92** - 18°*

GRADATION PAR DIP SWITCH

		LUMEN SORTANT (tq= 25 °C)
I out	W tot	K - ølm - CRI - degrés
250	**10**	3000K - 974lm - **CRI 92** - 34°
300	**12**	3000K - 1139lm - **CRI 92** - 34°
350	***14***	*3000K - 1297lm - **CRI 92** - 34°*

GRADATION PAR DIP SWITCH

		LUMEN SORTANT (tq= 25 °C)
I out	W tot	K - ølm - CRI - degrés
250	**10**	4000K - 1026lm - **CRI 92** - 34°
300	**12**	4000K - 1199lm - **CRI 92** - 34°
350	***14***	*4000K - 1365lm - **CRI 92** - 34°*

GRADATION PAR DIP SWITCH

		LUMEN SORTANT (tq= 25 °C)
I out	W tot	K - ølm - CRI - degrés
250	**10**	3000K - 1056lm - **CRI 92** - 58°
300	**12**	3000K - 1234lm - **CRI 92** - 58°
350	***14***	*3000K - 1405lm - **CRI 92** - 58°*

GRADATION PAR DIP SWITCH

		LUMEN SORTANT (tq= 25 °C)
I out	W tot	K - ølm - CRI - degrés
250	**10**	4000K - 1111lm - **CRI 92** - 58°
300	**12**	4000K - 1299lm - **CRI 92** - 58°
350	***14***	*4000K - 1479lm - **CRI 92** - 58°*

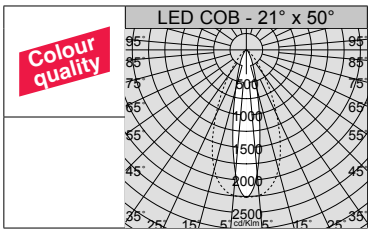

Sur demande : version ELLIPTIQUE 21° x 50°.

Focus SLIM “T” 7.0 - DIP SWITCH - **CRI 92** - adaptateur universel escamotable

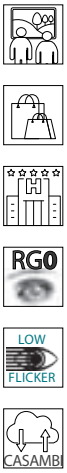

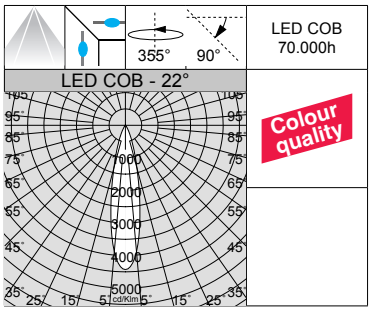

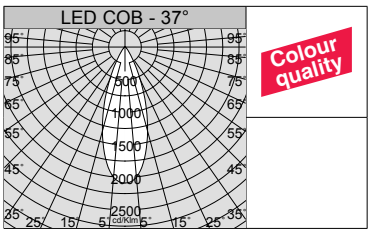

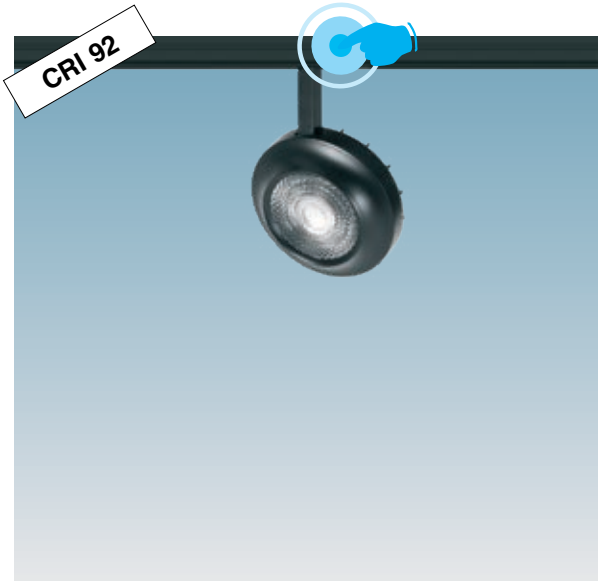

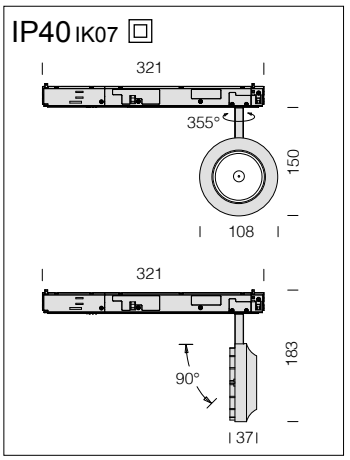

LED : maintien du flux lumineux à 80%: 70.000h (L80B10).
Facteur de puissance >0,95.

Focus SLIM “T” 7.0 - DIP SWITCH - adaptateur universel escamotable

		CLD				LUMEN SORTANT (tq= 25 °C)
LED	couleur	poids	code	I out	W tot	K - ølm - CRI - degrés
COB	blanc	0,40	22**106610**-00	***600***	**23**	3000K - 2332lm - **CRI 92** - 22°
	noir		22**106630**-00			
COB	blanc	0,40	22**106610-68**	***600***	**23**	4000K - 2455lm - **CRI 92** - 22°
	noir		22**106630-68**			

GRADATION PAR DIP SWITCH		
		LUMEN SORTANT (tq= 25 °C)
I out	W tot	K - ølm - CRI - degrés
500	19	3000K - 1988lm - **CRI 92** - 22°
550	21	3000K - 2166lm - **CRI 92** - 22°
600	**23**	*3000K - 2332lm - **CRI 92** - 22°*

GRADATION PAR DIP SWITCH		
		LUMEN SORTANT (tq= 25 °C)
I out	W tot	K - ølm - CRI - degrés
500	19	4000K - 2092lm - **CRI 92** - 22°
550	21	4000K - 2280lm - **CRI 92** - 22°
600	**23**	*4000K - 2455lm - **CRI 92** - 22°*

COB	blanc	0,40	22**106611**-00	***600***	**23**	3000K - 2277lm - **CRI 92** - 37°
	noir		22**106631**-00			
COB	blanc	0,40	22**106611-68**	***600***	**23**	4000K - 2397lm - **CRI 92** - 37°
	noir		22**106631-68**			

GRADATION PAR DIP SWITCH		
		LUMEN SORTANT (tq= 25 °C)
I out	W tot	K - ølm - CRI - degrés
500	19	3000K - 1941lm - **CRI 92** - 37°
550	21	3000K - 2115lm - **CRI 92** - 37°
600	**23**	*3000K - 2277lm - **CRI 92** - 37°*

GRADATION PAR DIP SWITCH		
		LUMEN SORTANT (tq= 25 °C)
I out	W tot	K - ølm - CRI - degrés
500	19	4000K - 2043lm - **CRI 92** - 37°
550	21	4000K - 2226lm - **CRI 92** - 37°
600	**23**	*4000K - 2397lm - **CRI 92** - 37°*

COB	blanc	0,40	22**106612**-00	***600***	**23**	3000K - 2267lm - **CRI 92** - 55°
	noir		22**106632**-00			
COB	blanc	0,40	22**106612-68**	***600***	**23**	4000K - 2386lm - **CRI 92** - 55°
	noir		22**106632-68**			

Version avec adaptateur escamotable (sur demande version gradable **DALI -1241** et **-6841** max. 500mA) compatible uniquement avec le rail **OMNITRACK PLUS**.

GRADATION PAR DIP SWITCH		
		LUMEN SORTANT (tq= 25 °C)
I out	W tot	K - ølm - CRI - degrés
500	19	3000K - 1932lm - **CRI 92** - 55°
550	21	3000K - 2105lm - **CRI 92** - 55°
600	**23**	*3000K - 2267lm - **CRI 92** - 55°*

GRADATION PAR DIP SWITCH		
		LUMEN SORTANT (tq= 25 °C)
I out	W tot	K - ølm - CRI - degrés
500	19	4000K - 2034lm - **CRI 92** - 55°
550	21	4000K - 2216lm - **CRI 92** - 55°
600	**23**	*4000K - 2386lm - **CRI 92** - 55°*

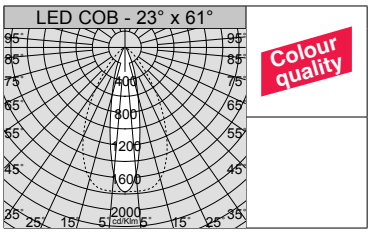

Sur demande : version ELLIPTIQUE 23° x 61°.

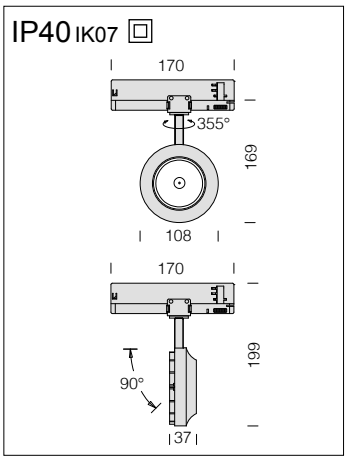

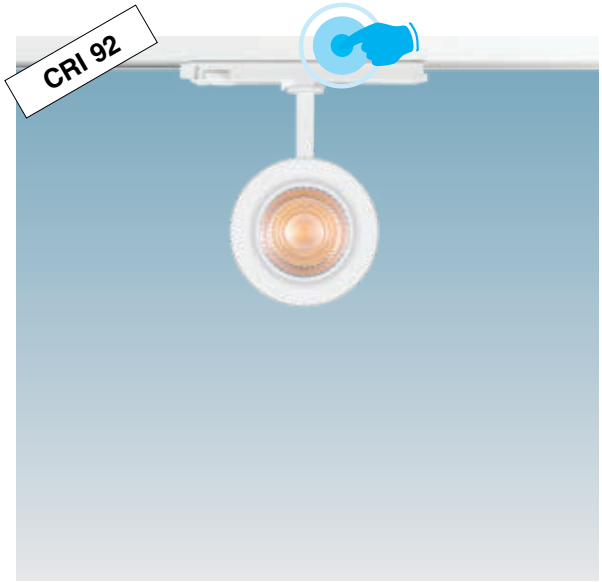

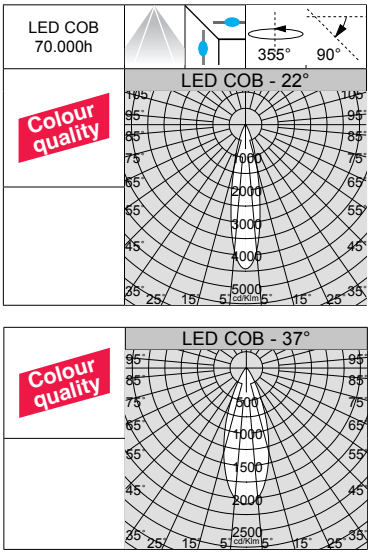

LED : maintien du flux lumineux à 80%: 70.000h (L80B10).
Facteur de puissance >0,95.

Focus SLIM “T” 7.0 - DIP SWITCH - adaptateur universel

		CLD				LUMEN SORTANT (tq= 25 °C)
LED	couleur	poids	code	I out	W tot	K - ølm - CRI - degrés
COB	blanc	0,40	22**106710**-00	***600***	**23**	3000K - 2332lm - **CRI 92** - 22°
	noir		22**106730**-00			
COB	blanc	0,40	22**106710-68**	***600***	**23**	4000K - 2455lm - **CRI 92** - 22°
	noir		22**106730-68**			
COB	blanc	0,40	22**106711**-00	***600***	**23**	3000K - 2277lm - **CRI 92** - 37°
	noir		22**106731**-00			
COB	blanc	0,40	22**106711-68**	***600***	**23**	4000K - 2397lm - **CRI 92** - 37°
	noir		22**106731-68**			
COB	blanc	0,40	22**106712**-00	***600***	**23**	3000K - 2267lm - **CRI 92** - 55°
	noir		22**106732**-00			
COB	blanc	0,40	22**106712-68**	***600***	**23**	4000K - 2386lm - **CRI 92** - 55°
	noir		22**106732-68**			

Sur demande : version gradable **DALI -1241** et **-6841** pour une utilisation avec le rail **OMNITRACK PLUS**.

GRADATION PAR DIP SWITCH

		LUMEN SORTANT (tq= 25 °C)
I out	W tot	K - ølm - CRI - degrés
500	**19**	3000K - 1988lm - **CRI 92** - 22°
550	**21**	3000K - 2166lm - **CRI 92** - 22°
600	**23**	*3000K - 2332lm - **CRI 92** - 22°*

GRADATION PAR DIP SWITCH

		LUMEN SORTANT (tq= 25 °C)
I out	W tot	K - ølm - CRI - degrés
500	**19**	4000K - 2092lm - **CRI 92** - 22°
550	**21**	4000K - 2280lm - **CRI 92** - 22°
600	**23**	*4000K - 2455lm - **CRI 92** - 22°*

GRADATION PAR DIP SWITCH

		LUMEN SORTANT (tq= 25 °C)
I out	W tot	K - ølm - CRI - degrés
500	**19**	3000K - 1941lm - **CRI 92** - 37°
550	**21**	3000K - 2115lm - **CRI 92** - 37°
600	**23**	*3000K - 2277lm - **CRI 92** - 37°*

GRADATION PAR DIP SWITCH

		LUMEN SORTANT (tq= 25 °C)
I out	W tot	K - ølm - CRI - degrés
500	**19**	4000K - 2043lm - **CRI 92** - 37°
550	**21**	4000K - 2226lm - **CRI 92** - 37°
600	**23**	*4000K - 2397lm - **CRI 92** - 37°*

GRADATION PAR DIP SWITCH

		LUMEN SORTANT (tq= 25 °C)
I out	W tot	K - ølm - CRI - degrés
500	**19**	3000K - 1932lm - **CRI 92** - 55°
550	**21**	3000K - 2105lm - **CRI 92** - 55°
600	**23**	*3000K - 2267lm - **CRI 92** - 55°*

GRADATION PAR DIP SWITCH

		LUMEN SORTANT (tq= 25 °C)
I out	W tot	K - ølm - CRI - degrés
500	**19**	4000K - 2034lm - **CRI 92** - 55°
550	**21**	4000K - 2216lm - **CRI 92** - 55°
600	**23**	*4000K - 2386lm - **CRI 92** - 55°*

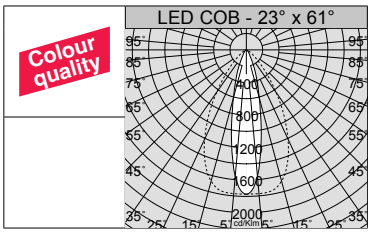

Sur demande : version ELLIPTIQUE 23° x 61°.

Focus SLIM “T” 111 - DIP SWITCH - **CRI 92** - adaptateur universel escamotable

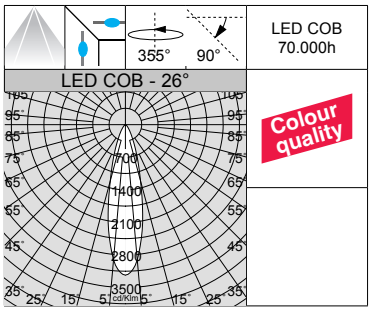

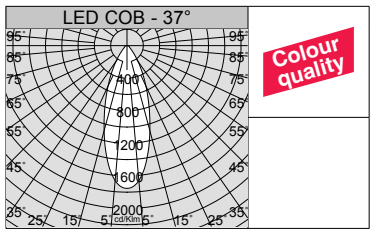

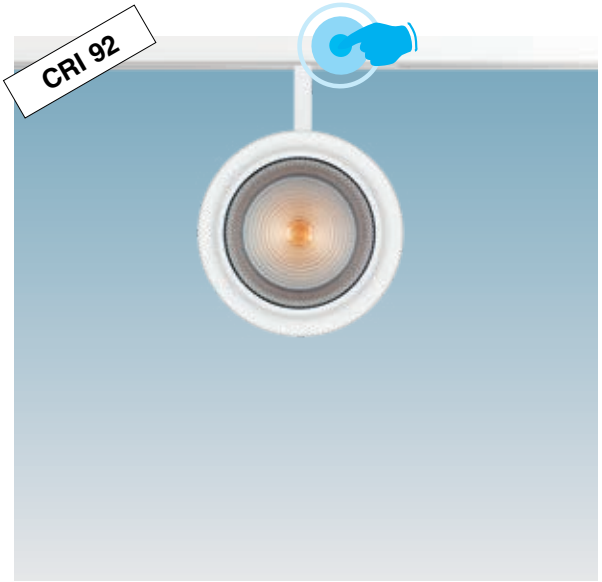

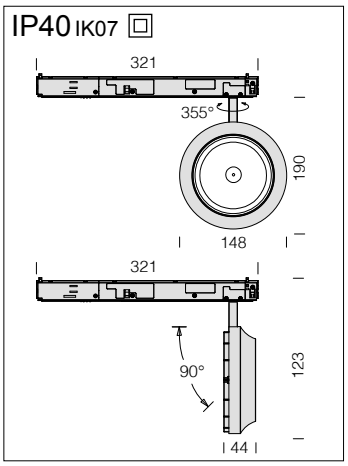

LED : maintien du flux lumineux à 80%: 70.000h (L80B10).
Facteur de puissance >0,95.

Focus SLIM “T” 111 - DIP SWITCH - adaptateur universel escamotable

		CLD				LUMEN SORTANT (tq= 25 °C)
LED	couleur	poids	code	I out	W tot	K - ølm - CRI - degrés
COB	blanc	0,70	22**106810**-00	***700***	**26**	3000K - 3085lm - **CRI 92** - 26°
	noir		22**106830**-00			
COB	blanc	0,70	22**106810-68**	***700***	**26**	4000K - 3284lm - **CRI 92** - 26°
	noir		22**106830-68**			
COB	blanc	0,70	22**106811**-00	***700***	**26**	3000K - 2938lm - **CRI 92** - 37°
	noir		22**106831**-00			
COB	blanc	0,70	22**106811-68**	***700***	**26**	4000K - 3093lm - **CRI 92** - 37°
	noir		22**106831-68**			
COB	blanc	0,70	22**106812**-00	***700***	**26**	3000K - 2791lm - **CRI 92** - 65°
	noir		22**106832**-00			
COB	blanc	0,70	22**106812-68**	***700***	**26**	4000K - 2938lm - **CRI 92** - 65°
	noir		22**106832-68**			

Version avec adaptateur escamotable (sur demande version gradable **DALI -1241** et **-6841** max. 500mA) compatible uniquement avec le rail **OMNITRACK PLUS**.

GRADATION PAR DIP SWITCH

		LUMEN SORTANT (tq= 25 °C)
I out	W tot	K - ølm - CRI - degrés
500	18	3000K - 2272lm - **CRI 92** - 26°
600	22	3000K - 2696lm - **CRI 92** - 26°
700	**26**	*3000K - 3085lm - **CRI 92** - 26°*

GRADATION PAR DIP SWITCH

		LUMEN SORTANT (tq= 25 °C)
I out	W tot	K - ølm - CRI - degrés
500	18	4000K - 2391lm - **CRI 92** - 26°
600	22	4000K - 2838lm - **CRI 92** - 26°
700	**26**	*4000K - 3284lm - **CRI 92** - 26°*

GRADATION PAR DIP SWITCH

		LUMEN SORTANT (tq= 25 °C)
I out	W tot	K - ølm - CRI - degrés
500	18	3000K - 2164lm - **CRI 92** - 37°
600	22	3000K - 2568lm - **CRI 92** - 37°
700	**26**	*3000K - 2938lm - **CRI 92** - 37°*

GRADATION PAR DIP SWITCH

		LUMEN SORTANT (tq= 25 °C)
I out	W tot	K - ølm - CRI - degrés
500	18	4000K - 2277lm - **CRI 92** - 37°
600	22	4000K - 2703lm - **CRI 92** - 37°
700	**26**	*4000K - 3093lm - **CRI 92** - 37°*

GRADATION PAR DIP SWITCH

		LUMEN SORTANT (tq= 25 °C)
I out	W tot	K - ølm - CRI - degrés
500	18	3000K - 2056lm - **CRI 92** - 65°
600	22	3000K - 2440lm - **CRI 92** - 65°
700	**26**	*3000K - 2791lm - **CRI 92** - 65°*

GRADATION PAR DIP SWITCH

		LUMEN SORTANT (tq= 25 °C)
I out	W tot	K - ølm - CRI - degrés
500	18	4000K - 2163lm - **CRI 92** - 65°
600	22	4000K - 2568lm - **CRI 92** - 65°
700	**26**	*4000K - 2938lm - **CRI 92** - 65°*

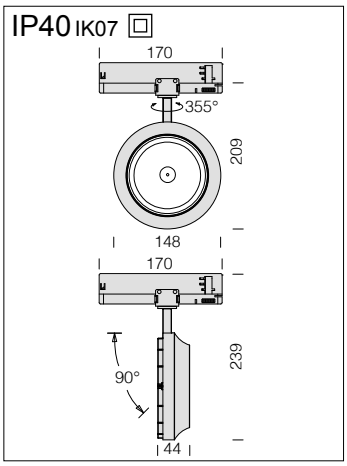

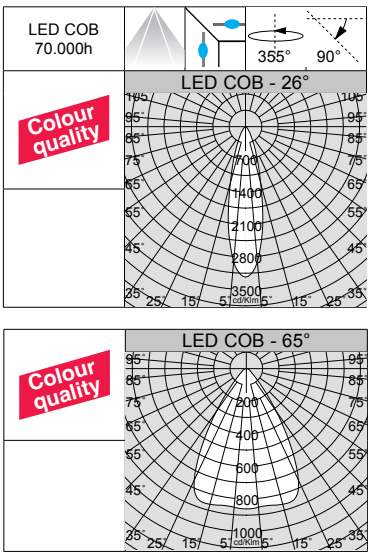

LED : maintien du flux lumineux à 80%: 70.000h (L80B10).
Facteur de puissance >0,95.

Focus SLIM “T” 111 - DIP SWITCH - adaptateur universel

		CLD				LUMEN SORTANT (tq= 25 °C)
LED	couleur	poids	code	I out	W tot	K - ølm - CRI - degrés
COB	blanc	0,70	22**106910**-00	***700***	**26**	3000K - 3085lm - **CRI 92** - 26°
	noir		22**106930**-00			
COB	blanc	0,70	22**106910-68**	***700***	**26**	4000K - 3284lm - **CRI 92** - 26°
	noir		22**106930-68**			
COB	blanc	0,70	22**106911**-00	***700***	**26**	3000K - 2938lm - **CRI 92** - 37°
	noir		22**106931**-00			
COB	blanc	0,70	22**106911-68**	***700***	**26**	4000K - 3093lm - **CRI 92** - 37°
	noir		22**106931-68**			
COB	blanc	0,70	22**106912**-00	***700***	**26**	3000K - 2791lm - **CRI 92** - 65°
	noir		22**106932**-00			
COB	blanc	0,70	22**106912-68**	***700***	**26**	4000K - 2938lm - **CRI 92** - 65°
	noir		22**106932-68**			

Sur demande : version gradable **DALI -1241** et **-6841** pour une utilisation avec le rail **OMNITRACK PLUS**.

GRADATION PAR DIP SWITCH

I out	W tot	LUMEN SORTANT (tq= 25 °C) K - ølm - CRI - degrés
650	24	3000K - 2750lm - **CRI 92** - 26°
700	**26**	*3000K - 3085lm - **CRI 92** - 26°*

GRADATION PAR DIP SWITCH

I out	W tot	LUMEN SORTANT (tq= 25 °C) K - ølm - CRI - degrés
600	24	4000K - 2900lm - **CRI 92** - 26°
700	**26**	*4000K - 3284lm - **CRI 92** - 26°*

GRADATION PAR DIP SWITCH

I out	W tot	LUMEN SORTANT (tq= 25 °C) K - ølm - CRI - degrés
650	24	3000K - 2614lm - **CRI 92** - 37°
700	**26**	*3000K - 2938lm - **CRI 92** - 37°*

GRADATION PAR DIP SWITCH

I out	W tot	LUMEN SORTANT (tq= 25 °C) K - ølm - CRI - degrés
650	24	4000K - 2752lm - **CRI 92** - 37°
700	**26**	*4000K - 3093lm - **CRI 92** - 37°*

GRADATION PAR DIP SWITCH

I out	W tot	LUMEN SORTANT (tq= 25 °C) K - ølm - CRI - degrés
650	24	3000K - 2483lm - **CRI 92** - 65°
700	**26**	*3000K - 2791lm - **CRI 92** - 65°*

GRADATION PAR DIP SWITCH

I out	W tot	LUMEN SORTANT (tq= 25 °C) K - ølm - CRI - degrés
650	24	4000K - 2614lm - **CRI 92** - 65°
700	**26**	*4000K - 2938lm - **CRI 92** - 65°*

Focus SLIM “T” 5.0 - DIP SWITCH - **CRI 92** - encastrements

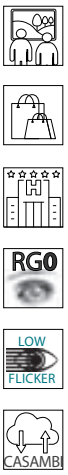

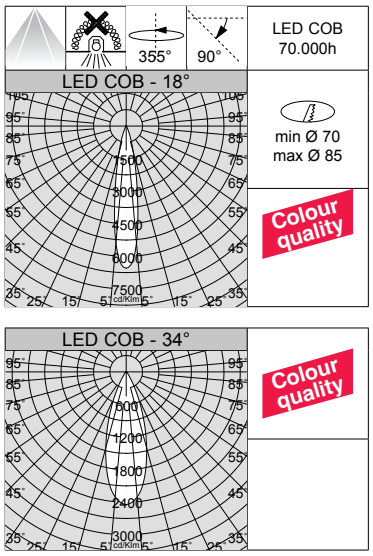

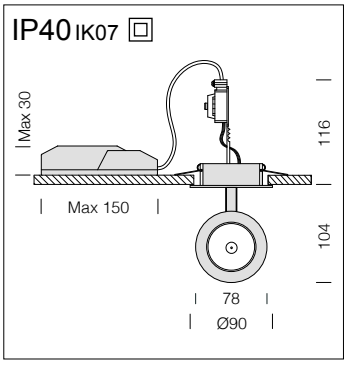

LED : maintien du flux lumineux à 80%: 70.000h (L80B10).
Facteur de puissance >0,95.

Focus SLIM “T” 5.0 - DIP SWITCH - encastré

		CLD				LUMEN SORTANT (tq= 25 °C)
LED	couleur	poids	code	I out	W tot	K - ølm - CRI - degrés
COB	blanc	0,30	22**109610**-00	***350***	**14**	3000K - 1332lm - **CRI 92** - 18°
	noir		22**109630**-00			
COB	blanc	0,30	22**109610-68**	***350***	**14**	4000K - 1403lm - **CRI 92** - 18°
	noir		22**109630-68**			
COB	blanc	0,30	22**109611**-00	***350***	**14**	3000K - 1297lm - **CRI 92** - 34°
	noir		22**109631**-00			
COB	blanc	0,30	22**109611-68**	***350***	**14**	4000K - 1365lm - **CRI 92** - 34°
	noir		22**109631-68**			
COB	blanc	0,30	22**109612**-00	***350***	**14**	3000K - 1405m - **CRI 92** - 58°
	noir		22**109632**-00			
COB	blanc	0,30	22**109612-68**	***350***	**14**	4000K - 1479lm - **CRI 92** - 58°
	noir		22**109632-68**			

Sur demande : version gradable **DALI -1241** et **-6841**.

GRADATION PAR DIP SWITCH

		LUMEN SORTANT (tq= 25 °C)
I out	W tot	K - ølm - CRI - degrés
250	10	3000K - 1001lm - **CRI 92** - 18°
300	12	3000K - 1170lm - **CRI 92** - 18°
350	***14***	*3000K - 1332lm - **CRI 92** - 18°*

GRADATION PAR DIP SWITCH

		LUMEN SORTANT (tq= 25 °C)
I out	W tot	K - ølm - CRI - degrés
250	10	4000K - 1054lm - **CRI 92** - 18°
300	12	4000K - 1232lm - **CRI 92** - 18°
350	***14***	*4000K - 1403lm - **CRI 92** - 18°*

GRADATION PAR DIP SWITCH

		LUMEN SORTANT (tq= 25 °C)
I out	W tot	K - ølm - CRI - degrés
250	10	3000K - 974lm - **CRI 92** - 34°
300	12	3000K - 1139lm - **CRI 92** - 34°
350	***14***	*3000K - 1297lm - **CRI 92** - 34°*

GRADATION PAR DIP SWITCH

		LUMEN SORTANT (tq= 25 °C)
I out	W tot	K - ølm - CRI - degrés
250	10	4000K - 1026lm - **CRI 92** - 34°
300	12	4000K - 1199lm - **CRI 92** - 34°
350	***14***	*4000K - 1365lm - **CRI 92** - 34°*

GRADATION PAR DIP SWITCH

		LUMEN SORTANT (tq= 25 °C)
I out	W tot	K - ølm - CRI - degrés
250	10	3000K - 1056lm - **CRI 92** - 58°
300	12	3000K - 1234lm - **CRI 92** - 58°
350	***14***	*3000K - 1405lm - **CRI 92** - 58°*

GRADATION PAR DIP SWITCH

		LUMEN SORTANT (tq= 25 °C)
I out	W tot	K - ølm - CRI - degrés
250	10	4000K - 1111lm - **CRI 92** - 58°
300	12	4000K - 1299lm - **CRI 92** - 58°
350	***14***	*4000K - 1479lm - **CRI 92** - 58°*

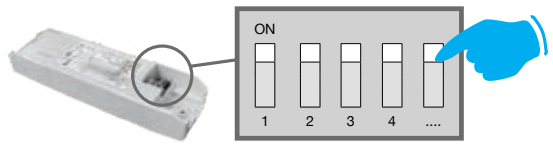

CHOISISSEZ LE JUSTE COURANT POUR OPTIMISER LE FLUX LUMINEUX

GRADATION PAR DIP SWITCH : le luminaire est équipé d’un driver avec *DIP SWITCH* intégré pour **RÉGLER LE COURANT** de sortie. Il est ainsi possible de **CHOISIR LE FLUX LUMINEUX** idéal pour chaque projet d’éclairage.

La possibilité de choisir le courant de pilotage des LED permet de disposer toujours de la puissance adaptée à une condition conceptuelle spécifique. Le choix d’un courant plus faible augmentera l’efficacité, en améliorant donc l’économie d’énergie, tandis qu’un courant plus fort permettra d’obtenir davantage de lumière et de réduire le nombre des appareils.

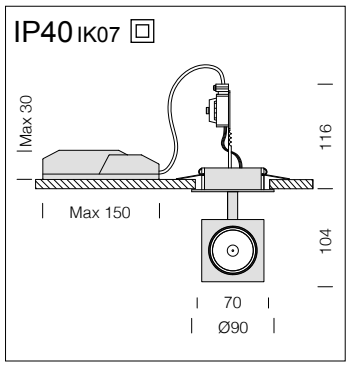

LED : maintien du flux lumineux à 80%: 70.000h (L80B10).
Facteur de puissance >0,95.

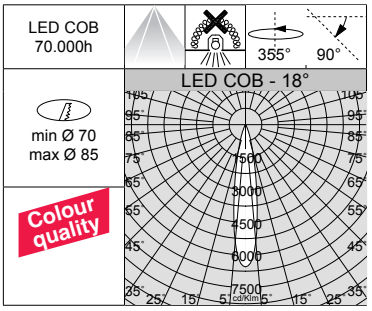

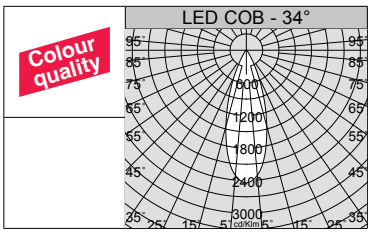

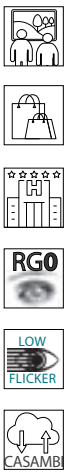

Focus SLIM “Q” 5.0 - DIP SWITCH - encastré

		CLD				LUMEN SORTANT (tq= 25 °C)
LED	couleur	poids	code	I out	W tot	K - ølm - CRI - degrés
COB	blanc	0,30	22**109710**-00	***350***	**14**	3000K - 1332lm - **CRI 92** - 18°
	noir		22**109730**-00			
COB	blanc	0,30	22**109710-68**	***350***	**14**	4000K - 1403lm - **CRI 92** - 18°
	noir		22**109730-68**			

GRADATION PAR DIP SWITCH		
		LUMEN SORTANT (tq= 25 °C)
I out	W tot	K - ølm - CRI - degrés
250	10	3000K - 1001lm - **CRI 92** - 18°
300	12	3000K - 1170lm - **CRI 92** - 18°
350	***14***	*3000K - 1332lm - **CRI 92** - 18°*

GRADATION PAR DIP SWITCH		
		LUMEN SORTANT (tq= 25 °C)
I out	W tot	K - ølm - CRI - degrés
250	10	4000K - 1054lm - **CRI 92** - 18°
300	12	4000K - 1232lm - **CRI 92** - 18°
350	***14***	*4000K - 1403lm - **CRI 92** - 18°*

COB	blanc	0,30	22**109711**-00	***350***	**14**	3000K - 1297lm - **CRI 92** - 34°
	noir		22**109731**-00			
COB	blanc	0,30	22**109711-68**	***350***	**14**	4000K - 1365lm - **CRI 92** - 34°
	noir		22**109731-68**			

GRADATION PAR DIP SWITCH		
		LUMEN SORTANT (tq= 25 °C)
I out	W tot	K - ølm - CRI - degrés
250	10	3000K - 974lm - **CRI 92** - 34°
300	12	3000K - 1139lm - **CRI 92** - 34°
350	***14***	*3000K - 1297lm - **CRI 92** - 34°*

GRADATION PAR DIP SWITCH		
		LUMEN SORTANT (tq= 25 °C)
I out	W tot	K - ølm - CRI - degrés
250	10	4000K - 1026lm - **CRI 92** - 34°
300	12	4000K - 1199lm - **CRI 92** - 34°
350	***14***	*4000K - 1365lm - **CRI 92** - 34°*

COB	blanc	0,30	22**109712**-00	***350***	**14**	3000K - 1405m - **CRI 92** - 58°
	noir		22**109732**-00			
COB	blanc	0,30	22**109712-68**	***350***	**14**	4000K - 1479lm - **CRI 92** - 58°
	noir		22**109732-68**			

Sur demande : version gradable **DALI -1241** et **-6841**.

GRADATION PAR DIP SWITCH		
		LUMEN SORTANT (tq= 25 °C)
I out	W tot	K - ølm - CRI - degrés
250	10	3000K - 1056lm - **CRI 92** - 58°
300	12	3000K - 1234lm - **CRI 92** - 58°
350	***14***	*3000K - 1405lm - **CRI 92** - 58°*

GRADATION PAR DIP SWITCH		
		LUMEN SORTANT (tq= 25 °C)
I out	W tot	K - ølm - CRI - degrés
250	10	4000K - 1111lm - **CRI 92** - 58°
300	12	4000K - 1299lm - **CRI 92** - 58°
350	***14***	*4000K - 1479lm - **CRI 92** - 58°*

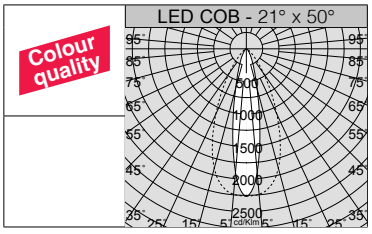

Sur demande : version ELLIPTIQUE 21° x 50°.

L'éclairage d'intérieur met de plus en plus l'accent sur le bien-être visuel, sur la qualité esthétique et sur l'économie d'énergie. Les nouvelles sources lumineuses à led assurent un excellent degré d'éclairement et un très bon rendu des couleurs. Les tout nouveaux projecteurs Asso sont tout simplement parfaits pour toutes les applications où jouent un rôle fondamental les reflets, les transparences, la qualité du blanc et des couleurs.

Corps : en aluminium moulé sous pression.

Reflecteur : en aluminium poli, de haute rendement et anti-reflets.

Equipement : avec adaptateur universel.

Peinture : par pulvérisation avec peinture époxy en polyester résistant aux rayons UV.

LED : sources lumineuses haute efficacité (**CRI>90**).
Maintien du flux lumineux à 80%: 70.000h (L80B10). Facteur de puissance >0,95.
Groupe de risque photobiologique : groupe 0 (exempt de risque).

Sur demande : version avec solution de pointe pour le contrôle de l'éclairage CASAMBI.
Pour de plus amples informations, veuillez consulter le chapitre *Composants techniques.*

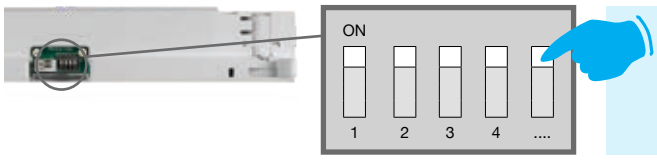

CHOISISSEZ LE JUSTE COURANT POUR OPTIMISER LE FLUX LUMINEUX

GRADATION PAR DIP SWITCH : le luminaire est équipé d'un driver avec *DIP SWITCH* intégré pour **RÉGLER LE COURANT** de sortie. Il est ainsi possible de **CHOISIR LE FLUX LUMINEUX** idéal pour chaque projet d'éclairage.

La possibilité de choisir le courant de pilotage des LED permet de disposer toujours de la puissance adaptée à une condition conceptuelle spécifique. Le choix d'un courant plus faible augmentera l'efficacité, en améliorant donc l'économie d'énergie, tandis qu'un courant plus fort permettra d'obtenir davantage de lumière et de réduire le nombre des appareils.

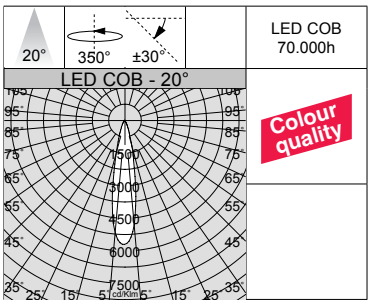

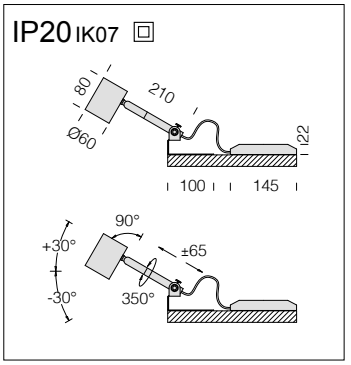

Lentille : PMMA, haute performance avec facteur d'éblouissement très faible.

Equipement : complet avec tiges réglables et support de fixation.

LED : maintien du flux lumineux à 80%: 70.000h (L80B10).
Facteur de puissance >0,9.

Asso "B" small - avec tiges					
		CLD			**LUMEN SORTANT (tq= 25 °C)**
LED	couleur	poids	code	**W tot**	K - ølm - CRI - degrés
COB	blanc	0,40	22**244010**-00	**14**	3000K - 1408lm - **CRI>90** - 20°
	noir		22**244030**-00		
COB	blanc	0,40	22**244010-68**	**14**	4000K - 1482lm - **CRI>90** - 20°
	noir		22**244030-68**		
Sur demande : version avec ouverture faisceau 28° et 36 °.					

Asso "B" avec tiges représente le choix idéal pour l'éclairage d'accentuation dans des installations particulières. Avec un design moderne et une structure réglable, il est possible de mettre en lumière les détails architecturaux ou en valeur les œuvres d'art pour mettre en scène des atmosphères uniques. Sa souplesse d'emploi en fait un luminaire parfait pour des projets d'éclairage distinctifs.

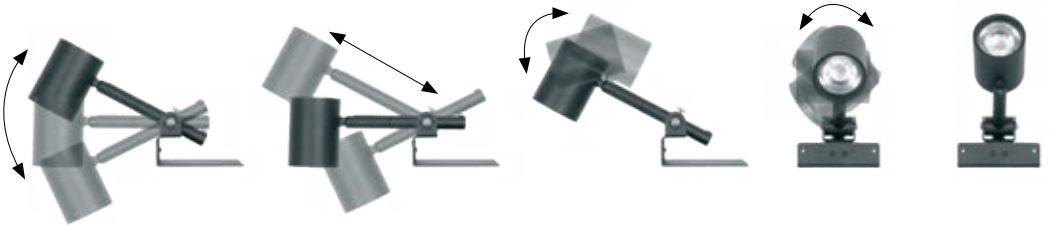

IP40 IK07

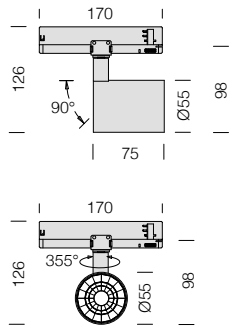

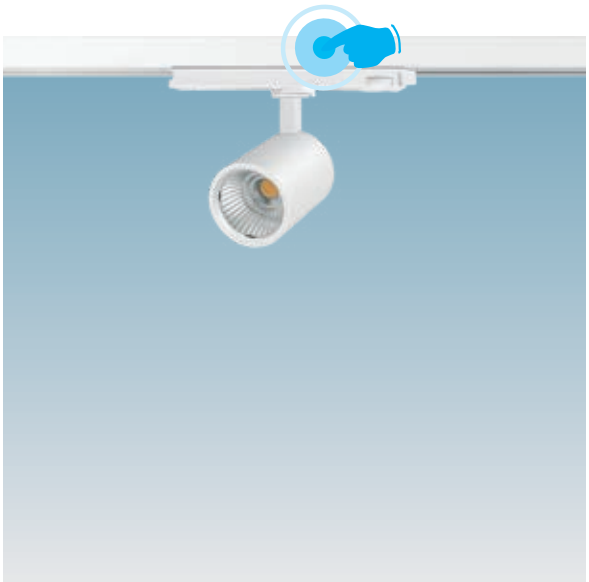

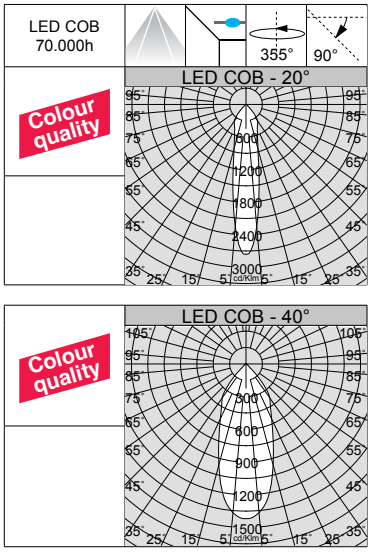

LED : maintien du flux lumineux à 80%: 70.000h (L80B10).
Facteur de puissance >0,95.

Asso "B" small - DIP SWITCH

		CLD				LUMEN SORTANT (tq= 25 °C)
LED	couleur	poids	code	I out	W tot	K - ølm - CRI - dégres
COB	blanc	0,30	220**40810**-00	***350***	**14**	3000K - 1478lm - **CRI>90** - 20°
	noir		220**40830**-00			
COB	blanc	0,30	220**40810-68**	***350***	**14**	4000K - 1556lm - **CRI>90** - 20°
	noir		220**40830-68**			
COB	blanc	0,30	220**40812**-00	***350***	**14**	3000K - 1492lm - **CRI>90** - 28°
	noir		220**40832**-00			
COB	blanc	0,30	220**40812-68**	***350***	**14**	4000K - 1571lm - **CRI>90** - 28°
	noir		220**40832-68**			
COB	blanc	0,30	220**40814**-00	***350***	**14**	3000K - 1424lm - **CRI>90** - 40°
	noir		220**40834**-00			
COB	blanc	0,30	220**40814-68**	***350***	**14**	4000K - 1499lm - **CRI>90** - 40°
	noir		220**40834-68**			
COB	blanc	0,30	220**40816**-00	***350***	**14**	3000K - 1436lm - **CRI>90** - 60°
	noir		220**40836**-00			
COB	blanc	0,30	220**40816-68**	***350***	**14**	4000K - 1512lm - **CRI>90** - 60°
	noir		220**40836-68**			

Sur demande : version gradable **DALI -1241** et **-6841** pour une utilisation avec le rail **OMNITRACK PLUS**.

GRADATION PAR DIP SWITCH

		LUMEN SORTANT (tq= 25 °C)
I out	W tot	K - ølm - CRI - degrés
250	10	3000K - 1110lm - **CRI>90** - 20°
300	12	3000K - 1294lm - **CRI>90** - 20°
350	***14***	*3000K - 1478lm - **CRI>90** - 20°*

GRADATION PAR DIP SWITCH

		LUMEN SORTANT (tq= 25 °C)
I out	W tot	K - ølm - CRI - degrés
250	10	4000K - 1169lm - **CRI>90** - 20°
300	12	4000K - 1362lm - **CRI>90** - 20°
350	***14***	*4000K - 1556lm - **CRI>90** - 20°*

GRADATION PAR DIP SWITCH

		LUMEN SORTANT (tq= 25 °C)
I out	W tot	K - ølm - CRI - degrés
250	10	3000K - 1120lm - **CRI>90** - 28°
300	12	3000K - 1306lm - **CRI>90** - 28°
350	***14***	*3000K - 1492lm - **CRI>90** - 28°*

GRADATION PAR DIP SWITCH

		LUMEN SORTANT (tq= 25 °C)
I out	W tot	K - ølm - CRI - degrés
250	10	4000K - 1180lm - **CRI>90** - 28°
300	12	4000K - 1375lm - **CRI>90** - 28°
350	***14***	*4000K - 1571lm - **CRI>90** - 28°*

GRADATION PAR DIP SWITCH

		LUMEN SORTANT (tq= 25 °C)
I out	W tot	K - ølm - CRI - degrés
250	10	3000K - 1070lm - **CRI>90** - 40°
300	12	3000K - 1247lm - **CRI>90** - 40°
350	***14***	*3000K - 1424lm - **CRI>90** - 40°*

GRADATION PAR DIP SWITCH

		LUMEN SORTANT (tq= 25 °C)
I out	W tot	K - ølm - CRI - degrés
250	10	4000K - 1126lm - **CRI>90** - 40°
300	12	4000K - 1312lm - **CRI>90** - 40°
350	***14***	*4000K - 1499lm - **CRI>90** - 40°*

GRADATION PAR DIP SWITCH

		LUMEN SORTANT (tq= 25 °C)
I out	W tot	K - ølm - CRI - degrés
250	10	3000K - 1078lm - **CRI>90** - 60°
300	12	3000K - 1257lm - **CRI>90** - 60°
350	***14***	*3000K - 1436lm - **CRI>90** - 60°*

GRADATION PAR DIP SWITCH

		LUMEN SORTANT (tq= 25 °C)
I out	W tot	K - ølm - CRI - degrés
250	10	4000K - 1136lm - **CRI>90** - 60°
300	12	4000K - 1324lm - **CRI>90** - 60°
350	***14***	*4000K - 1512lm - **CRI>90** - 60°*

Asso B - DIP SWITCH - **CRI>90** - avec adaptateur universel

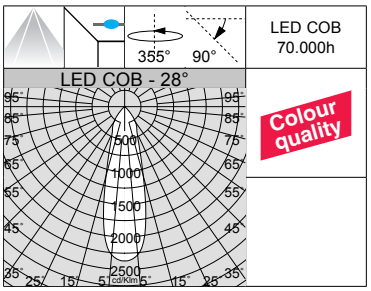

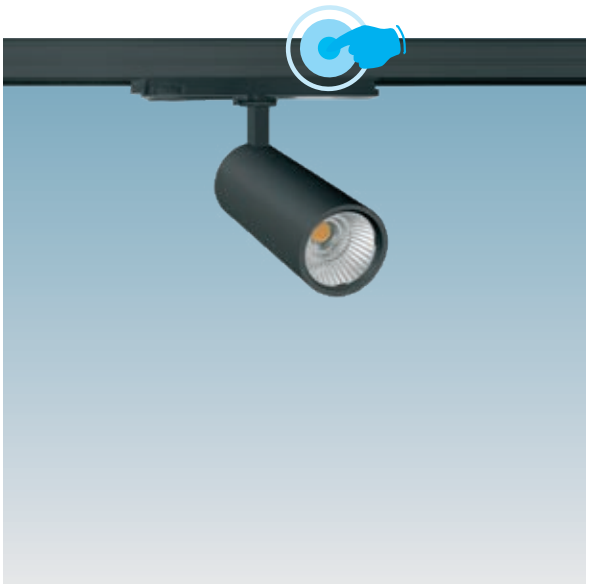

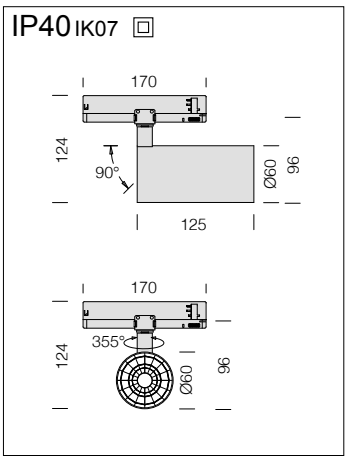

LED : maintien du flux lumineux à 80%: 70.000h (L80B10).
Facteur de puissance >0,95.

Asso "B" medium - DIP SWITCH

		CLD				LUMEN SORTANT (tq= 25 °C)
LED	couleur	poids	code	I out	W tot	K - ølm - CRI - dégres
COB	blanc	0,60	220**43310**-00	***600***	**22**	3000K - 2692lm - **CRI>90** - 28°
	noir		220**43330**-00			
COB	blanc	0,60	220**43310-68**	***600***	**22**	4000K - 2834lm - **CRI>90** - 28°
	noir		220**43330-68**			

GRADATION PAR DIP SWITCH		
		LUMEN SORTANT (tq= 25 °C)
I out	W tot	K - ølm - CRI - degrés
450	16	3000K - 2076lm - **CRI>90** - 28°
500	18	3000K - 2280lm - **CRI>90** - 28°
600	*22*	*3000K - 2692lm - **CRI>90** - 28°*

GRADATION PAR DIP SWITCH		
		LUMEN SORTANT (tq= 25 °C)
I out	W tot	K - ølm - CRI - degrés
450	16	4000K - 2185lm - **CRI>90** - 28°
500	18	4000K - 2400lm - **CRI>90** - 28°
600	*22*	*4000K - 2834lm - **CRI>90** - 28°*

COB	blanc	0,60	220**43312**-00	***600***	**22**	3000K - 2644lm - **CRI>90** - 33°
	noir		220**43332**-00			
COB	blanc	0,60	220**43312-68**	***600***	**22**	4000K - 2784lm - **CRI>90** - 33°
	noir		220**43332-68**			

GRADATION PAR DIP SWITCH		
		LUMEN SORTANT (tq= 25 °C)
I out	W tot	K - ølm - CRI - degrés
450	16	3000K - 2039lm - **CRI>90** - 33°
500	18	3000K - 2240lm - **CRI>90** - 33°
600	*22*	*3000K - 2644lm - **CRI>90** - 33°*

GRADATION PAR DIP SWITCH		
		LUMEN SORTANT (tq= 25 °C)
I out	W tot	K - ølm - CRI - degrés
450	16	4000K - 2147lm - **CRI>90** - 33°
500	18	4000K - 2358lm - **CRI>90** - 33°
600	*22*	*4000K - 2784lm - **CRI>90** - 33°*

COB	blanc	0,60	220**43314**-00	***600***	**22**	3000K - 2661lm - **CRI>90** - 51°
	noir		220**43334**-00			
COB	blanc	0,60	220**43314-68**	***600***	**22**	4000K - 2801lm - **CRI>90** - 51°
	noir		220**43334-68**			

Sur demande : version gradable **DALI -1241** et **-6841** pour une utilisation avec le rail **OMNITRACK PLUS**.

GRADATION PAR DIP SWITCH		
		LUMEN SORTANT (tq= 25 °C)
I out	W tot	K - ølm - CRI - degrés
450	16	3000K - 2052lm - **CRI>90** - 51°
500	18	3000K - 2254lm - **CRI>90** - 51°
600	*22*	*3000K - 2661lm - **CRI>90** - 51°*

GRADATION PAR DIP SWITCH		
		LUMEN SORTANT (tq= 25 °C)
I out	W tot	K - ølm - CRI - degrés
450	16	4000K - 2160lm - **CRI>90** - 51°
500	18	4000K - 2373lm - **CRI>90** - 51°
600	*22*	*4000K - 2801lm - **CRI>90** - 51°*

IP40 IK07

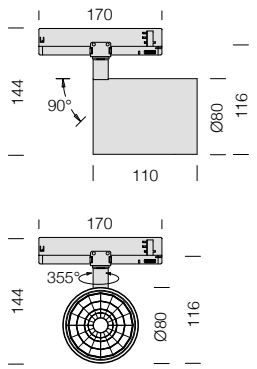

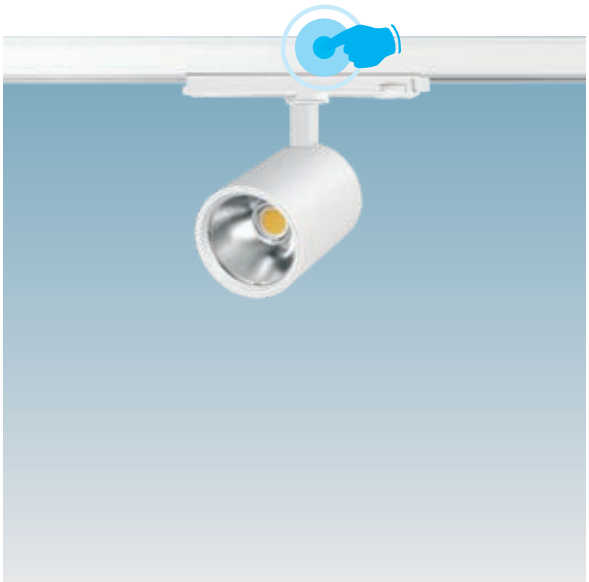

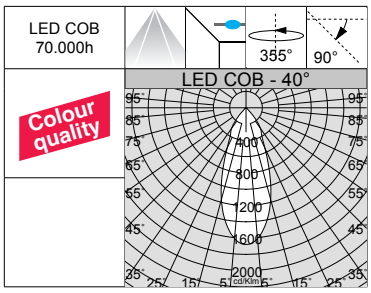

LED : maintien du flux lumineux à 80%: 70.000h (L80B10).
Facteur de puissance >0,95.

Asso "B" big - DIP SWITCH

LED	couleur	poids	CLD code	I out	W tot	LUMEN SORTANT (tq= 25 °C) K - ølm - CRI - dégres
COB	blanc	0,70	220**43410**-00	***700***	**26**	3000K - 3163lm - **CRI>90** - 20°
	noir		220**43430**-00			
COB	blanc	0,70	220**43410-68**	***700***	**26**	4000K - 3330lm - **CRI>90** - 20°
	noir		220**43430-68**			

GRADATION PAR DIP SWITCH

I out	W tot	LUMEN SORTANT (tq= 25 °C) K - ølm - CRI - degrés
700	***26***	*3000K - 3163lm - **CRI>90** - 20°*
750	**28**	3000K - 3380lm - **CRI>90** - 20°

GRADATION PAR DIP SWITCH

I out	W tot	LUMEN SORTANT (tq= 25 °C) K - ølm - CRI - degrés
700	***26***	*4000K - 3330lm - **CRI>90** - 20°*
750	**28**	4000K - 3558lm - **CRI>90** - 20°

COB	blanc	0,70	220**43412**-00	***700***	**26**	3000K - 3173lm - **CRI>90** - 25°
	noir		220**43432**-00			
COB	blanc	0,70	220**43412-68**	***700***	**26**	4000K - 3340lm - **CRI>90** - 25°
	noir		220**43432-68**			

GRADATION PAR DIP SWITCH

I out	W tot	LUMEN SORTANT (tq= 25 °C) K - ølm - CRI - degrés
700	***26***	*3000K - 3173lm - **CRI>90** - 25°*
750	**28**	3000K - 3391lm - **CRI>90** - 25°

GRADATION PAR DIP SWITCH

I out	W tot	LUMEN SORTANT (tq= 25 °C) K - ølm - CRI - degrés
700	***26***	*4000K - 3340lm - **CRI>90** - 25°*
750	**28**	4000K - 3570lm - **CRI>90** - 25°

COB	blanc	0,70	220**43414**-00	***700***	**26**	3000K - 3145lm - **CRI>90** - 40°
	noir		220**43434**-00			
COB	blanc	0,70	220**43414-68**	***700***	**26**	4000K - 3311lm - **CRI>90** - 40°
	noir		220**43434-68**			

Sur demande : version gradable **DALI -1241** et **-6841** pour une utilisation avec le rail **OMNITRACK PLUS**.

GRADATION PAR DIP SWITCH

I out	W tot	LUMEN SORTANT (tq= 25 °C) K - ølm - CRI - degrés
700	***26***	*3000K - 3145lm - **CRI>90** - 40°*
750	**28**	3000K - 3361lm - **CRI>90** - 40°

GRADATION PAR DIP SWITCH

I out	W tot	LUMEN SORTANT (tq= 25 °C) K - ølm - CRI - degrés
700	***26***	*4000K - 3311lm - **CRI>90** - 40°*
750	**28**	4000K - 3538lm - **CRI>90** - 40°

ASSO « B » ZOOM - MULTICOLOR : vous obtenez, en un seul corps, un luminaire complet pour toutes les exigences de projet, parce que le faisceau lumineux peut être réglé sur 3 températures de couleur et sur 3 formats de puissance, afin de maintenir la continuité esthétique, tout en diversifiant l'intensité lumineuse. Ces qualités en font un appareil d'exception pour le commerce de détail, l'éclairage architectural et les musées.

La principale caractéristique de ce spot est sa nouvelle technologie de « changement de température de couleur/ puissance » situés sur l'adaptateur, les deux **sélecteurs intégrés** permettent de :

• sélectionner 3 différentes températures de couleur pour s'adapter à la plupart des installations :

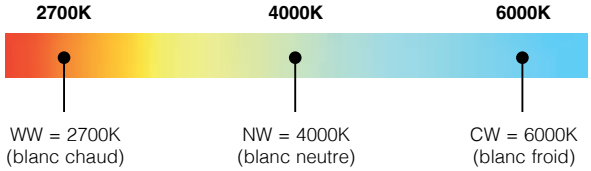

• sélectionner le type de luminosité selon 3 plages de puissance en sortie :

	LOW	MEDIUM	HIGH
Asso "B" mini	6W	8W	10W
Asso "B" small	8W	10W	12W
Asso "B" medium	10W	15W	20W
Asso "B" big	20W	25W	30W

Ce spot permet aussi de choisir l'ouverture du faisceau au moyen du réglage mécanique (bague) situé sur le corps. Il est ainsi possible d'ajuster, de manière très simple et intuitive, le faisceau lumineux dans une plage allant de 24° à 60° avec créneaux intermédiaires. Fluide et progressif, le passage conserve le confort visuel maximal.

Asso B **ZOOM MULTICOLOR** - DIP SWITCH - avec adaptateur universel

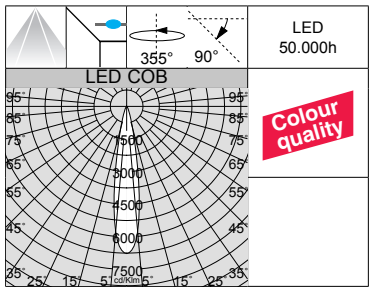

Système de réglage de l'angle d'ouverture du faisceau lumineux de 18° à 60° : liberté absolue de choisir le faisceau pour mettre en valeur l'objet éclairé.

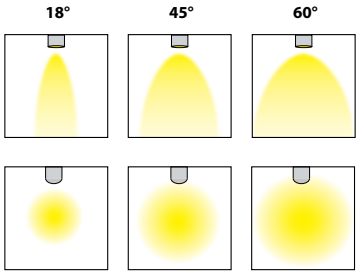

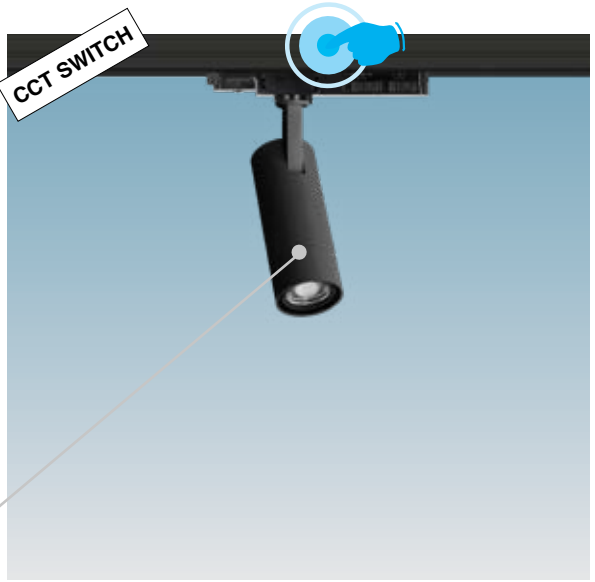

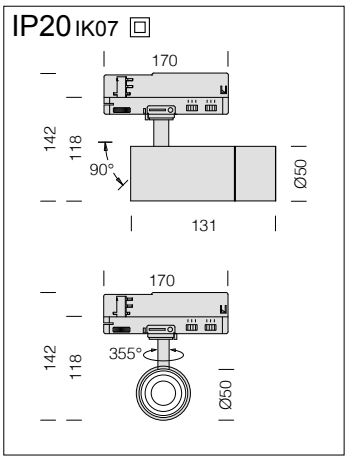

LED : maintien du flux lumineux à 80%: 50.000h (L80B20).
Facteur de puissance >0,95.

Asso "B" mini - ZOOM MULTICOLOR

		CLD				LUMEN SORTANT (tq= 25 °C)	
LED	couleur	poids	code	I out	W tot	K - ølm - CRI	degrés
COB	blanc	0,40	220**44014**-00	***150***	**6**	CCT 2700K/4000K/6000K - 423lm ÷ 538lm - **CRI>90**	18° ÷ 60°
				200	**8**	CCT 2700K/4000K/6000K - 579lm ÷ 725lm - **CRI>90**	18° ÷ 60°
				250	**10**	CCT 2700K/4000K/6000K - 699lm ÷ 881lm - **CRI>90**	18° ÷ 60°
COB	noir	0,40	220**44034**-00	***150***	**6**	CCT 2700K/4000K/6000K - 423lm ÷ 538lm - **CRI>90**	18° ÷ 60°
				200	**8**	CCT 2700K/4000K/6000K - 579lm ÷ 725lm - **CRI>90**	18° ÷ 60°
				250	**10**	CCT 2700K/4000K/6000K - 699lm ÷ 881lm - **CRI>90**	18° ÷ 60°

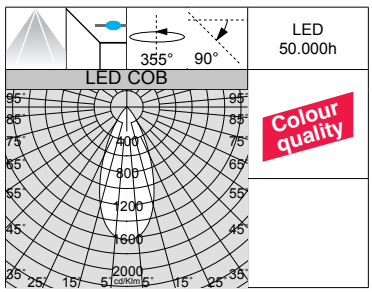

Système de réglage de l'angle d'ouverture du faisceau lumineux de 17° à 45° : liberté absolue de choisir le faisceau pour mettre en valeur l'objet éclairé.

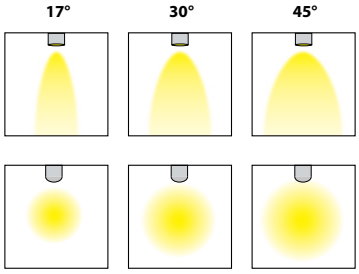

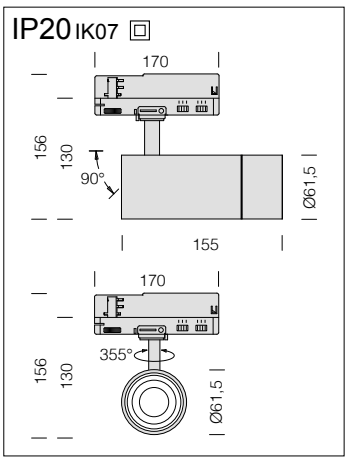

LED : maintien du flux lumineux à 80%: 50.000h (L80B20).
Facteur de puissance >0,95.

Asso "B" small - ZOOM MULTICOLOR

		CLD				LUMEN SORTANT (tq= 25 °C)	
LED	couleur	poids	code	I out	W tot	K - ølm - CRI	degrés
COB	blanc	0,50	220**44015**-00	***200***	**8**	CCT 2700K/4000K/6000K - 546lm ÷ 751lm - **CRI>90**	17° ÷ 45°
				250	**10**	CCT 2700K/4000K/6000K - 648lm ÷ 902lm - **CRI>90**	17° ÷ 45°
				300	**12**	CCT 2700K/4000K/6000K - 754lm ÷ 1027lm - **CRI>90**	17° ÷ 45°
COB	noir	0,50	220**44035**-00	***200***	**8**	CCT 2700K/4000K/6000K - 546lm ÷ 751lm - **CRI>90**	17° ÷ 45°
				250	**10**	CCT 2700K/4000K/6000K - 648lm ÷ 902lm - **CRI>90**	17° ÷ 45°
				300	**12**	CCT 2700K/4000K/6000K - 754lm ÷ 1027lm - **CRI>90**	17° ÷ 45°

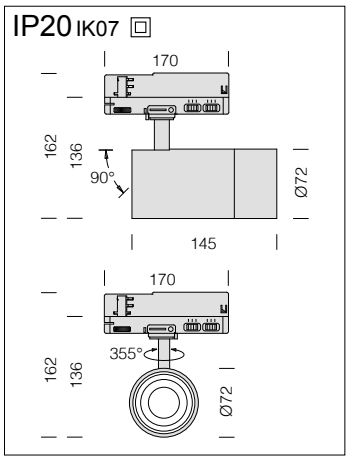

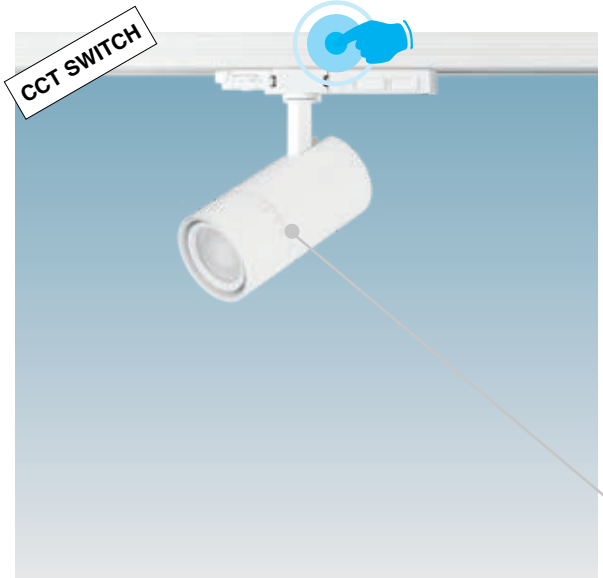

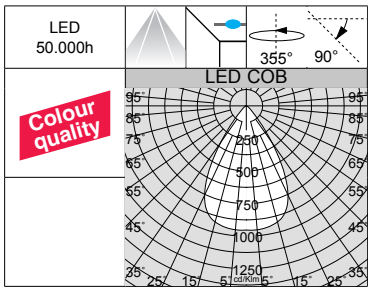

Système de réglage de l'angle d'ouverture du faisceau lumineux de 24° à 60° : liberté absolue de choisir le faisceau pour mettre en valeur l'objet éclairé.

LED : maintien du flux lumineux à 80%: 50.000h (L80B20).
Facteur de puissance >0,95.

Asso "B" medium - ZOOM MULTICOLOR

		CLD				LUMEN SORTANT (tq= 25 °C)	
LED	couleur	poids	code	I out	W tot	K - ølm - CRI	degrés
COB	blanc	0,60	220**44013**-00	***240***	**10**	CCT 2700K/4000K/6000K - 950lm ÷ 1189lm - **CRI>90**	24° ÷ 60°
				400	**15**	CCT 2700K/4000K/6000K - 1331lm ÷ 1690lm - **CRI>90**	24° ÷ 60°
				500	**20**	CCT 2700K/4000K/6000K - 1743lm ÷ 2206lm - **CRI>90**	24° ÷ 60°
COB	noir	0,60	220**44033**-00	***240***	**10**	CCT 2700K/4000K/6000K - 950lm ÷ 1189lm - **CRI>90**	24° ÷ 60°
				400	**15**	CCT 2700K/4000K/6000K - 1331lm ÷ 1690lm - **CRI>90**	24° ÷ 60°
				500	**20**	CCT 2700K/4000K/6000K - 1743lm ÷ 2206lm - **CRI>90**	24° ÷ 60°

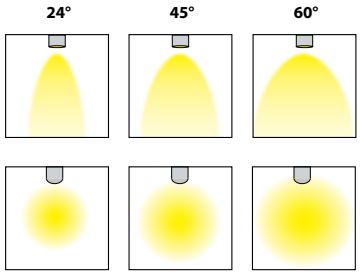

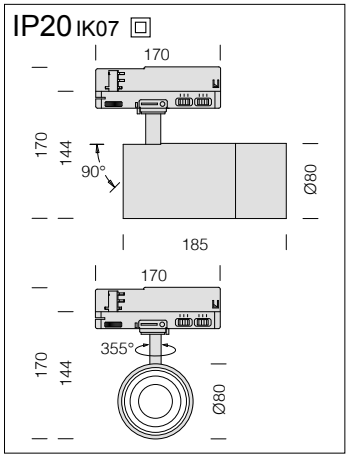

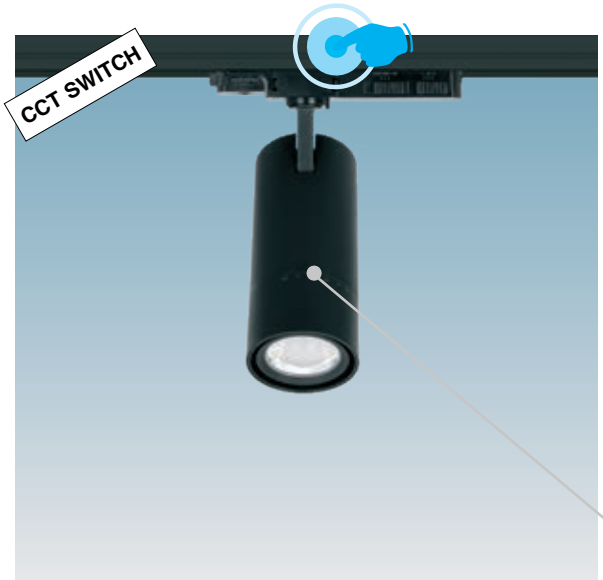

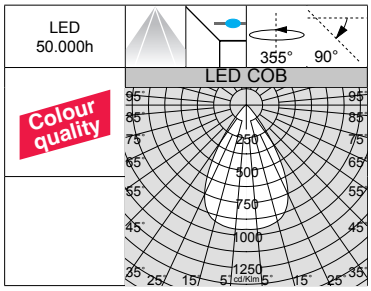

Système de réglage de l'angle d'ouverture du faisceau lumineux de 24° à 60° : liberté absolue de choisir le faisceau pour mettre en valeur l'objet éclairé.

LED : maintien du flux lumineux à 80%: 50.000h (L80B20).
Facteur de puissance >0,95.

Asso "B" big - ZOOM MULTICOLOR

		CLD				LUMEN SORTANT (tq= 25 °C)	
LED	couleur	poids	code	I out	W tot	K - ølm - CRI	degrés
COB	blanc	0,80	220**44010**-00	***500***	**20**	CCT 2700K/4000K/6000K - 2088lm ÷ 2302lm - **CRI>90**	24° ÷ 60°
				600	**25**	CCT 2700K/4000K/6000K - 2545lm ÷ 2822lm - **CRI>90**	24° ÷ 60°
				750	**30**	CCT 2700K/4000K/6000K - 2961lm ÷ 3256lm - **CRI>90**	24° ÷ 60°
COB	noir	0,80	220**44030**-00	***500***	**20**	CCT 2700K/4000K/6000K - 2088lm ÷ 2302lm - **CRI>90**	24° ÷ 60°
				600	**25**	CCT 2700K/4000K/6000K - 2545lm ÷ 2822lm - **CRI>90**	24° ÷ 60°
				750	**30**	CCT 2700K/4000K/6000K - 2961lm ÷ 3256lm - **CRI>90**	24° ÷ 60°

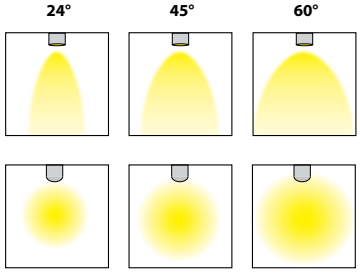

ZOOM - MULTICOLOR : vous obtenez, en un seul corps, un luminaire complet pour toutes les exigences de projet, parce que le faisceau lumineux peut être réglé sur 5 températures de couleur et sur 2 formats de puissance, afin de maintenir la continuité esthétique, tout en diversifiant l'intensité lumineuse. Ces qualités en font un appareil d'exception pour le commerce de détail, l'éclairage architectural et les musées.

Ce spot permet aussi de choisir l'ouverture du faisceau au moyen du réglage mécanique (bague) situé sur le corps. Il est ainsi possible d'ajuster, de manière très simple et intuitive, le faisceau lumineux dans une plage allant de 20° à 50° avec créneaux intermédiaires. Fluide et progressif, le passage conserve le confort visuel maximal.

La principale caractéristique de ce spot est sa nouvelle technologie de « changement de température de couleur/puissance » : **le deux sélecteur intégré** au corps de l'appareil permet de :

• sélectionner 5 différentes températures de couleur pour s'adapter à la plupart des installations :

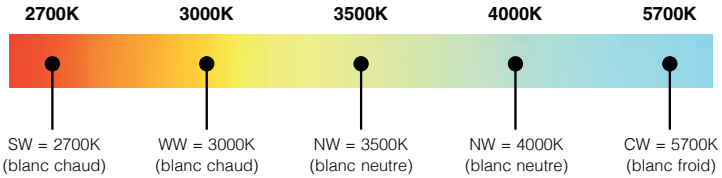

• sélectionner le type de luminosité selon 2 plages de puissance en sortie :

LOW	HIGH
18W	25W
28W	40W

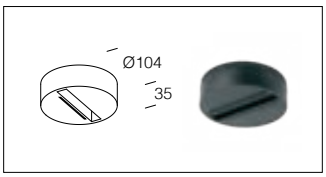

Acc. patère pour adaptateursuniversel	
blanc	220**92610**-00
noir	220**92630**-00

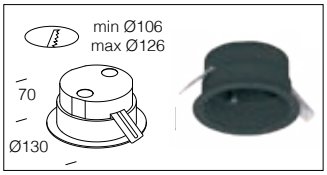

Acc. encastré	
blanc	220**91610**-00
noir	220**91630**-00
A utiliser avec patère pour adaptateurs universel.	

Disponible en version Zoom sur base, à compléter avec l'accessoire 220**92610/30**-00.

IP20 IK07

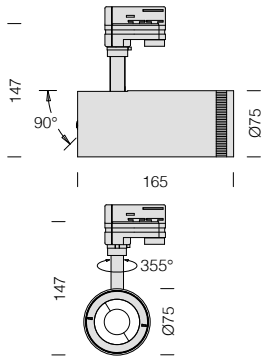

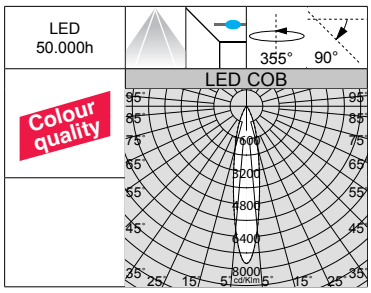

Système de réglage de l'angle d'ouverture du faisceau lumineux de 20° à 50° : liberté absolue de choisir le faisceau pour mettre en valeur l'objet éclairé.

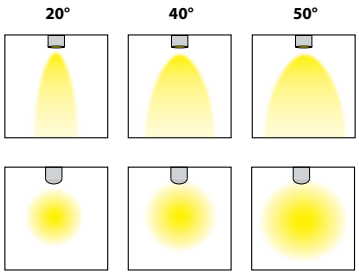

LED : maintien du flux lumineux à 80%: 50.000h (L80B20).
Facteur de puissance >0,95.

Zoom medium - MULTICOLOR

		CLD				LUMEN SORTANT (tq= 25 °C)	
LED	couleur	poids	code	I out	W tot	K - ølm - CRI	degrés
COB	blanc	0,80	220**44011**-00	***450***	**18**	2700K/3000K/3500K/4000K/5700K 1008lm ÷ 1530lm - **CRI>90**	20° ÷ 50°
				630	**25**	2700K/3000K/3500K/4000K/5700K 1318lm ÷ 2013lm - **CRI>90**	20° ÷ 50°
COB	noir	0,80	220**44031**-00	***450***	**18**	2700K/3000K/3500K/4000K/5700K 1008lm ÷ 1530lm - **CRI>90**	20° ÷ 50°
				630	**25**	2700K/3000K/3500K/4000K/5700K 1318lm ÷ 2013lm - **CRI>90**	20° ÷ 50°

IP20 IK07

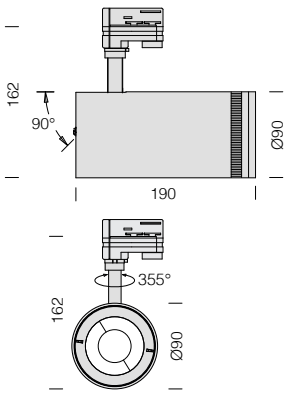

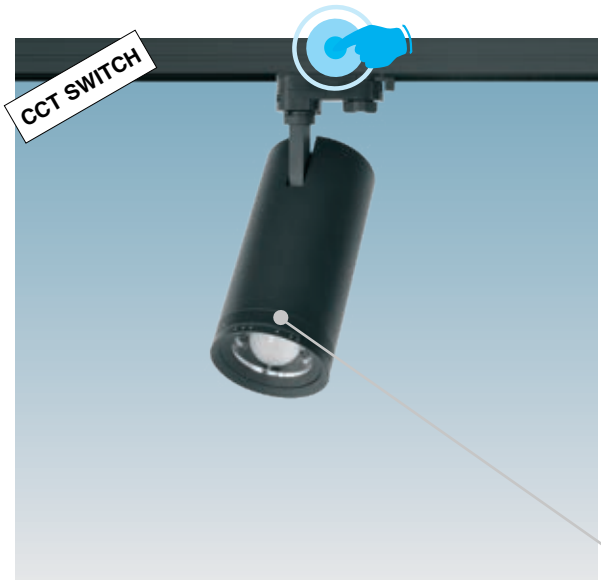

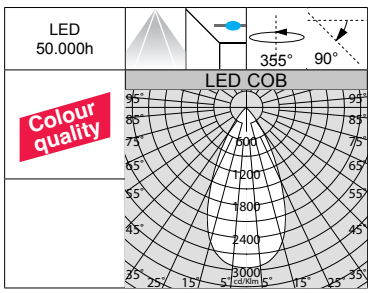

Système de réglage de l'angle d'ouverture du faisceau lumineux de 20° à 50° : liberté absolue de choisir le faisceau pour mettre en valeur l'objet éclairé.

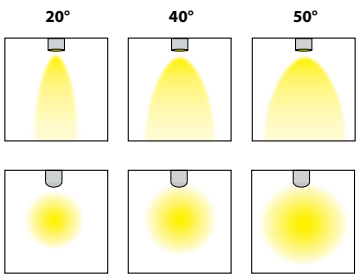

LED : maintien du flux lumineux à 80%: 50.000h (L80B20).
Facteur de puissance >0,95.

Zoom big - MULTICOLOR

		CLD				LUMEN SORTANT (tq= 25 °C)	
LED	couleur	poids	code	I out	W tot	K - ølm - CRI	degrés
COB	blanc	1,10	220**44012**-00	***670***	**28**	2700K/3000K/3500K/4000K/5700K 1601lm ÷ 2321lm - **CRI>90**	20° ÷ 50°
				970	**40**	2700K/3000K/3500K/4000K/5700K 2107lm ÷ 3335lm - **CRI>90**	20° ÷ 50°
COB	noir	1,10	220**44032**-00	***670***	**28**	2700K/3000K/3500K/4000K/5700K 1601lm ÷ 2321lm - **CRI>90**	20° ÷ 50°
				970	**40**	2700K/3000K/3500K/4000K/5700K 2107lm ÷ 3335lm - **CRI>90**	20° ÷ 50°

Une famille de projecteurs couvrant la gamme de sources et de besoins en éclairage la plus complète en vue d'un parfait contrôle optique de la lumière émise. Une gamme d'appareils conçu e pour répondre aux différentes exigences de l'éclairage architectural et d' accentuation: caractérisé par les performances et le vaste choix de sources lumineuses les plus innovantes afin d'offrir un confort visuel optimal.

Corps : en aluminium moulé sous pression avec trous de refroidissement.

Reflecteur : en aluminium satiné, de haute rendement et anti-reflets.

Peinture : par pulvérisation avec peinture époxy en polyester résistant aux rayons UV.

Normes : produits conformes aux normes EN 60598-1 CEI 34-21. Indice de protection conforme aux normes EN 60529.

LED : sources lumineuses haute efficacité (**CRI>90**).
Maintien du flux lumineux à 80%: 70.000h (L80B10). Facteur de puissance >0,95.
Groupe de risque photobiologique : groupe 0 (exempt de risque).

Sur demande : version avec solution de pointe pour le contrôle de l'éclairage CASAMBI.
Pour de plus amples informations, veuillez consulter le chapitre *Composants techniques.*

La lumière et le luminaire sont désormais des éléments essentiels de la vente. D'ailleurs, la clientèle exige maintenant des luminaires à led avec un **CRI**>**90**. Aujourd'hui, la tendance s'oriente vers des produits de plus en plus flexibles, en mesure d'optimiser la qualité de la lumière, de garantir l'économie d'énergie et de réduire les frais de maintenance.

L'indice de rendu des couleurs ou Couleur Rendering Index (**CRI**) détermine la capacité de la source lumineuse artificielle à restituer fidèlement la couleur de l'objet qu'elle éclaire. Son échelle de mesure va de **0 à 100**, où **0 est le minimum** et **100 le maximum**. La lumière naturelle est la meilleure du point de vue physiologique, car elle possède un spectre complet des couleurs. Par conséquent, les luminaires avec un rendu élevé des couleurs sont essentiels pour garantir le bien-être et le confort des personnes. De plus, ils sont inévitables pour les activités qui exigent une bonne visibilité des couleurs.

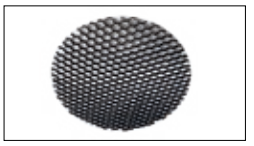

Diffuseur alvéolaire	
x small	2200**5130**-00
x big	2200**5131**-00
Pour diminuer l'éblouissement éventuel.	

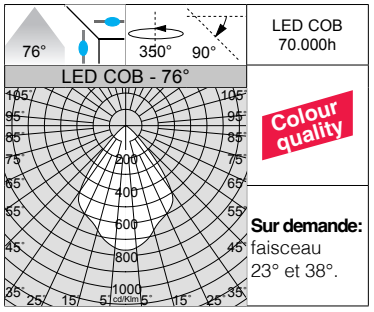

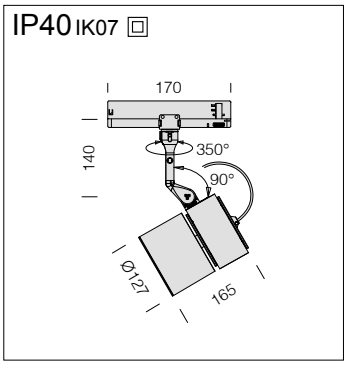

LED : maintien du flux lumineux à 80%: 70.000h (L80B10).
Facteur de puissance >0,95.

Vision 2.0 big C - DIP SWITCH - adaptateur universel - tige COURTE

		CLD				LUMEN SORTANT (tq= 25 °C)
LED	couleur	poids	code	I out	W tot	K - ølm - CRI - degrés
COB	blanc	1,80	22**704010**-00	***1050***	**39**	3000K - 3869lm - **CRI>90** - 76°
	noir		22**704030**-00			
	arg. mét.		22**704070**-00			
COB	blanc	1,80	22**704010-68**	***1050***	**39**	4000K - 4073lm - **CRI>90** - 76°
	noir		22**704030-68**			
	arg. mét.		22**704070-68**			

Sur demande : version gradable **DALI -1241** et **-6841** pour une utilisation avec le rail **OMNITRACK PLUS**.

GRADATION PAR DIP SWITCH		
		LUMEN SORTANT (tq= 25 °C)
I out	W tot	K - ølm - CRI - degrés
900	33	3000K - 3411lm - **CRI>90** - 76°
1000	37	3000K - 3726lm - **CRI>90** - 76°
1050	***39***	*3000K - 3869lm - **CRI>90** - 76°*

GRADATION PAR DIP SWITCH		
		LUMEN SORTANT (tq= 25 °C)
I out	W tot	K - ølm - CRI - degrés
900	33	4000K - 3591lm - **CRI>90** - 76°
1000	37	4000K - 3922lm - **CRI>90** - 76°
1050	***39***	*4000K - 4073lm - **CRI>90** - 76°*

IP40 IK07

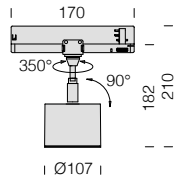

LED : maintien du flux lumineux à 80%: 70.000h (L80B10).
Facteur de puissance >0,95.

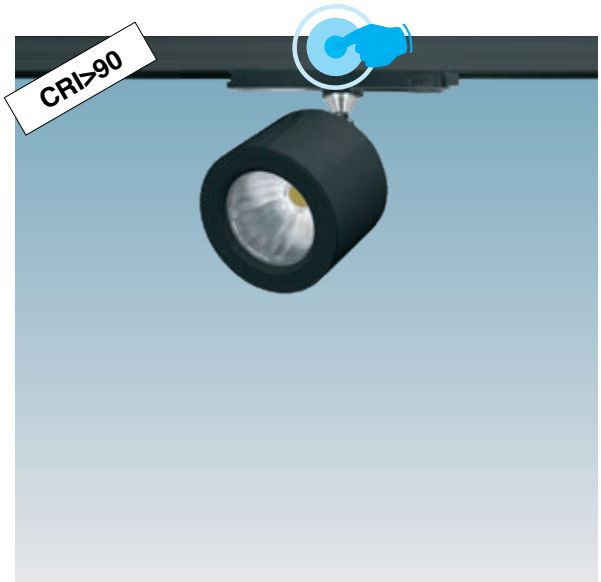

LED COB 70.000h

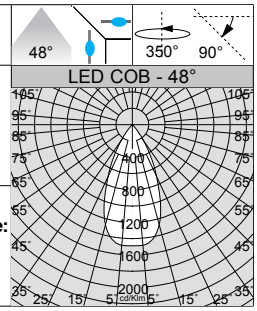

Colour quality

Sur demande: faisceau 26° et 38°

Vision 2.0 small - DIP SWITCH - sur rail avec TIGES COURTE

		CLD				LUMEN SORTANT (tq= 25 °C)
LED	couleur	poids	code	I out	W tot	K - ølm - CRI - degrés
COB	blanc	1,00	22**703810**-00	*750*	28	3000K - 3073lm - **CRI>90** - 48°
	noir		22**703830**-00			
	arg. mét.		22**703870**-00			
COB	blanc	1,00	22**703810-68**	*750*	28	4000K - 3235lm - **CRI>90** - 48°
	noir		22**703830-68**			
	arg. mét.		22**703870-68**			

Sur demande : version gradable **DALI -1241** et **-6841** pour une utilisation avec le rail **OMNITRACK PLUS**.

GRADATION PAR DIP SWITCH

I out	W tot	LUMEN SORTANT (tq= 25 °C) K - ølm - CRI - degrés
700	26	3000K - 2898lm - **CRI>90** - 48°
750	*28*	*3000K - 3073lm - **CRI>90** - 48°*

GRADATION PAR DIP SWITCH

I out	W tot	LUMEN SORTANT (tq= 25 °C) K - ølm - CRI - degrés
700	26	4000K - 3050lm - **CRI>90** - 48°
750	*28*	*4000K - 3235lm - **CRI>90** - 48°*

IP40 IK07

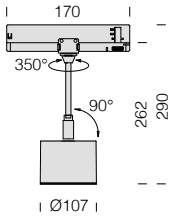

LED : maintien du flux lumineux à 80%: 70.000h (L80B10).
Facteur de puissance >0,95.

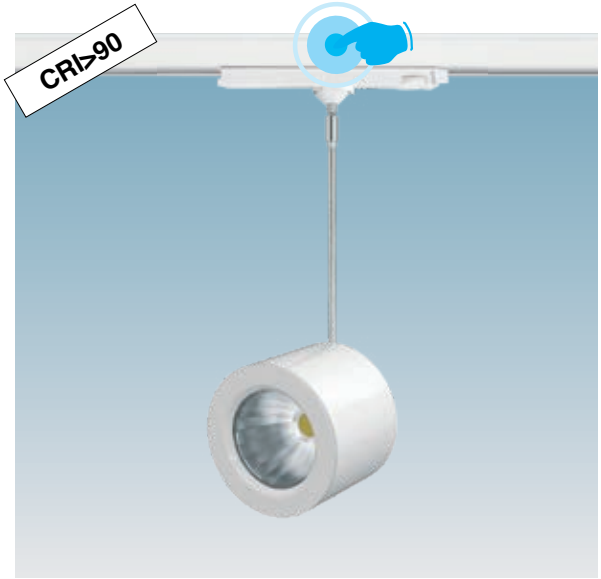

LED COB 70.000h

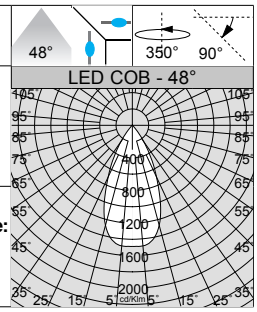

Colour quality

Sur demande: faisceau 26° et 38°

Vision 2.0 small - DIP SWITCH - sur rail avec TIGES

		CLD				LUMEN SORTANT (tq= 25 °C)
LED	couleur	poids	code	I out	W tot	K - ølm - CRI - degrés
COB	blanc	1,00	22**703610**-00	*750*	28	3000K - 3073lm - **CRI>90** - 48°
	noir		22**703630**-00			
	arg. mét.		22**703670**-00			
COB	blanc	1,00	22**703610-68**	*750*	28	4000K - 3235lm - **CRI>90** - 48°
	noir		22**703630-68**			
	arg. mét.		22**703670-68**			

Sur demande : version gradable **DALI -1241** et **-6841** pour une utilisation avec le rail **OMNITRACK PLUS**.

GRADATION PAR DIP SWITCH

I out	W tot	LUMEN SORTANT (tq= 25 °C) K - ølm - CRI - degrés
700	26	3000K - 2898lm - **CRI>90** - 48°
750	*28*	*3000K - 3073lm - **CRI>90** - 48°*

GRADATION PAR DIP SWITCH

I out	W tot	LUMEN SORTANT (tq= 25 °C) K - ølm - CRI - degrés
700	26	4000K - 3050lm - **CRI>90** - 48°
750	*28*	*4000K - 3235lm - **CRI>90** - 48°*

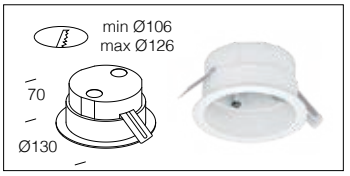

Acc. encastré	
blanc	2209**1610**-00
noir	2209**1630**-00
gris	2209**1670**-00
A utiliser avec patère pour adaptateurs universel et DIMM 1/10V-DALI	

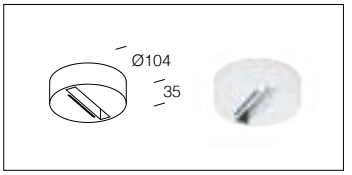

Acc. patère pour adaptateurs universel et DIMM DIMM 1/10V-DALI	
blanc	2209**2610**-00
noir	2209**2630**-00
gris	2209**2670**-00

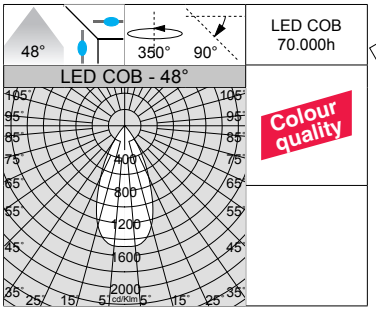

LED COB 70.000h

Colour quality

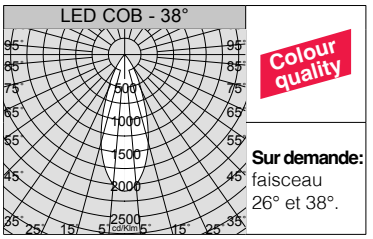

Colour quality

Sur demande: faisceau 26° et 38°.

IP40 IK07

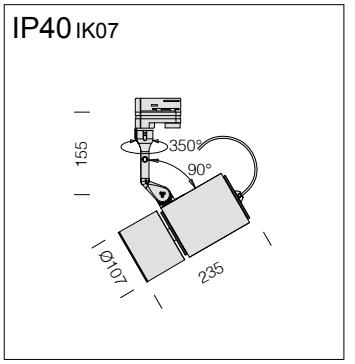

LED : maintien du flux lumineux à 80%: 70.000h (L80B10).
Facteur de puissance >0,9.

Vision 2.0 small - adaptateur universel - tige COURTE

		CLD		CLD D-DIG (DALI)		LUMEN SORTANT (tq= 25 °C)
LED	couleur	poids	code	code	W tot	K - ølm - CRI - dégres
COB	blanc	1,70	22**703510**-00		**34**	3000K - 3631lm - **CRI>90** - 48°
	noir		22**703530**-00			
	arg. mét.		22**703570**-00			
COB	blanc	1,70	22**703510-68**		**34**	4000K - 3822lm - **CRI>90** - 48°
	noir		22**703530-68**			
	arg. mét.		22**703570-68**			
COB	blanc	1,70		22**702810-1241**	**34**	3000K - 3631lm - **CRI>90** - 48°
	noir			22**702830-1241**		
	arg. mét.			22**702870-1241**		
COB	blanc	1,70		22**702810-6841**	**34**	4000K - 3822lm - **CRI>90** - 48°
	noir			22**702830-6841**		
	arg. mét.			22**702870-6841**		

Version gradable **-1241** et **-6841** pour une utilisation avec le rail **OMNITRACK PLUS**.

IP40 IK07

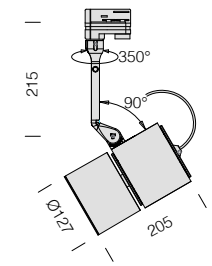

LED : maintien du flux lumineux à 80%: 70.000h (L80B10).
Facteur de puissance >0,95.

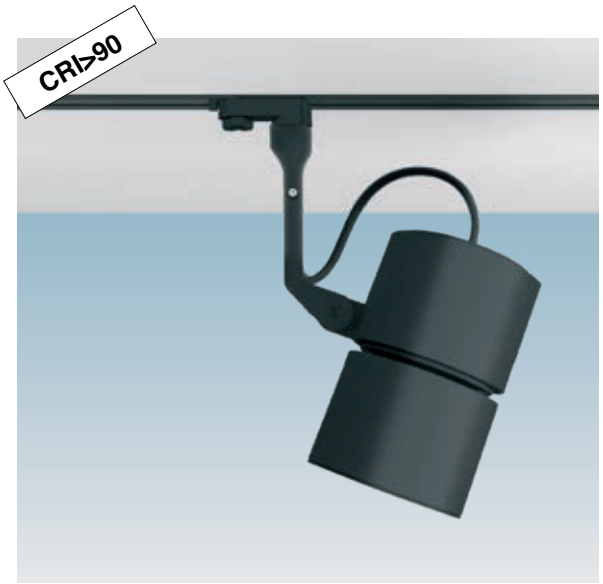

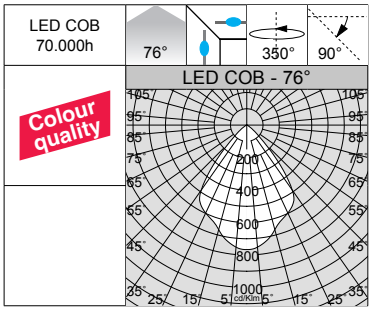

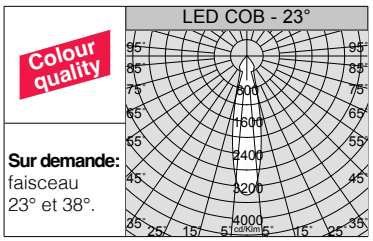

Vision 2.0 big C - adaptateur universel - tige LONGUE						
		CLD		CLD D-DIG (DALI)		LUMEN SORTANT (tq= 25 °C)
LED	couleur	poids	code	code	W tot	K - ølm - CRI - dégres
COB	blanc	1,80	22**703013**-00	22**703013-1241**	39	3000K - 3761lm - **CRI>90** - 76°
	noir		22**703033**-00	22**703033-1241**		
	arg. mét.		22**703073**-00	22**703073-1241**		
COB	blanc	1,80	22**703013-68**	22**703013-6841**	39	4000K - 4073lm - **CRI>90** - 76°
	noir		22**703033-68**	22**703033-6841**		
	arg. mét.		22**703073-68**	22**703073-6841**		
Version gradable **-1241** et **-6841** pour une utilisation avec le rail **OMNITRACK PLUS**.						

Diffuseur alvéolaire	
x small	2200**5130**-00
x big	2200**5131**-00
Pour diminuer l'éblouissement éventuel.	

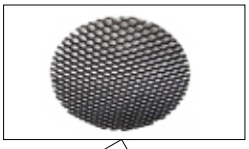

IP40 IK07

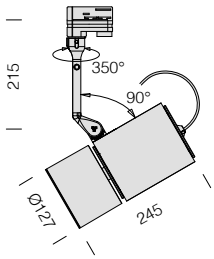

LED : maintien du flux lumineux à 80%: 70.000h (L80B10).
Facteur de puissance >0,95.

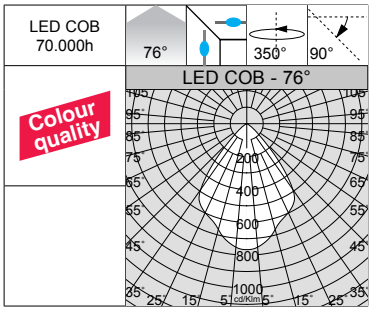

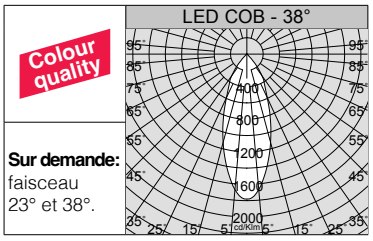

Vision 2.0 big L - adaptateur universel - tige LONGUE						
		CLD		CLD D-DIG (DALI)		LUMEN SORTANT (tq= 25 °C)
LED	couleur	poids	code	code	W tot	K - ølm - CRI - dégres
COB	blanc	2,10	22**702913**-00	22**702913-1241**	45	3000K - 4655lm - **CRI>90** - 76°
	noir		22**702933**-00	22**702933-1241**		
	arg. mét.		22**702973**-00	22**702973-1241**		
COB	blanc	2,10	22**702913-68**	22**702913-6841**	45	4000K - 4891lm - **CRI>90** - 76°
	noir		22**702933-68**	22**702933-6841**		
	arg. mét.		22**702973-68**	22**702973-6841**		
COB	blanc	2,10	22**703413**-00	22**703413-1241**	53	3000K - 5217lm - **CRI>90** - 76°
	noir		22**703433**-00	22**703433-1241**		
	arg. mét.		22**703473**-00	22**703473-1241**		
COB	blanc	2,10	22**703413-68**	22**703413-6841**	53	4000K - 5592lm - **CRI>90** - 76°
	noir		22**703433-68**	22**703433-6841**		
	arg. mét.		22**703473-68**	22**703473-6841**		
Version gradable **-1241** et **-6841** pour une utilisation avec le rail **OMNITRACK PLUS**.						

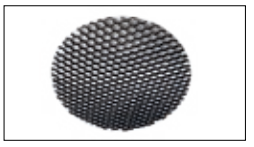

Diffuseur alvéolaire	
x small	2200**5130**-00
x big	2200**5131**-00
Pour diminuer l'éblouissement éventuel.	

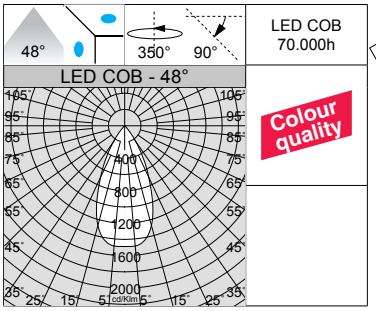

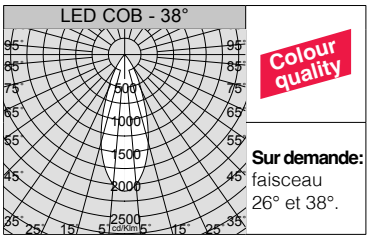

IP40 IK07

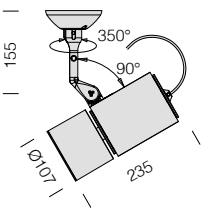

LED : maintien du flux lumineux à 80%: 70.000h (L80B10).
Facteur de puissance >0,95.

Vision 2.0 small - patère - tige COURTE

		CLD		CLD D-DIG (DALI)		LUMEN SORTANT (tq= 25 °C)
LED	couleur	poids	code	code	W tot	K - ølm - CRI - dégres
COB	blanc	1,70	22**803510**-00		**34**	3000K - 3631lm - **CRI 92** - 48°
	noir		22**803530**-00			
	arg. mét.		22**803570**-00			
COB	blanc	1,70	22**803510-68**		**34**	4000K - 3822lm - **CRI 92** - 48°
	noir		22**803530-68**			
	arg. mét.		22**803570-68**			
COB	blanc	1,70		22**802810-1241**	**34**	3000K - 3631lm - **CRI 92** - 48°
	noir			22**802830-1241**		
	arg. mét.			22**802870-1241**		
COB	blanc	1,70		22**802810-6841**	**34**	4000K - 3822lm - **CRI 92** - 48°
	noir			22**802830-6841**		
	arg. mét.			22**802870-6841**		

IP40 IK07

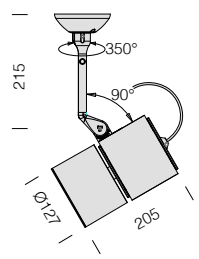

LED : maintien du flux lumineux à 80%: 70.000h (L80B10).
Facteur de puissance >0,95.

LED COB 70.000h

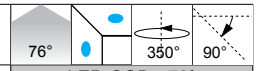

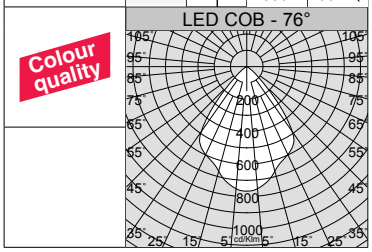

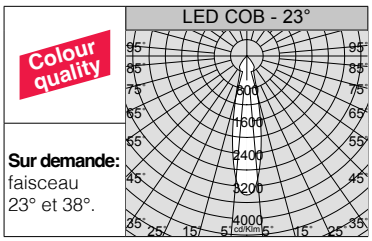

Sur demande: faisceau 23° et 38°.

Vision 2.0 big C - patère - tige LONGUE

		CLD		CLD D-DIG (DALI)		LUMEN SORTANT (tq= 25 °C)
LED	couleur	poids	code	code	W tot	K - ølm - CRI - dégres
COB	blanc	1,90	22**803013**-00	22**803013-1241**	39	3000K - 3761lm - **CRI>90** - 76°
	noir		22**803033**-00	22**803033-1241**		
	arg. mét.		22**803073**-00	22**803073-1241**		
COB	blanc	1,90	22**803013-68**	22**803013-6841**	39	4000K - 4073lm - **CRI>90** - 76°
	noir		22**803033-68**	22**803033-6841**		
	arg. mét.		22**803073-68**	22**803073-6841**		

Diffuseur alvéolaire	
x small	2200**5130**-00
x big	2200**5131**-00
Pour diminuer l'éblouissement éventuel.	

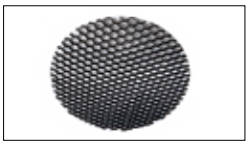

IP40 IK07

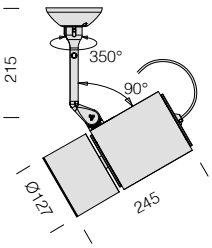

LED : maintien du flux lumineux à 80%: 70.000h (L80B10).
Facteur de puissance >0,95.

LED COB 70.000h

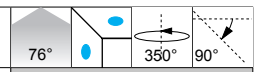

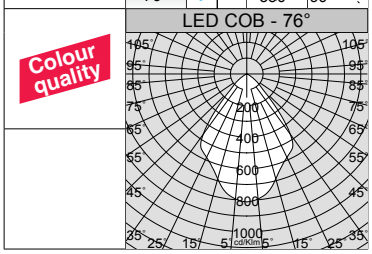

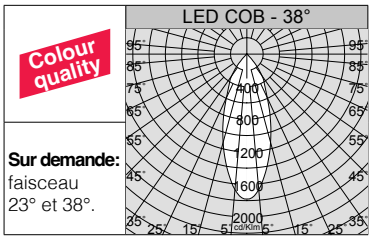

Sur demande: faisceau 23° et 38°.

Vision 2.0 big L - patère - tige LONGUE

		CLD		CLD D-DIG (DALI)		LUMEN SORTANT (tq= 25 °C)
LED	couleur	poids	code	code	W tot	K - ølm - CRI - dégres
COB	blanc	2,20	22**802913**-00	22**802913-1241**	45	3000K - 4655lm - **CRI>90** - 76°
	noir		22**802933**-00	22**802933-1241**		
	arg. mét.		22**802973**-00	22**802973-1241**		
COB	blanc	2,20	22**802913-68**	22**802913-6841**	45	4000K - 4891lm - **CRI>90** - 76°
	noir		22**802933-68**	22**802933-6841**		
	arg. mét.		22**802973-68**	22**802973-6841**		
COB	blanc	2,20	22**803413**-00	22**803413-1241**	53	3000K - 5217lm - **CRI>90** - 76°
	noir		22**803433**-00	22**803433-1241**		
	arg. mét.		22**803473**-00	22**803473-1241**		
COB	blanc	2,20	22**803413-68**	22**803413-6841**	53	4000K - 5592lm - **CRI>90** - 76°
	noir		22**803433-68**	22**803433-6841**		
	arg. mét.		22**803473-68**	22**803473-6841**		

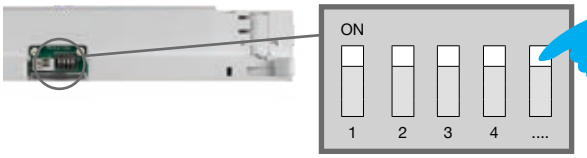

CHOISISSEZ LE JUSTE COURANT POUR OPTIMISER LE FLUX LUMINEUX

GRADATION PAR DIP SWITCH : le luminaire est équipé d'un driver avec *DIP SWITCH* intégré pour **RÉGLER LE COURANT** de sortie. Il est ainsi possible de **CHOISIR LE FLUX LUMINEUX** idéal pour chaque projet d'éclairage.

La possibilité de choisir le courant de pilotage des LED permet de disposer toujours de la puissance adaptée à une condition conceptuelle spécifique. Le choix d'un courant plus faible augmentera l'efficacité, en améliorant donc l'économie d'énergie, tandis qu'un courant plus fort permettra d'obtenir davantage de lumière et de réduire le nombre des appareils.

Corps : en aluminium moulé sous pression.

Reflecteur : en aluminium poli, moulé sous pression, de haute rendement et anti-reflets.

Equipement : avec adaptateur universel.

Peinture : par pulvérisation avec peinture époxy en polyester résistant aux rayons UV.

Sources lumineuses **LED CRI>90** haute efficacité. Les LED comportent une nouvelle technologie qui agit de façon homogène sur la saturation des couleurs. Pour cette raison, elles sont particulièrement indiquées dans toutes les applications où jouent un rôle fondamental les reflets, les transparences, la qualité du blanc et des couleurs.

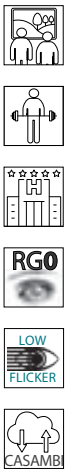

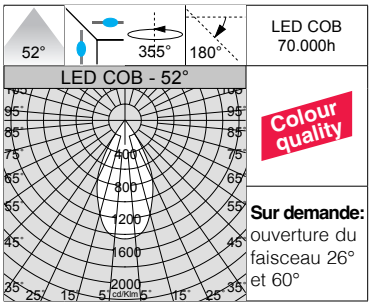

Sur demande, version avec visière, l'idéal pour l'éclairage fonctionnel et pour celui de mise en valeur, très grande qualité et stabilité des couleurs (**CRI>90**).

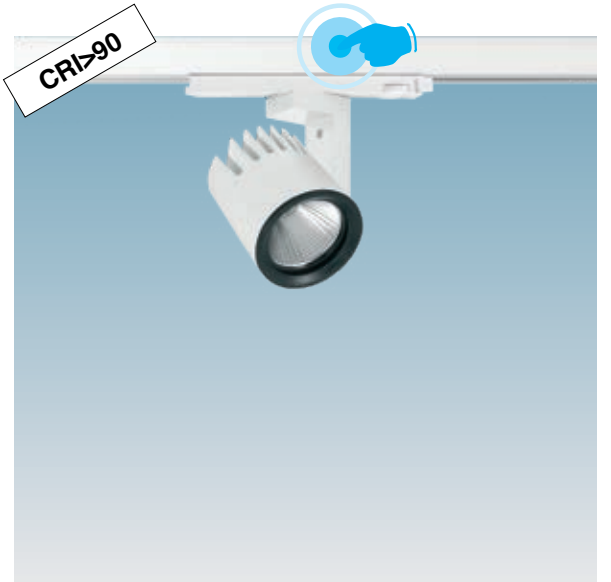

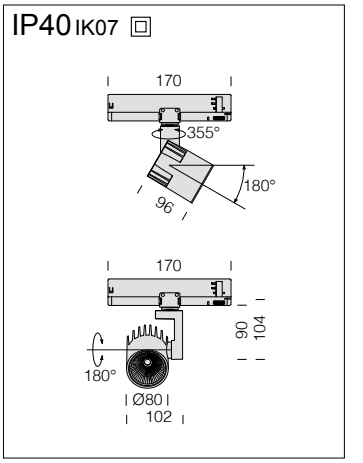

LED : maintien du flux lumineux à 80%: 70.000h (L80B10).
Facteur de puissance >0,95.

Kripton 1B - DIP SWITCH

		CLD				LUMEN SORTANT (tq= 25 °C)
LED	couleur	poids	code	I out	W tot	K - ølm - CRI - degrés
COB	blanc	0,60	22**104310**-00	***700***	**27**	3000K - 2860lm - **CRI>90** - 52°
	noir		22**104330**-00			
COB	blanc	0,60	22**104311**-00	***700***	**27**	4000K - 3011lm - **CRI>90** - 52°
	noir		22**104331**-00			

Sur demande : version gradable **DALI -1241** pour une utilisation avec le rail **OMNITRACK PLUS**.
Disponible version avec **LED HAUTE EFFICACITÉ**.

GRADATION PAR DIP SWITCH		
		LUMEN SORTANT (tq= 25 °C)
I out	W tot	K - ølm - CRI - degrés
650	25	3000K - 2695lm - **CRI>90** - 52°
700	***27***	*3000K - 2860lm - **CRI>90** - 52°*
800	30	3000K - 3190lm - **CRI>90** - 52°

GRADATION PAR DIP SWITCH		
		LUMEN SORTANT (tq= 25 °C)
I out	W tot	K - ølm - CRI - degrés
650	25	4000K - 2837lm - **CRI>90** - 52°
700	***27***	*4000K - 3011lm - **CRI>90** - 52°*
800	30	4000K - 3358lm - **CRI>90** - 52°

IP40 IK07

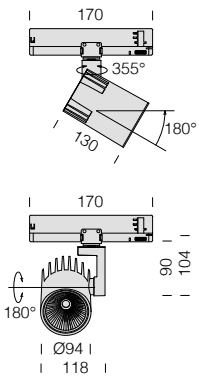

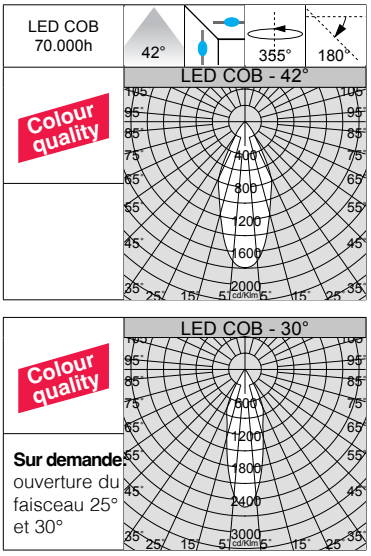

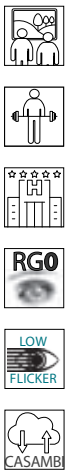

LED : maintien du flux lumineux à 80%: 70.000h (L80B10).
Facteur de puissance >0,95.

Kripton 2B - DIP SWITCH

		CLD				LUMEN SORTANT (tq= 25 °C)
LED	couleur	poids	code	I out	W tot	K - ølm - CRI - degrés
COB	blanc	0,80	22**104410**-00	***800***	**30**	3000K - 3355lm - **CRI>90** - 42°
	noir		22**104430**-00			
COB	blanc	0,80	22**104411**-00	***800***	**30**	4000K - 3532lm - **CRI>90** - 42°
	noir		22**104431**-00			

Sur demande : version gradable **DALI -1241** pour une utilisation avec le rail **OMNITRACK PLUS**.
Disponible version avec **LED HAUTE EFFICACITÉ**.

GRADATION PAR DIP SWITCH		
		LUMEN SORTANT (tq= 25 °C)
I out	W tot	K - ølm - CRI - degrés
800	***30***	*3000K - 3355lm - **CRI>90** - 42°*
900	**34**	3000K - 3697lm - **CRI>90** - 42°
950	**36**	3000K - 3869lm - **CRI>90** - 42°

GRADATION PAR DIP SWITCH		
		LUMEN SORTANT (tq= 25 °C)
I out	W tot	K - ølm - CRI - degrés
800	***30***	*4000K - 3532lm - **CRI>90** - 42°*
900	**34**	4000K - 3892lm - **CRI>90** - 42°
950	**36**	4000K - 4072lm - **CRI>90** - 42°

IP40 IK07

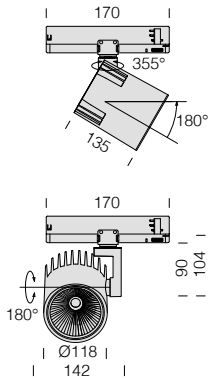

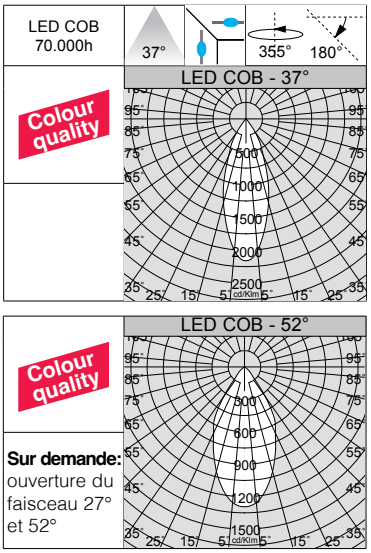

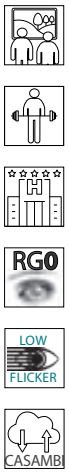

LED : maintien du flux lumineux à 80%: 70.000h (L80B10).
Facteur de puissance >0,95.

Kripton 3B - DIP SWITCH

		CLD				LUMEN SORTANT (tq= 25 °C)
LED	couleur	poids	code	I out	W tot	K - ølm - CRI - degrés
COB	blanc	1,10	22**104510**-00	***1050***	**40**	3000K - 4418lm - **CRI>90** - 37°
	noir		22**104530**-00			
COB	blanc	1,10	22**104511**-00	***1050***	**40**	4000K - 4650lm - **CRI>90** - 37°
	noir		22**104531**-00			

Sur demande : version gradable **DALI -1241** pour une utilisation avec le rail **OMNITRACK PLUS**.
Disponible version avec **LED HAUTE EFFICACITÉ**.

GRADATION PAR DIP SWITCH		
		LUMEN SORTANT (tq= 25 °C)
I out	W tot	K - ølm - CRI - degrés
900	**34**	3000K - 3860lm - **CRI>90** - 37°
1000	**38**	3000K - 4239lm - **CRI>90** - 37°
1050	***40***	*3000K - 4418lm - **CRI>90** - 37°*

GRADATION PAR DIP SWITCH		
		LUMEN SORTANT (tq= 25 °C)
I out	W tot	K - ølm - CRI - degrés
900	**34**	4000K - 4063lm - **CRI>90** - 37°
1000	**38**	4000K - 4463lm - **CRI>90** - 37°
1050	***40***	*4000K - 4650lm - **CRI>90** - 37°*

Techno Track 2.0 est un nouveau système modulaire installable directement sur rail de manière simple, mais surtout sûre, parce que la fixation est garantie par un blocage mécanique de sécurité. **Techno Track 2.0** englobe une grande variété d'optiques à LED de dernière génération qui en font le produit parfait pour remplir les différents critères d'éclairage dans les boutiques et les commerce de détail.

Le système se compose de versions simples, doubles et triples, proposées en deux formats de 600 mm et 1493 mm, qui se caractérisent par leur capacité d'orientation et par leur inclinaison à 30° grâce à l'articulation mécanique intégrée directement sur l'adaptateur.
Une autre grande caractéristique est la possibilité de sélectionner, par interrupteur de série, la puissance totale du luminaire, en conservant la continuité esthétique tout en différenciant la quantité de lumière.

Cette grande flexibilité contribue à faire de **Techno Track 2.0** un système qui s'intègre parfaitement dans tous les contextes architecturaux, soit un luminaire d'excellence.

Sur demande : version avec solution de pointe pour le contrôle de l'éclairage CASAMBI.
Pour de plus amples informations, veuillez consulter le chapitre *Composants techniques.*

Classement des valeurs UGR en fonction de l'application		
UGR	≤ 16	Activités très précises (dessins industriels)
	≤ 19	Bureaux et bâtiments scolaires (lecture, écriture, réunions, travail sur écran)
	≤ 22	Activités industrielles, artisanat
	> 28	Éblouissement élevé

L'UGR (*unified glare rating*) est une valeur internationale établie suivant la méthode unifiée d'évaluation de l'éblouissement direct des luminaires, normalisée par la CIE (Commission internationale de l'éclairage). La norme européenne pour l'éclairage des lieux de travail intérieurs **NF EN 12464-1** définit une valeur UGR spécifique pour chaque application, comprise entre **10 et 30**. **Plus cette valeur est basse, plus l'éblouissement est négligeable**. La valeur UGR exacte se calcule d'après le projet, car elle prend en compte la disposition des luminaires, les caractéristiques du local (dimensions, réflexions) et la position de l'observateur.

FLEXIBLE :
Techno Track 2.0, dans certaines versions, possède des optiques de précision qui en font le produit le plus complet pour répondre à toutes les exigences d'éclairage, qu'il s'agisse d'une nouvelle installation d'éclairage ou d'une rénovation.

ÉCONOMIQUE :
Techno Track 2.0 utilise une technologie LED de dernière génération, avec une efficacité lumineuse particulièrement élevée qui fait dégringoler significativement les frais de gestion et qui, en conséquence, garantit un amortissement rapide de l'investissement.

RAPIDE ET SIMPLE : quelques secondes suffisent pour installer **Techno Track 2.0**. En effet, le système de blocage externe permet d'accrocher le luminaire sans outillage, facilement et directement, sur le rail électrifiés.

RÉDUCTION DE LA MAINTENANCE :
les LED à longue durée de vie, les optiques fermées et la sobriété du design réduisent le travail de maintenance et de nettoyage au minimum, de sorte à baisser le plus possible les frais de gestion, tout en bénéficiant d'un éclairage efficace.

MODULABLE :
Techno Track 2.0 est le produit le plus complet pour répondre à toutes les exigences d'éclairage dans les espaces commerciaux. La compacité extrême de son corps permet de créer des lignes continues facilement adaptables à tous les contextes pratiques.

QUALITÉ :
le nouveau **Techno Track 2.0** est un produit leader du secteur en raison de ses matériaux et composants électroniques sélectionnés avec soin, de ses LED de dernière génération générant un excellent flux lumineux, de ses optiques de précision et de sa grande modularité.

Corps : aluminium extrudé, avec adaptateur universel pour rail électrifié et driver intégré de série avec interrupteur de sélection de la puissance totale.

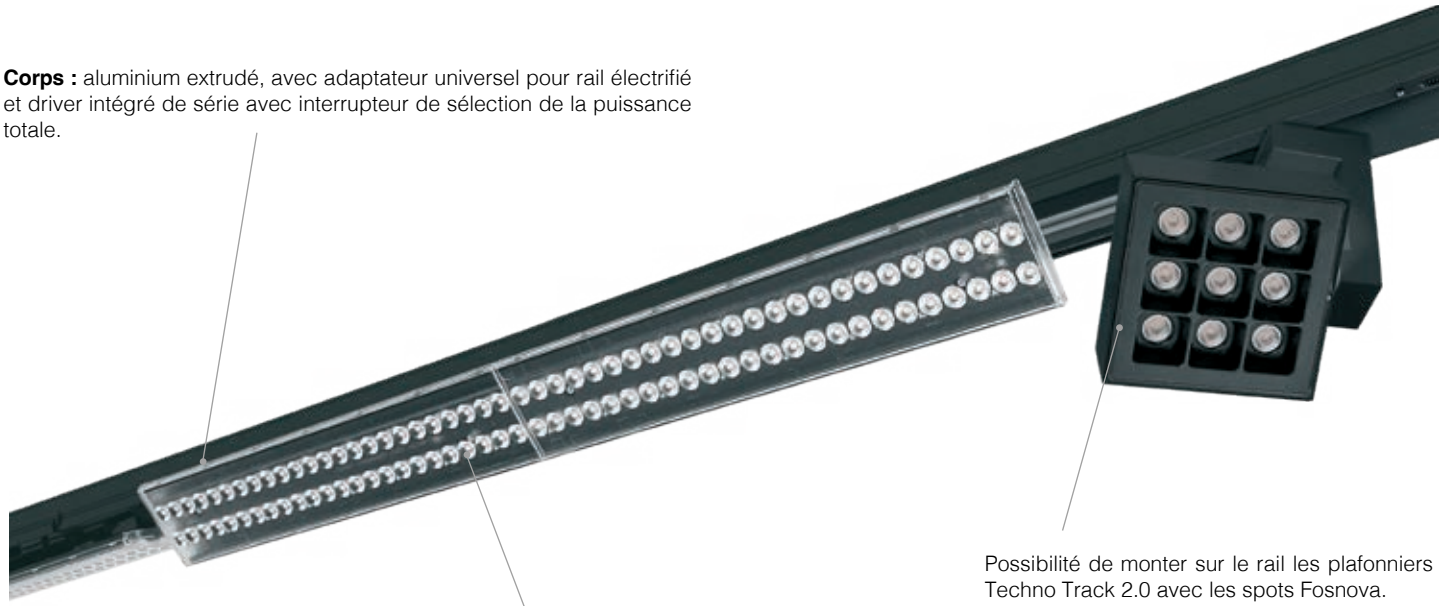

Possibilité de monter sur le rail les plafonniers Techno Track 2.0 avec les spots Fosnova.

Optiques : à lentilles en PMMA haute performance. **Techno Track 2.0** comporte version siple avec optiques à distribution extensives de 30° - 60° - 90°, version double avec optique de 30°x90°, et version triple avec optiques de 30°x30° et 30°x90°. Ces différentes versions en font le produit le plus complet pour répondre à toutes les exigences d'éclairage.

SYMÉTRIQUE 30°

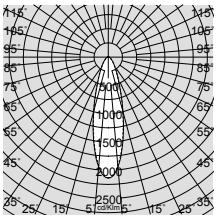

Hauteur d'installation recommandée : 6-16m

SYMÉTRIQUE 60°

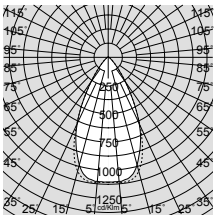

Hauteur d'installation recommandée : 3-5m

SYMÉTRIQUE 90°

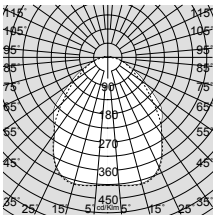

Hauteur d'installation recommandée : 6-16m

Le luminaire se clipse directement et simplement sur le rail. L'installation est sûre, parce que la fixation est garantie par un blocage mécanique de sécurité.

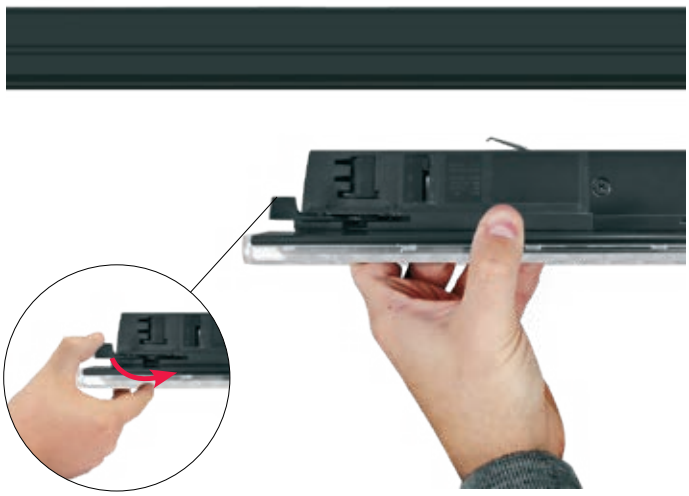

L'adaptateur est fait pour assurer non seulement la fixation, mais aussi le raccordement électrique. Il permet d'installer Techno Track 2.0 sur des rails électrifiés.

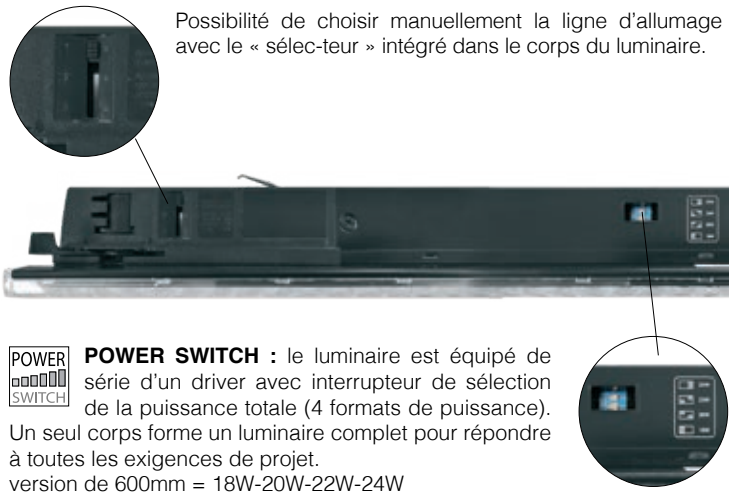

Possibilité de choisir manuellement la ligne d'allumage avec le « sélec-teur » intégré dans le corps du luminaire.

POWER SWITCH

POWER SWITCH : le luminaire est équipé de série d'un driver avec interrupteur de sélection de la puissance totale (4 formats de puissance). Un seul corps forme un luminaire complet pour répondre à toutes les exigences de projet.
version de 600mm = 18W-20W-22W-24W
version de 1493mm = 35W-40W-45W-50W

La construction particulière de l'adaptateur permet d'installer les modules parfaitement l'un à côté de l'autre, parce qu'il ne présente aucune irrégularité latérale. Cette configuration permet d'intervenir individuellement sur chaque module et elle garantit un effet final de « lumière continue ».

Une autre fonction importante est l'articulation mécanique sur le corps du luminaire qui permet à chaque module de s'incliner indépendamment de 30°. Il est ainsi possible d'orienter le faisceau lumineux pour éclairer à son gré.

Techno Track 2.0 - 1M

version simple - plage d'inclinaison 30°

Techno Track 2.0 - 2M

version double - les modules latéraux peuvent s'incliner individuellement ou simultanément de 30°

Techno Track 2.0 - 3M

version triple - les modules latéraux peuvent s'incliner individuellement ou simultanément de 30°, alors que le module linéaire central est fixe

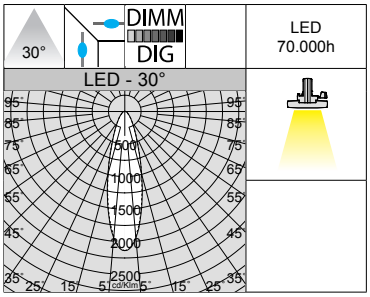

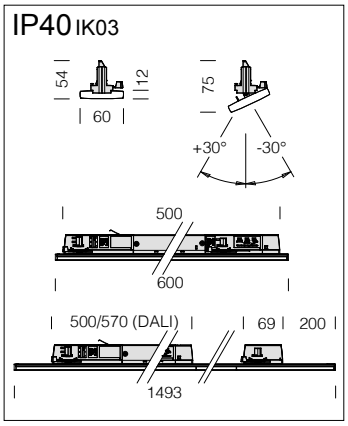

LED : maintien du flux lumineux à 80%: 70.000h (L80B10).
Facteur de puissance >0,9.

Techno Track 2.0 - 1M - POWER SWITCH - symétrique 30°							
		CLD			CLD D-DIG (DALI)		LUMEN SORTANT (tq= 25 °C)
LED	couleur	poids	L	code	code	W tot min ÷ max	K - ølm - CRI - degrés
LED	noir	0,60	600	22**301130**-00		**18 ÷ 24**	4000K - 2726lm ÷ 3456lm - CRI 80 - 30°
				22**301130-39**			3000K - 2590lm ÷ 3283lm - CRI 80 - 30°
LED	noir	1,10	1493	22**301131**-00	22**301131-1241**	**35 ÷ 50**	4000K - 5219lm ÷ 7218lm - CRI 80 - 30°
				22**301131-39**	22**301131-3941**		3000K - 4958lm ÷ 6857lm - CRI 80 - 30°
Version avec adaptateur universel compatible avec le rail OMNITRACK, version gradable DALI compatible avec le rail OMNITRACK PLUS (rail à commander séparément).							

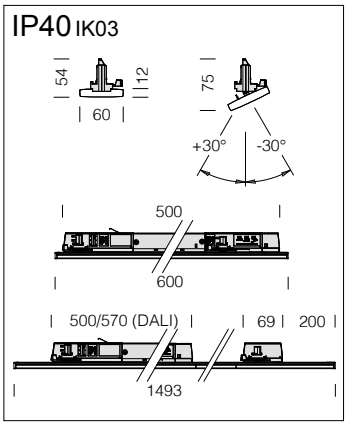

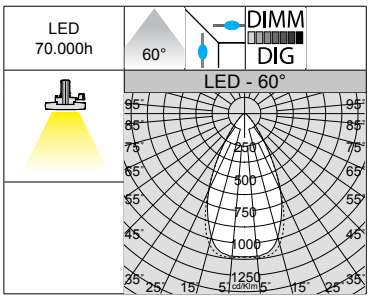

LED : maintien du flux lumineux à 80%: 70.000h (L80B10).
Facteur de puissance >0,9.

Techno Track 2.0 - 1M - POWER SWITCH - symétrique 60°

		CLD			CLD D-DIG (DALI)		LUMEN SORTANT (tq= 25 °C)
LED	couleur	poids	L	code	code	W tot min ÷ max	K - ølm - CRI - degrés
LED	noir	0,60	600	22**301230**-00		**18 ÷ 24**	4000K - 2805lm ÷ 3557lm - CRI 80 - 60°
				22**301230-39**			3000K - 2665lm ÷ 3379lm - CRI 80 - 60°
LED	noir	1,40	1493	22**301231**-00	22**301231-1241**	**35 ÷ 50**	4000K - 5370lm ÷ 7392lm - CRI 80 - 60°
				22**301231-39**	22**301231-3941**		3000K - 5102lm ÷ 7022lm - CRI 80 - 60°

Version avec adaptateur universel compatible avec le rail OMNITRACK, version gradable DALI compatible avec le rail OMNITRACK PLUS (rail à commander séparément).

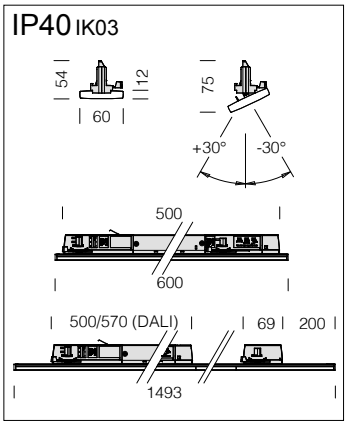

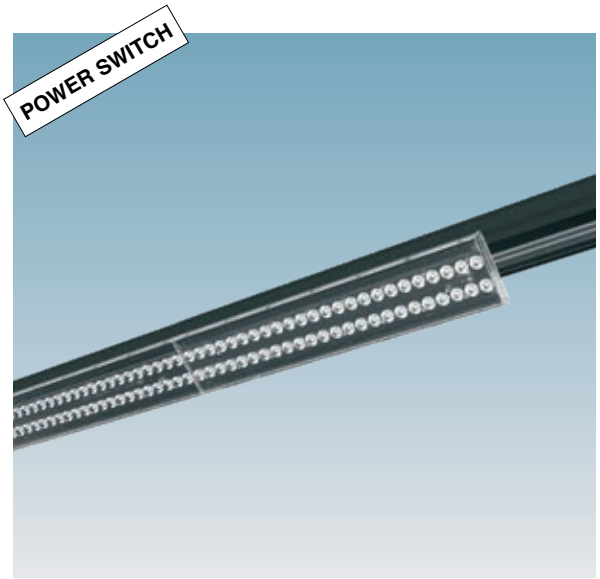

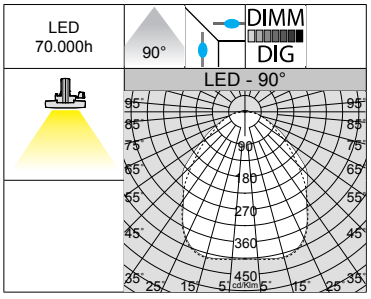

LED : maintien du flux lumineux à 80%: 70.000h (L80B10).
Facteur de puissance >0,9.

Techno Track 2.0 - 1M - POWER SWITCH - symétrique 90°

		CLD			CLD D-DIG (DALI)		LUMEN SORTANT (tq= 25 °C)
LED	couleur	poids	L	code	code	W tot min ÷ max	K - ølm - CRI - degrés
LED	noir	0,60	600	22**301330**-00		**18 ÷ 24**	4000K - 2488lm ÷ 3174lm - CRI 80 - 90°
				22**301330-39**			3000K - 2363lm ÷ 3015lm - CRI 80 - 90°
LED	noir	1,10	1493	22**301331**-00	22**301331-1241**	**35 ÷ 50**	4000K - 5016lm ÷ 6705lm - CRI 80 - 90°
				22**301331-39**	22**301331-3941**		3000K - 4765lm ÷ 6370lm - CRI 80 - 90°

Version avec adaptateur universel compatible avec le rail OMNITRACK, version gradable DALI compatible avec le rail OMNITRACK PLUS (rail à commander séparément).

Tecno Track 2.0 : dans certaines versions, possède des optiques de précision qui en font le produit le plus complet pour répondre à toutes les exigences d'éclairage, qu'il s'agisse d'une nouvelle installation d'éclairage ou d'une rénovation.

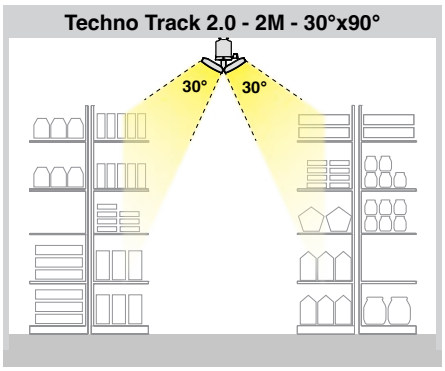

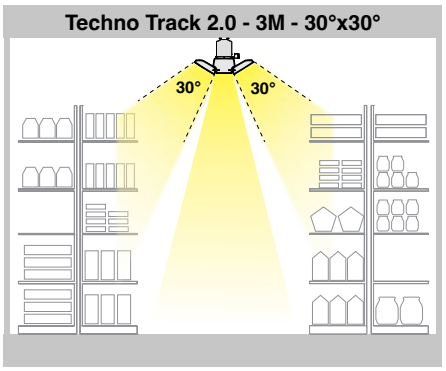

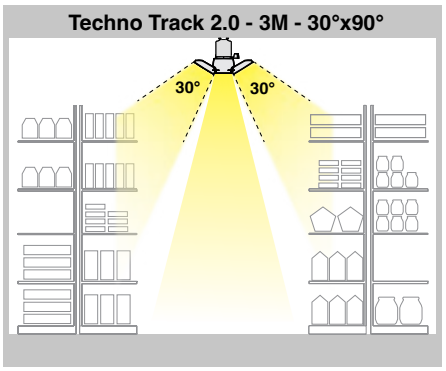

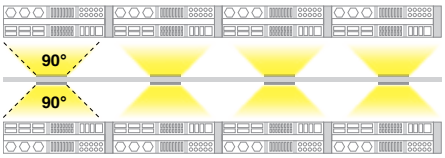

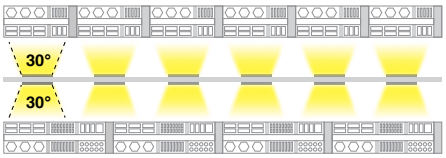

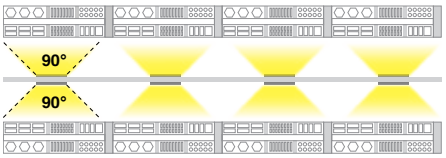

Techno Track 2.0 - 2M: équipé de modules avec lentilles 30°x90°, qui dirigent parfaitement la lumière sur les étagères de grande taille, en garantissant ainsi l'absence de zones sombres, y compris en cas de distances entre les luminaires de 3m max.

Techno Track 2.0 - 3M: équipé de modules latéraux 30°x30°, qui dirigent parfaitement la lumière sur les étagères proches les unes des autres ou de petite taille, en garantissant ainsi l'absence de zones sombres. Le module central éclaire parfaitement et uniformément la zone de passage.

Techno Track 2.0 - 3M: équipé de modules latéraux avec lentilles 30°x90°, qui dirigent parfaitement la lumière sur les étagères de grande taille, en garantissant ainsi l'absence de zones sombres, y compris en cas de distances entre les luminaires de 3m max. Le module central éclaire parfaitement et uniformément la zone de passage.

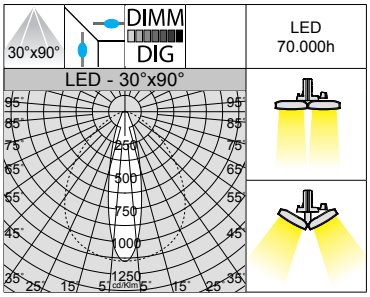

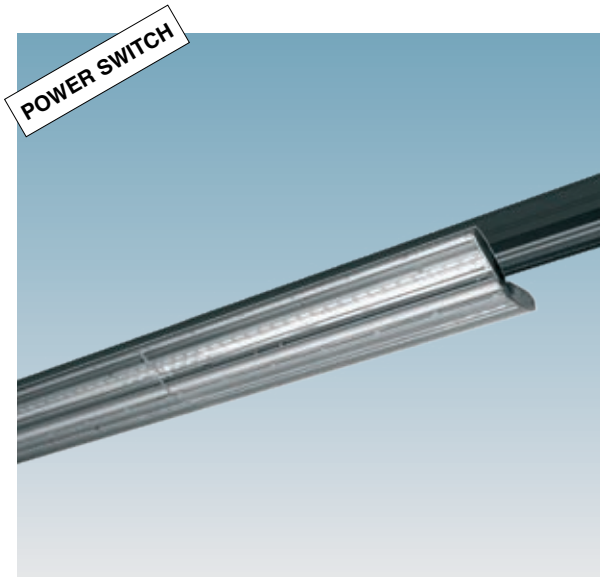

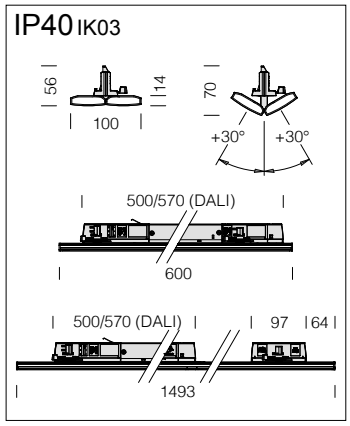

LED : maintien du flux lumineux à 80%: 70.000h (L80B10).
Facteur de puissance >0,9.

Techno Track 2.0 - 2M - POWER SWITCH - symétrique 30°x90°

		CLD			CLD D-DIG (DALI)		LUMEN SORTANT (tq= 25 °C)
LED	couleur	poids	L	code	code	W tot min ÷ max	K - ølm - CRI - degrés
LED	noir	0,90	600	22**301430**-00	22**301430-1241**	**18 ÷ 24**	4000K - 2545lm ÷ 3392lm - CRI 80 - 30°x90°
				22**301430-39**	22**301430-3941**		3000K - 2418lm ÷ 3222lm - CRI 80 - 30°x90°
LED	noir	1,90	1493	22**301431**-00	22**301431-1241**	**35 ÷ 50**	4000K - 5265lm ÷ 7242lm - CRI 80 - 30°x90°
				22**301431-39**	22**301431-3941**		3000K - 5002lm ÷ 6880lm - CRI 80 - 30°x90°

Version avec adaptateur universel compatible avec le rail OMNITRACK, version gradable DALI compatible avec le rail OMNITRACK PLUS (rail à commander séparément).

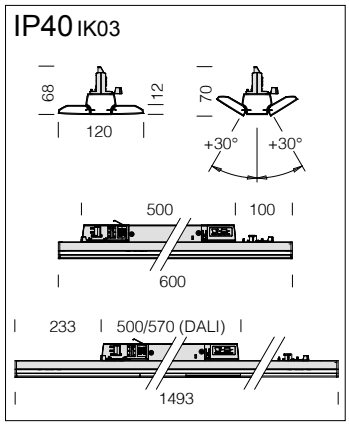

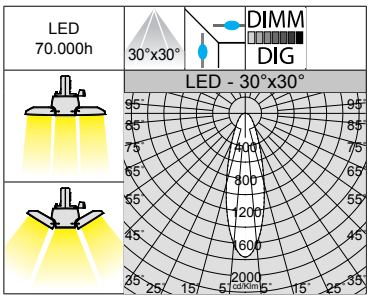

LED : maintien du flux lumineux à 80%: 70.000h (L80B10).
Facteur de puissance >0,9.

Techno Track 2.0 - 3M - POWER SWITCH - symétrique 30°x30°

		CLD			CLD D-DIG (DALI)		LUMEN SORTANT (tq= 25 °C)
LED	couleur	poids	L	code	code	W tot min ÷ max	K - ølm - CRI - degrés
LED	noir	1,00	600	22**301530**-00		**18 ÷ 24**	4000K - 2610lm ÷ 3427lm - CRI 80 - 30°x30°
				22**301530-39**			3000K - 2478lm ÷ 3256lm - CRI 80 - 30°x30°
LED	noir	2,20	1493	22**301531**-00	22**301531-1241**	**35 ÷ 50**	4000K - 5075lm ÷ 6874lm - CRI 80 - 30°x30°
				22**301531-39**	22**301531-3941**		3000K - 4822lm ÷ 6530lm - CRI 80 - 30°x30°

Version avec adaptateur universel compatible avec le rail OMNITRACK, version gradable DALI compatible avec le rail OMNITRACK PLUS (rail à commander séparément).

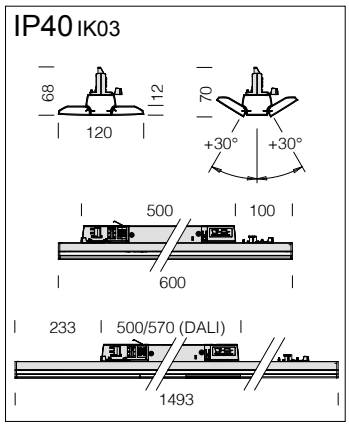

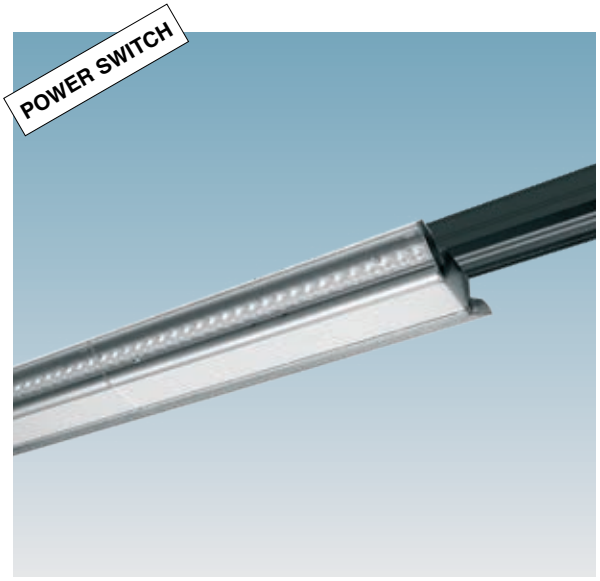

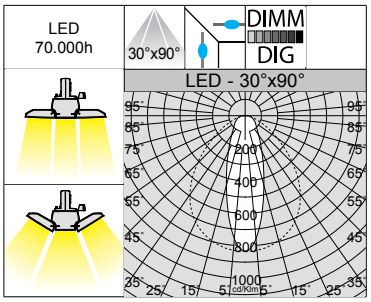

LED : maintien du flux lumineux à 80%: 70.000h (L80B10).
Facteur de puissance >0,9.

Techno Track 2.0 - 3M - POWER SWITCH - symétrique 30°x90°

		CLD			CLD D-DIG (DALI)		LUMEN SORTANT (tq= 25 °C)
LED	couleur	poids	L	code	code	W tot min ÷ max	K - ølm - CRI - degrés
LED	noir	1,00	600	22**301630**-00		**18 ÷ 24**	4000K - 2570lm ÷ 3329lm - CRI 80 - 30°x90°
				22**301630-39**			3000K - 2442lm ÷ 3163lm - CRI 80 - 30°x90°
LED	noir	2,30	1493	22**301631**-00	22**301631-1241**	**35 ÷ 50**	4000K - 4998lm ÷ 6943lm - CRI 80 - 30°x90°
				22**301631-39**	22**301631-3941**		3000K - 4748lm ÷ 6596lm - CRI 80 - 30°x90°

Version avec adaptateur universel compatible avec le rail OMNITRACK, version gradable DALI compatible avec le rail OMNITRACK PLUS (rail à commander séparément).

Omnitrack PLUS - 6 conducteurs (DIMM DALI - DMX - EM)

Pour installer directement en plafonnier ou sur mur, utiliser les rainures du rail spécialement prévues à cet effet (**fig. 1**).
Pour l'installation en suspension avec les accessoires, ne pas dépasser les charges maximales précisées (**fig. 2**).

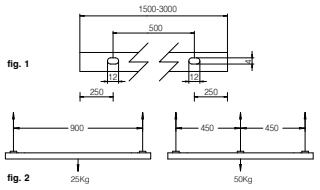

Pour le branchement au secteur, respecter les schémas électriques ci-après :

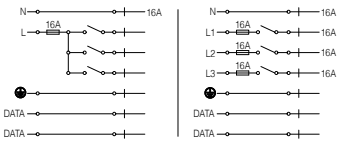

Le luminaire d'éclairage de secours et la batterie **DOIVENT** être branchés sur la même phase L3 :

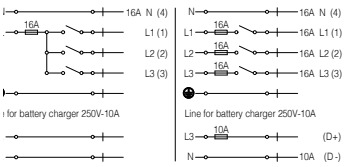

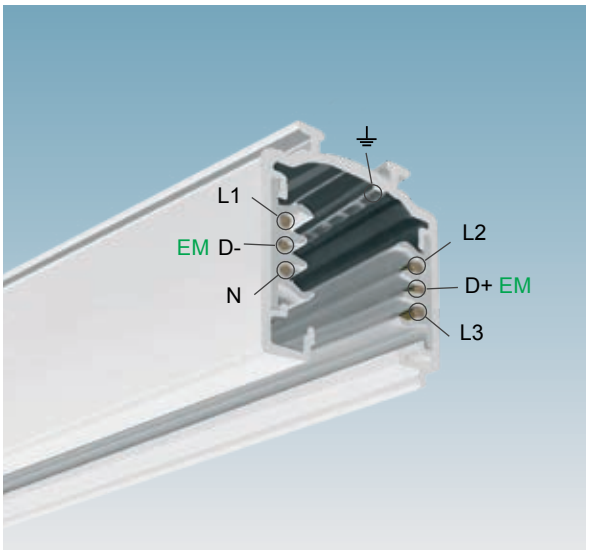

Omnitrack PLUS - 6 conducteurs		
		S
couleur	L	code
blanc	1500	2201**3310**-00
	3000	2201**3313**-00
noir	1500	2201**3330**-00
	3000	2201**3333**-00
Sur demande : version **L= 2000**		

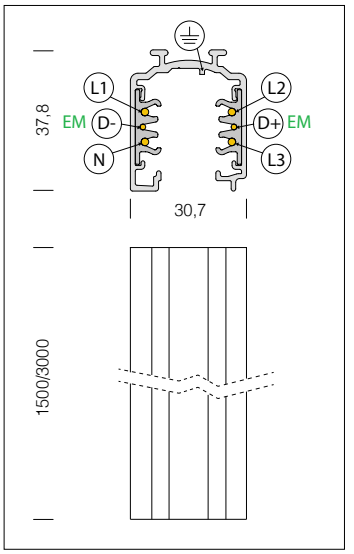

Omnitrack PLUS 6 conducteurs : le rail Omnitrack PLUS est un système mixte triphasé avec deux conducteurs supplémentaires pour la gestion d'un signal (par exemple, DALI, DMX, etc.).

Accessoires avec configuration pour installation en suspension / au plafond

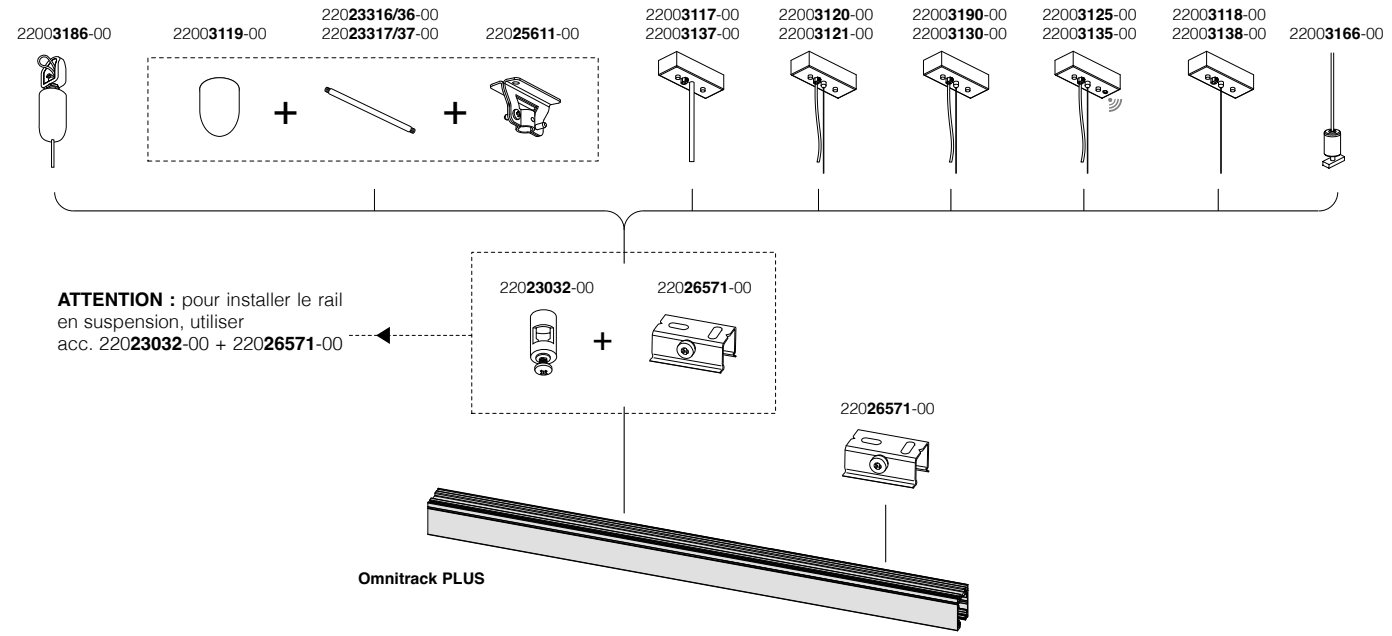

Suspension simple	
blanc	22003**186**-00
noir	22003**106**-00
Avec câble en acier (l = 1,5 m) et dispositif de réglage. Charge max: 20 kg.	

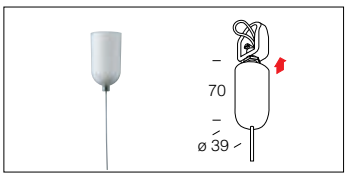

Attache suspension	
	22023**032**-00
Avec dispositif de réglage millimétrique. Pour installer le rail en suspension, utiliser avec acc. 22026**571**-00	

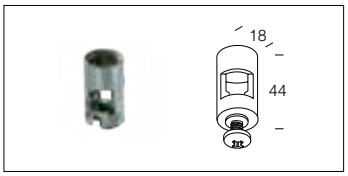

Suspension simple	
nikelèe	22003**166**-00
Avec câble en acier et dispositif de réglage millimétrique (L=150 cm) Charge max.: 20 Kg. (2pcs).	

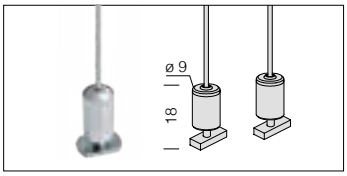

Etriers de fixation au plafond	
acier	22026**571**-00
Dispositif de fixation au plafond ou au mur, pouvant coulisser le long de l'axe du rail.	

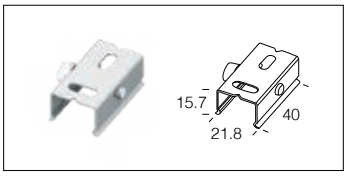

Suspension simple avec câble	
blanc	22003**118**-00
noir	22003**138**-00
Avec câble en acier (L = 150cm) avec dispositif de réglage millimétrique. Charge max.: 20 Kg.	

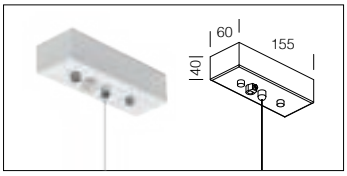

Etrier	
aluminium	22026**619**-00
Permet la connexion mécanique du rail. Utiliser avec acc. 22026**218**-00.	

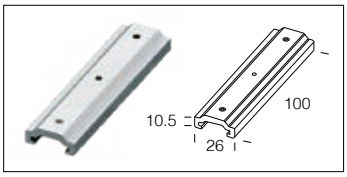

Susp. simple avec tiges	
blanc	22003**117**-00
noir	22003**137**-00
Equipée de tiges. Longueur 50cm - ø10 mm. Charge max.: 30 Kg.	

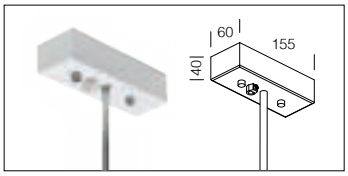

Fixation en suspension pour Tiges Ø 10	
acier	22025**611**-00
Permet l'installation en suspension à l'aide de tiges Ø10 mm. Charge max: 30 kg. Utiliser avec acc. 22003**119**-00	

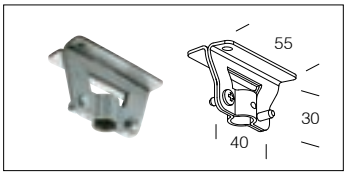

Suspension électrifique avec câble 3P	
blanc	22003**190**-00
noir	22003**130**-00
Avec câble en acier (L = 150cm) avec dispositif de réglage millimétrique, câble d'alimentation. Charge max.: 20 Kg.	

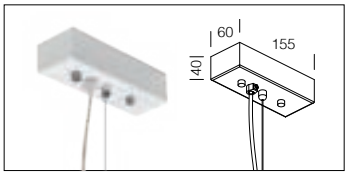

Rosace pour tiges	
blanc	22003**119**-00
noir	22003**139**-00
Enjoliveur de finition à utiliser avec les tiges Ø 10 mm. Utiliser avec acc. 22025**611**-00	

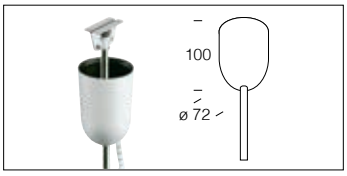

Suspension électrifique avec câble 5P	
blanc	22003**120**-00
noir	22003**121**-00
Avec câble en acier (L = 150cm) et câble d'alimentation. Pour alimentation en versions **EM et DIMM DALI**. Charge max.: 20 Kg.	

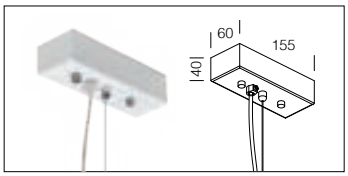

Tiges Ø 10		
L=500	blanc	22023**316**-00
L=500	noir	22023**336**-00
L=1000	blanc	22023**317**-00
L=1000	noir	22023**337**-00

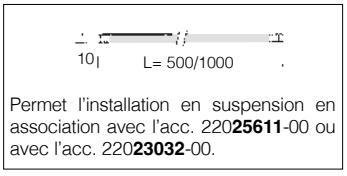

Permet l'installation en suspension en association avec l'acc. 22025**611**-00 ou avec l'acc. 22023**032**-00.

Suspension électrifique WIRELESS 5P	
blanc	22003**125**-00
noir	22003**135**-00
Avec câble en acier (L = 150cm) et câble d'alimentation. Pour la gestion **WIRELESS** des versions **DIMM DALI (Out DALI : Max 7mA).** Charge max.: 20 Kg.	

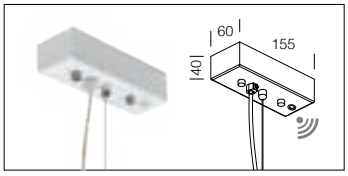

Câble pour suspension	
acier	22005**226**-00
Bobine de 100 mètres.	

Omnitrack PLUS - 6 conducteurs (DIMM DALI - DMX - EM)

Kit EM avec **sous-code -09:** standard avec pièces de sécurité à commander pour configurer Omnitrack PLUS en version secours.

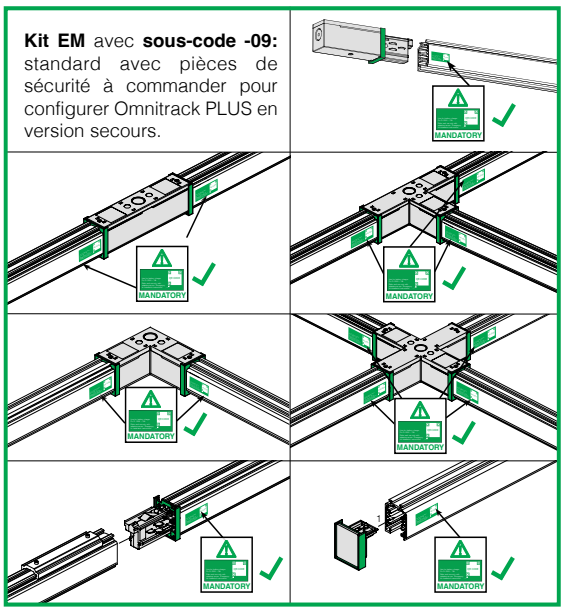

Le **KIT EM** et le recul des conducteurs centraux font du rail Omnitrack PLUS l'élément idéal pour une application 250V/10A sur une ligne ordinaire de recharge batterie pour luminaires de secours autonomes.

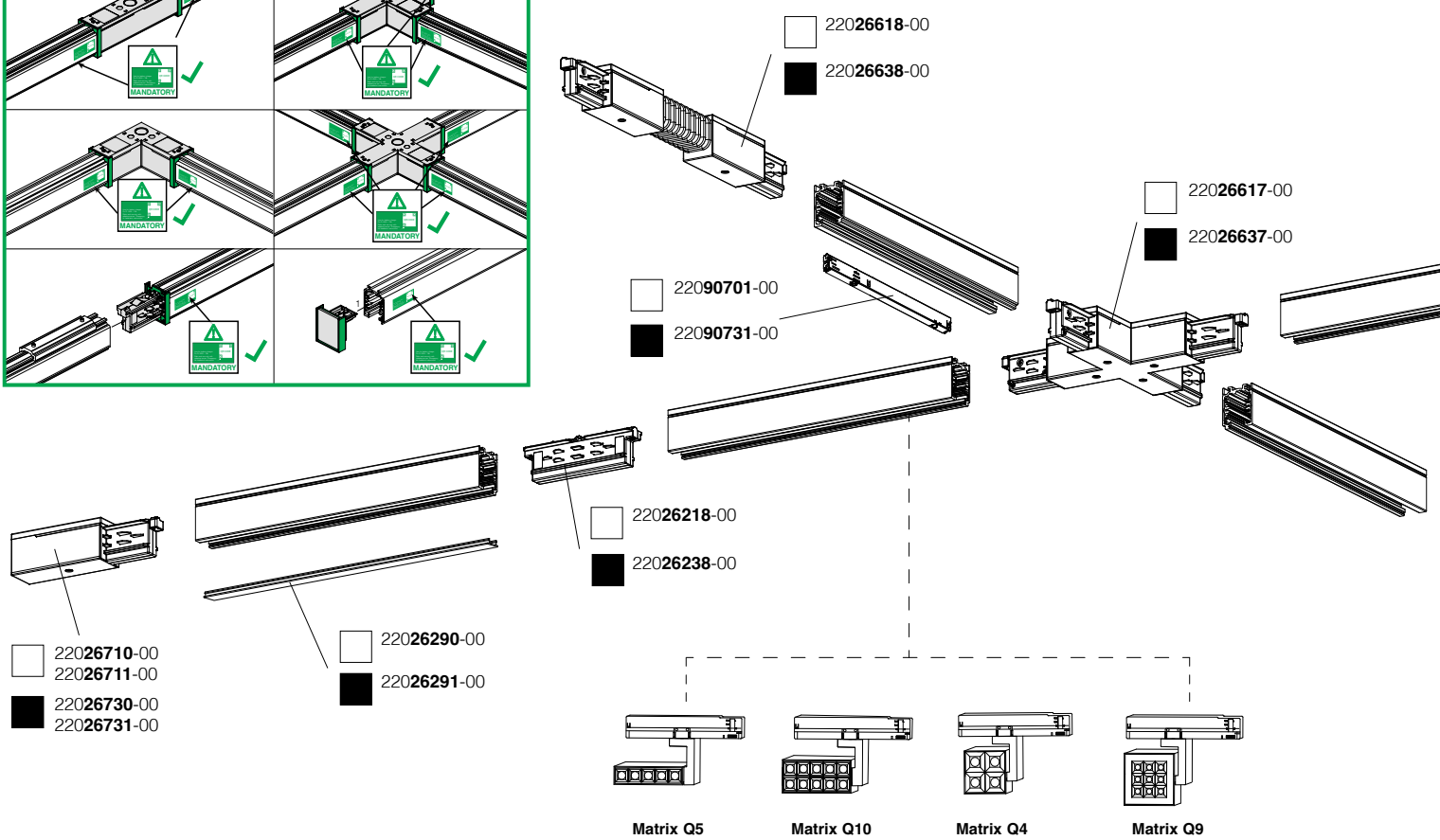

Ligne rouge : polarité - vue de dessus

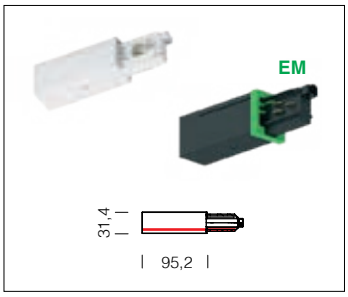

Alimentation - sx	
blanc	220**26710**-00
noir	220**26730**-00
Permet l'alimentation du rail.	

Alimentation EM - sx	
blanc	220**26710-09**
noir	220**26730-09**
Permet l'alimentation du rail.	

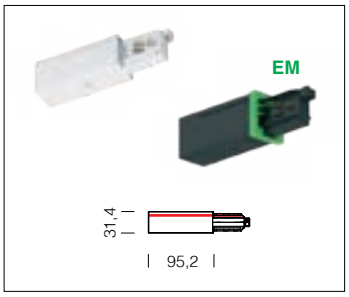

Alimentation - dx	
blanc	220**26711**-00
noir	220**26731**-00
Permet l'alimentation du rail.	

Alimentation EM - dx	
blanc	220**26711-09**
noir	220**26731-09**
Permet l'alimentation du rail.	

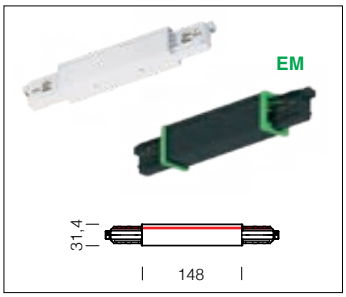

Jonction en ligne	
blanc	220**26612**-00
noir	220**26632**-00
Permet la connexion électrique et mécanique.	

Jonction en ligne EM	
blanc	220**26612-09**
noir	220**26632-09**
Permet la connexion électrique et mécanique.	

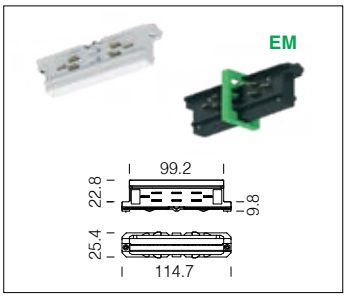

Raccord en ligne	
blanc	220**26218**-00
noir	220**26238**-00
Branchement rapide avec ergot de guidage. Utiliser avec acc. 220**26619**-00.	

Raccord en ligne EM	
blanc	220**26218-09**
noir	220**26238-09**
Branchement rapide avec ergot de guidage. Utiliser avec acc. 220**26619**-00.	

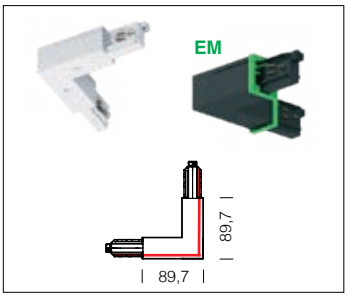

Jonction en "L" externe	
blanc	220**26610**-00
noir	220**26630**-00
Permet la connexion électrique "externe" et mécanique.	

Jonction en "L" externe EM	
blanc	220**26610-09**
noir	220**26630-09**
Permet la connexion électrique "externe" et mécanique.	

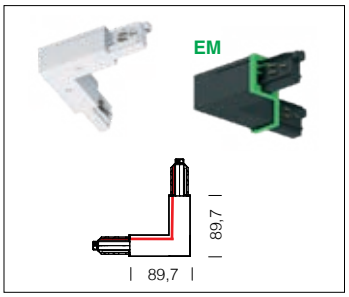

Jonction en "L" interne	
blanc	220**26611**-00
noir	220**26631**-00
Permet la connexion électrique "interne" et mécanique.	

Jonction en "L" interne EM	
blanc	220**26611-09**
noir	220**26631-09**
Permet la connexion électrique "interne" et mécanique.	

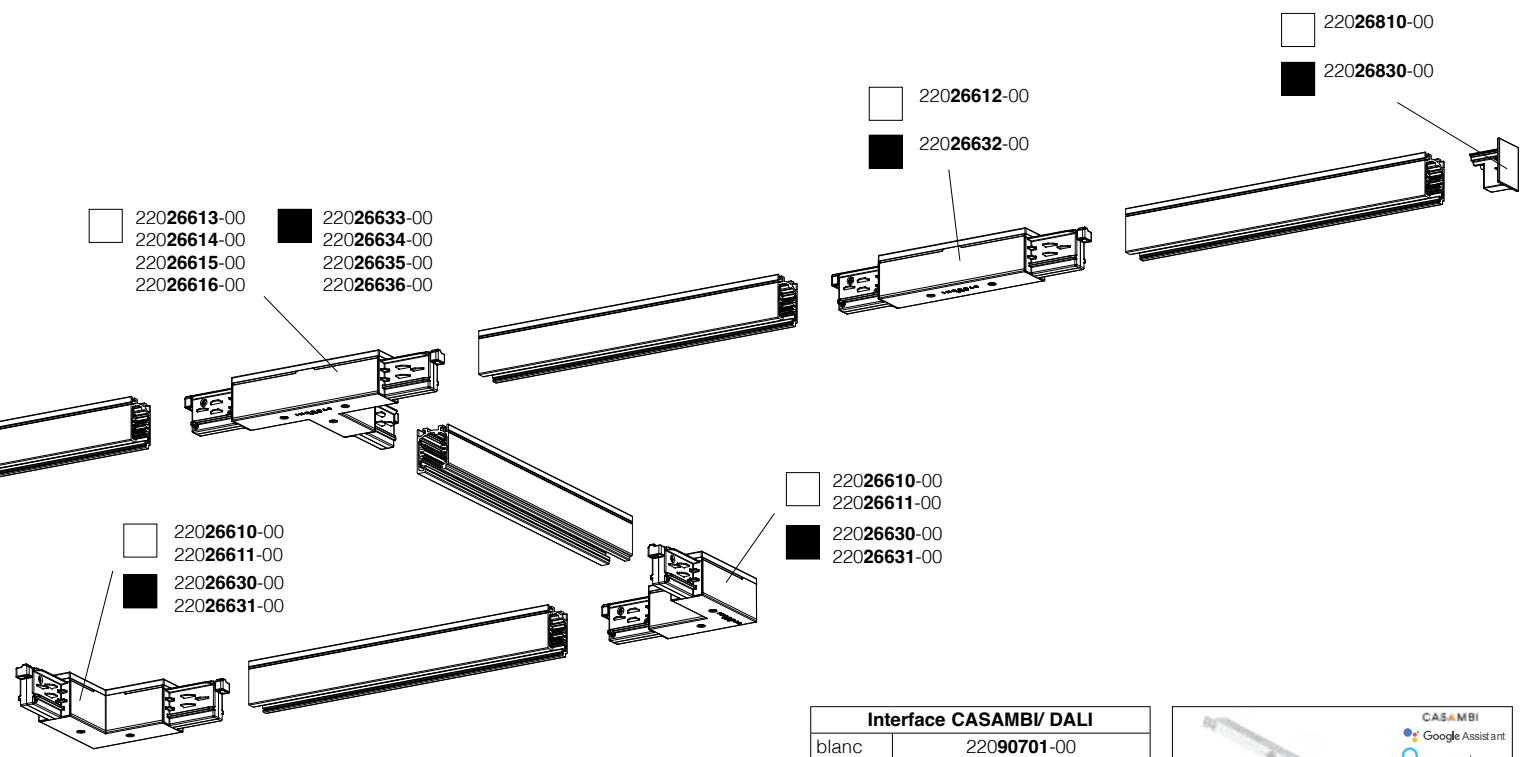

Interface CASAMBI/ DALI	
blanc	220**90701**-00
noir	220**90731**-00
Interface master CASAMBI pour contrôler les spots DALI (max. 64 spots/8 groupes) sur rail. Sur demande, version VOICE avec intégration vocale pour Alexa, Google Home (WiFi).	

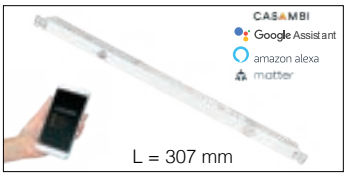

Embout	
blanc	220**26810**-00
noir	220**26830**-00
Embout pour rail avec vis de blocage.	

Embout EM	
blanc	220**26810-09**
noir	220**26830-09**
Embout pour rail avec vis de blocage.	

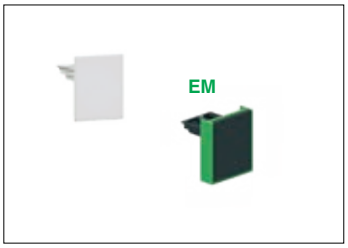

Cache profil	
blanc	220**26290**-00
noir	220**26291**-00
À installer sur rail comme cache profil.	

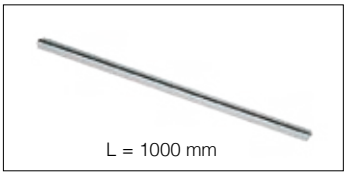

Jonction externe en “T” - dx	
blanc	220**26613**-00
noir	220**26633**-00
Permet la connexion électrique externe “à droit” et mécanique.	

Jonction externe en “T” EM - dx	
blanc	220**26613-09**
noir	220**26633-09**
Permet la connexion électrique externe “à droit” et mécanique.	

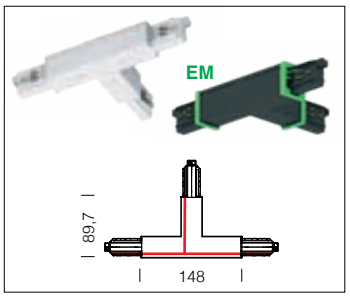

Jonction interne en “T” - dx	
blanc	220**26614**-00
noir	220**26634**-00
Permet la connexion électrique interne “à droit” et mécanique.	

Jonction interne en “T” EM - dx	
blanc	220**26614-09**
noir	220**26634-09**
Permet la connexion électrique interne “à droit” et mécanique.	

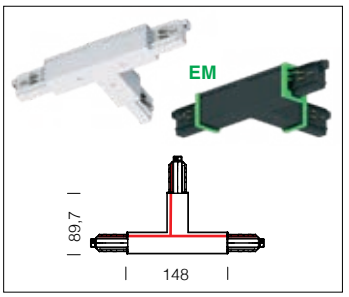

Jonction externe en “T” - sx	
blanc	220**26616**-00
noir	220**26636**-00
Permet la connexion électrique externe “à gauche” et mécanique.	

Jonction externe en “T” EM - sx	
blanc	220**26616-09**
noir	220**26636-09**
Permet la connexion électrique externe “à gauche” et mécanique.	

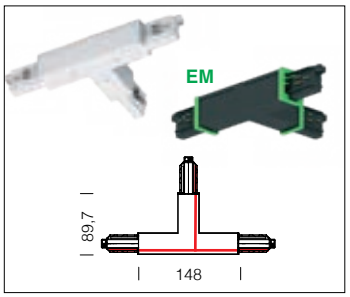

Jonction interne en “T” - sx	
blanc	220**26615**-00
noir	220**26635**-00
Permet la connexion électrique interne “à gauche” et mécanique.	

Jonction interne en “T” EM - sx	
blanc	220**26615-09**
noir	220**26635-09**
Permet la connexion électrique interne “à gauche” et mécanique.	

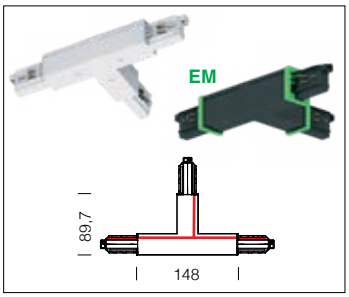

Jonction en “X”	
blanc	220**26617**-00
noir	220**26637**-00
Permet la connexion électrique “en croix” et mécanique.	

Jonction en “X” EM	
blanc	220**26617-09**
noir	220**26637-09**
Permet la connexion électrique “en croix” et mécanique.	

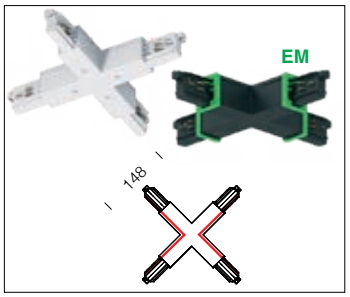

Jonction flexible	
blanc	220**26618**-00
noir	220**26638**-00
Permet la connexion électrique et mécanique.	

Jonction flexible EM	
blanc	220**26618-09**
noir	220**26638-09**
Permet la connexion électrique et mécanique.	

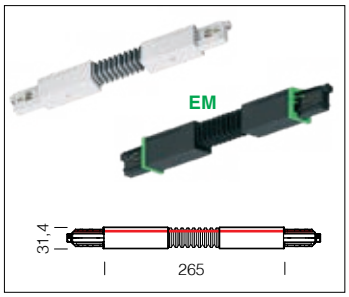

Fosnova

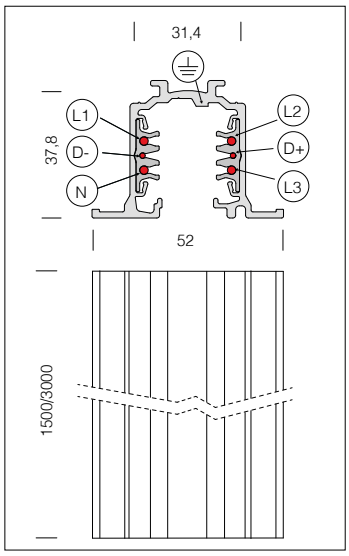

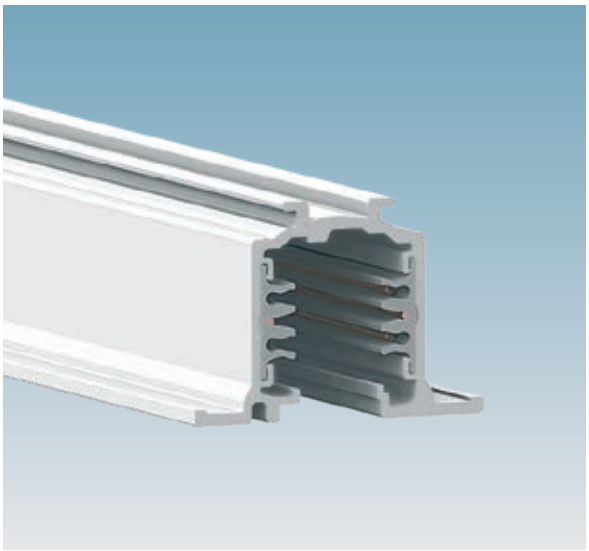

Omnitrack PLUS 6 conducteurs à encastrement : le rail Ominitrack PLUS est un système mixte triphasé avec deux conducteurs supplémentaires pour la gestion d'un signal (par exemple, DALI et DMX).

Omnitrack PLUS encastré - DIMM - 6 conducteurs		
		S
couleur	L	code
blanc	1500	220**13410**-00
	3000	220**13411**-00

ATTENTION : pour la version en plafonnier, remplacer le capot standard par le capot pour faux-plafonds (pas inclus dans la boîte, acheter à part).

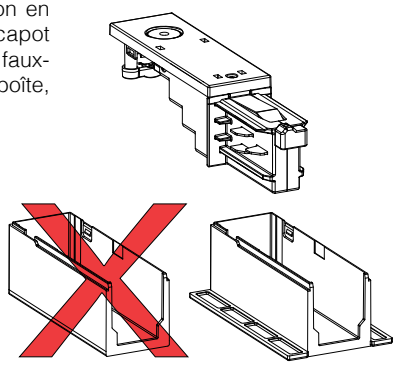

Système de fixation avec etrier de suspension

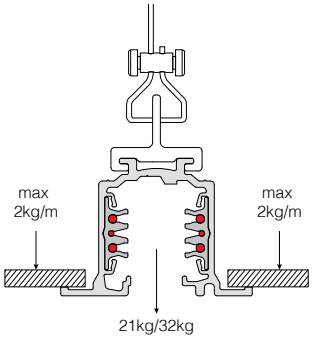

Pour l'installation à encastrement, ne pas dépasser les charges max. précisées

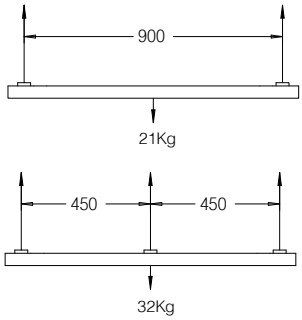

Capot faux-plafond pour embout	
blanc	220**20510**-00

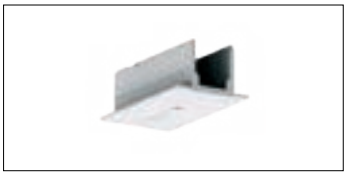

Etrier de suspension	
aluminium	220**26572**-00
Permet le susension et le montage et joindre deux rails.	

Capot faux-plafond pour jonction directe	
blanc	220**20511**-00

Capot faux-plafond pour jonction en X	
blanc	220**20514**-00

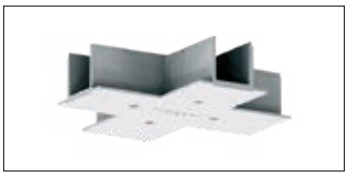

Capot faux-plafond pour jonction en L	
blanc	220**20512**-00

Cache profil	
blanc	220**26290**-00
À installer sur rail comme cache profil.	

Capot faux-plafond pour jonction en T	
blanc	220**20513**-00

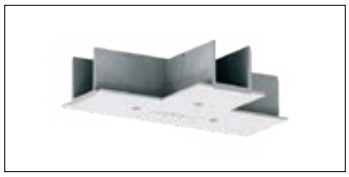

Embout	
blanc	220**26811**-00
Embout pour rail avec vis de blocage.	

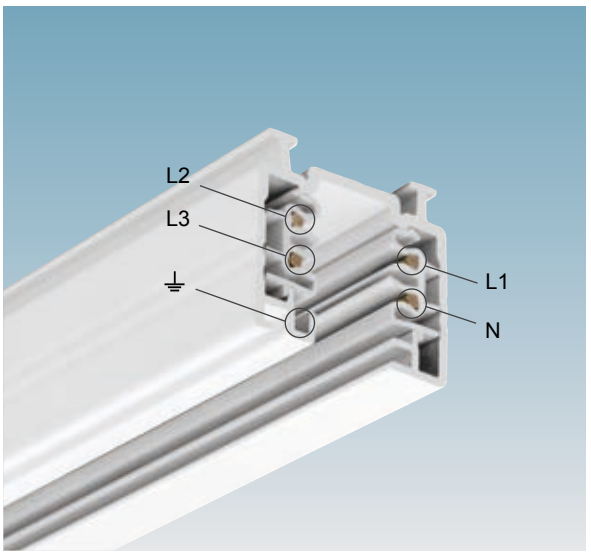

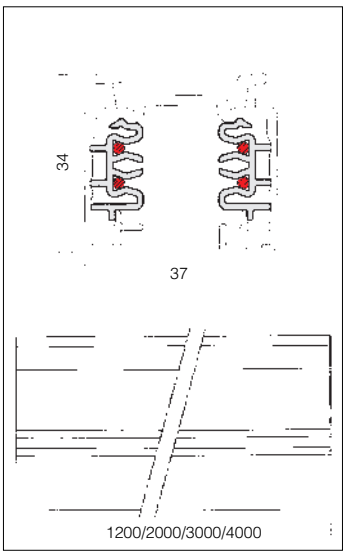

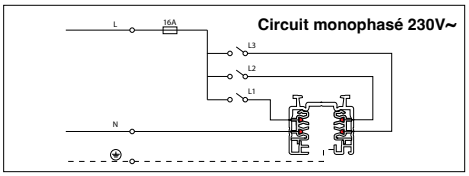

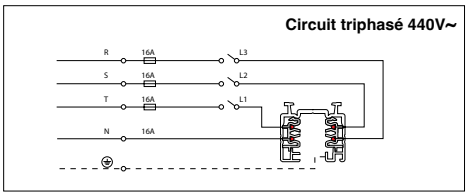

Omnitrack 3 allumages

		S	
m	couleur	poids	code
1,20	Al. lac. blanc	1,30	2201**5011**-00
2,00		2,00	2201**5112**-00
3,00		3,00	2201**5213**-00
1,20	Al. lac. noir	1,30	2201**5031**-00
2,00		2,00	2201**5132**-00
3,00		3,00	2201**5233**-00
1,20	Al. mat	1,30	2201**5071**-00
2,00		2,00	2201**5172**-00
3,00		3,00	2201**5273**-00
4,00		4,00	2201**5374**-00
Avec embout.			

Corps: Rail triphasé pour 3 circuits électriques séparés. En aluminium extrudé, contient un profil en PVC isolant équipé de 4 conducteurs en cuivre, tandis que le profil même assure la mise à la terre du système. Intensité max 16 A par conducteur.
Equipement: Avec embout de fermeture. Dans la partie supérieure du profile, il est prévu des percements pour la fixation ou des gorges pour l'installation d'accessoires. Sur Omnitrack, il est possible d'installer la plupart des adaptateurs présents dans le commerce.

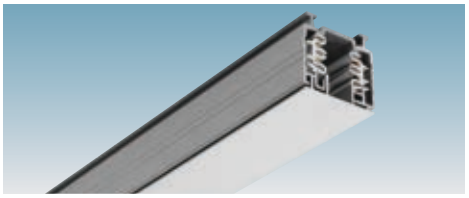

Omnitrack avec cache profil pour IP40

		S	
m	couleur	poids	code
1,20	Al. mat	0,60	2201**5072**-00
2,00		2,40	2201**5173**-00
3,00		3,60	2201**5274**-00
4,00		4,80	2201**5375**-00

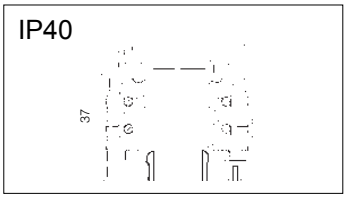

Permet l'introduction du câble électriques aussi bien par l'extrémité que par la partie supérieure.

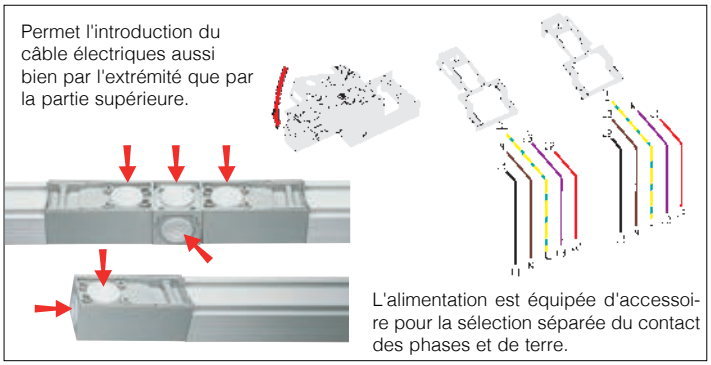

L'alimentation est équipée d'accessoire pour la sélection séparée du contact des phases et de terre.

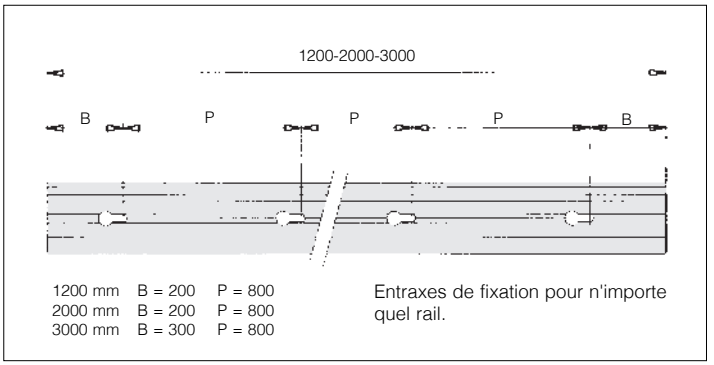

1200 mm	B = 200	P = 800
2000 mm	B = 200	P = 800
3000 mm	B = 300	P = 800

Entraxes de fixation pour n'importe quel rail.

Alimentation d'extremité

matériel	couleur	poids	code
polycarbonate	blanc	0,09	2202**5102**-00
	gris		2202**5110**-00
	noir		2202**5131**-00
Permet l'alimentation du rail. Branchement rapide avec cran de guidage et accessoire pour la sélection de la position phase-neutre.			

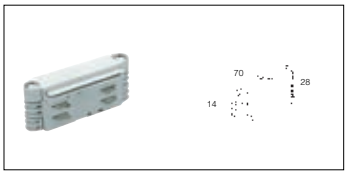

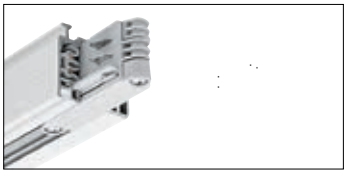

Raccord en ligne

matériel	couleur	poids	code
polycarbonate	blanc	0,08	2202**5404**-00
	gris		2202**5410**-00
	noir		2202**5435**-00
Branchement rapide avec ergot de guidage.			

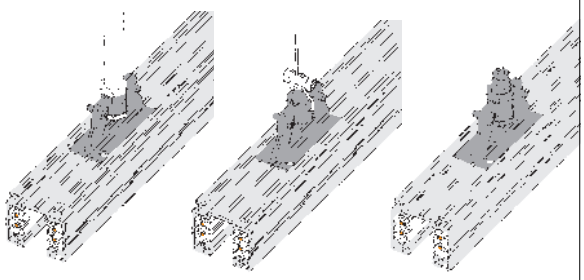

Le rail est équipé d'un percement pour une fixation directement au plafond sans accessoires ou bien en suspension.
Le percement permet la fixation en suspension avec:
- des tiges de Ø13mm
- un câble en acier
- ou bien l'installation directe au plafond à l'aide de vis.

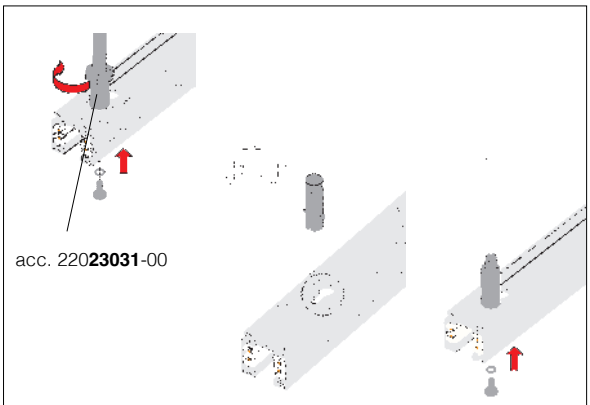

acc. 220**23031**-00

Rosace pour tiges	
blanc	2200**3119**-00
noir	2200**3139**-00
Enjoliveur de finition à utiliser avec les tiges Ø 10 mm.	

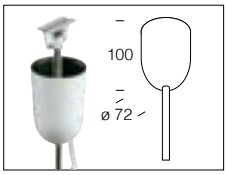

Tiges Ø 10 - blanc	
L=500	220**23316**-00
L=1000	220**23317**-00
Tiges Ø 10 - noir	
L=500	220**23336**-00
L=1000	220**23337**-00
Permet l'installation en suspension en association avec l'acc. 220**25611**-00 ou avec l'acc. 220**23032**-00.	

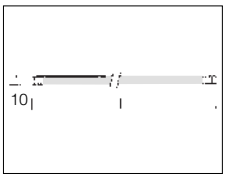

Fixation en suspension	
acier	220**25611**-00
Permet l'installation en suspension à l'aide de tiges Ø10 mm, d'un câble en acier acc. 22003106/86-00 ou 22003187/07-00. Possibilité de faire coulisser le long de l'axe du rail. Charge max: 20 kg avec câble en acier et 30 kg avec tiges.	

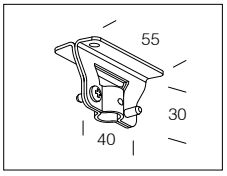

Etriers de fixation au plafond	
acier	220**25610**-00
Dispositif de fixation au plafond ou au mur, pouvant coulisser le long de l'axe du rail. Charge max: 20kg tous les 35cm.	

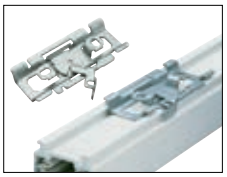

Embout de fermeture	
blanc	220**25505**-00
gris	220**25510**-00
noir	220**25536**-00
En polycarbonate. Pour la fermeture de l'extrémité du rail si celle-ci est découpée en plusieurs morceaux.	

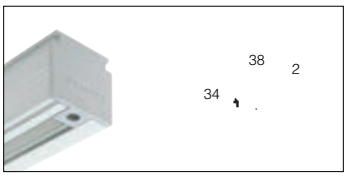

Cache profil pour IP40	
Al.lac. blanc	220**25515**-00
Al.lac. noir	220**25533**-00
Al.oxydé nat.	220**25572**-00
À installer sur rail Omnitrack comme cache profil, dans ce cas le rail devient IP40, en référence à la norme EN 60529.	

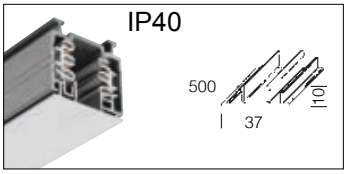

Suspension pour tiges ø 13 mm	
acier	220**23031**-00
Pour des tiges Ø13. Charge max: 20 kg tous les 35 cm	

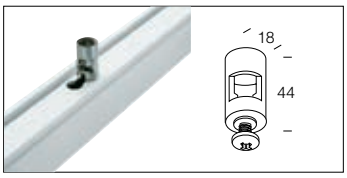

Attache suspension	
	220**23032**-00
Avec dispositif de réglage millimétrique. A utiliser avec acc. 22003106/86/07/87/66-00.	

Suspension simple	
blanc	2200**3186**-00
noir	2200**3106**-00
Avec câble en acier (l = 1,5 m) et dispositif de réglage. Charge max: 20 kg.	

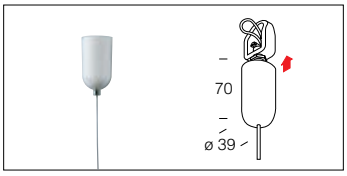

Suspension éléctrifiée 3 p.	
blanc	2200**3187**-00
noir	2200**3107**-00
Livrée avec câble en acier (l=1,5m) et dispositif de réglage millimétrique. Charge max 20 Kg.	

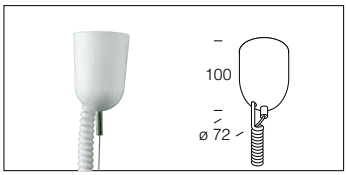

Suspension simple	
nichelée	2200**3166**-00
Avec câble en acier et dispositif de réglage millimétrique (L=150 cm). Charge max.: 20 Kg. (2pcs).	

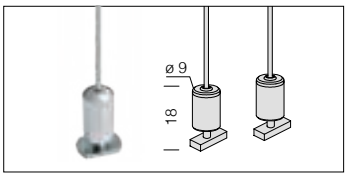

Suspension simple avec câble	
argent	2200**3176**-00
blanc	2200**3118**-00
noir	2200**3138**-00
Avec câble en acier (L = 150cm) avec dispositif de réglage millimétrique. Charge max.: 20 Kg.	

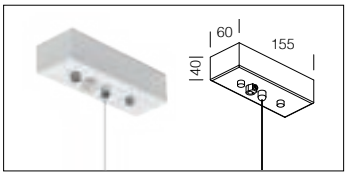

Suspension électrifique avec câble 3P	
argent	2200**3174**-00
blanc	2200**3190**-00
noir	2200**3130**-00
Avec câble en acier (L = 150cm) avec dispositif de réglage millimétrique, câble d'alimentation. Charge max.: 20 Kg.	

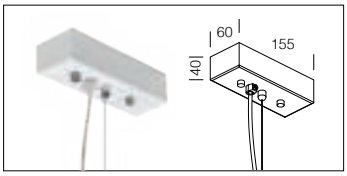

Suspension simple avec tiges	
argent	2200**3177**-00
blanc	2200**3117**-00
noir	2200**3137**-00
Equipée de tiges. Charge max.: 30Kg. Longueur 50cm - ø10 mm.	

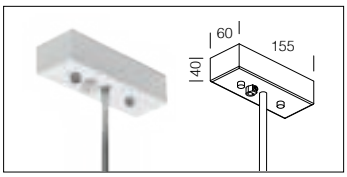

Suspension électrique avec tiges	
argent	2200**3175**-00
blanc	2200**3116**-00
noir	2200**3136**-00
Equipée de câble d'alimentation et de tiges. Charge max.: 30Kg. Longueur 50cm - ø10 mm.	

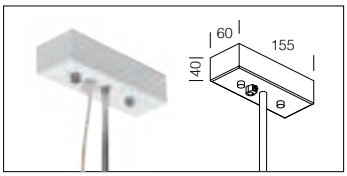

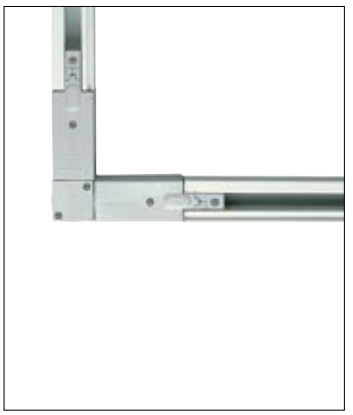

En polycarbonate. Elément préassemblé prêt à l'usage. Permet la connexion électrique et mécanique. Equipé de trois embouts de fermeture et de câble électrique.

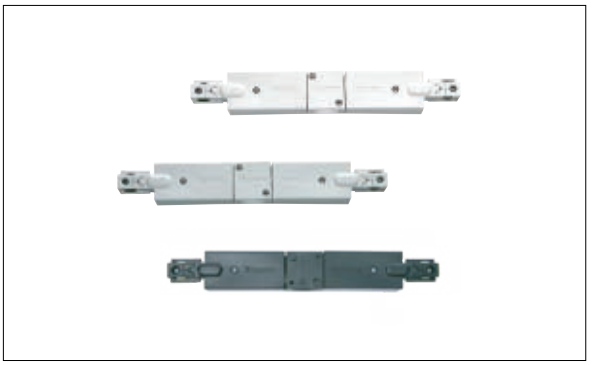
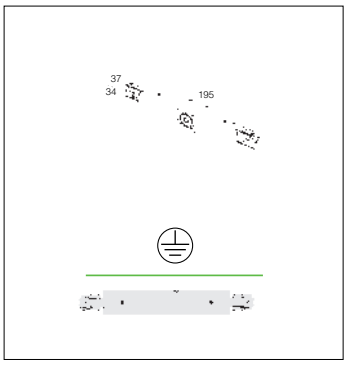

Jonction en ligne		
couleur	poids	code
blanc	0.20	220**25104**-00
gris		220**25111**-00
noir		220**25132**-00

En polycarbonate. Elément préassemblé prêt à l'usage. Permet la connexion électrique “interne” et mécanique, pour la jonction en L. Equipé de trois embouts de fermeture et de câble électrique.

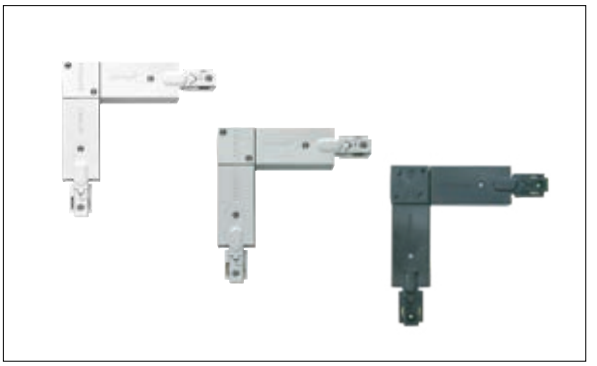
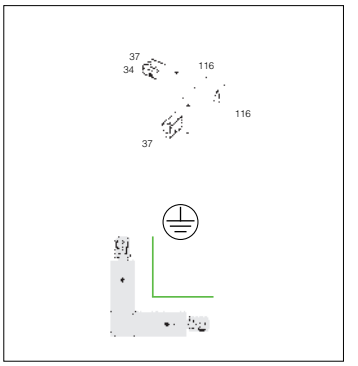

Jonction en “L” interne		
couleur	poids	code
blanc	0.20	220**25106**-00
gris		220**25113**-00
noir		220**25134**-00

En polycarbonate. Elément préassemblé prêt à l'usage. Permet la connexion électrique “interne” et mécanique, pour la jonction en L. Possibilité de 3 accès differents pour l’ alimentation.

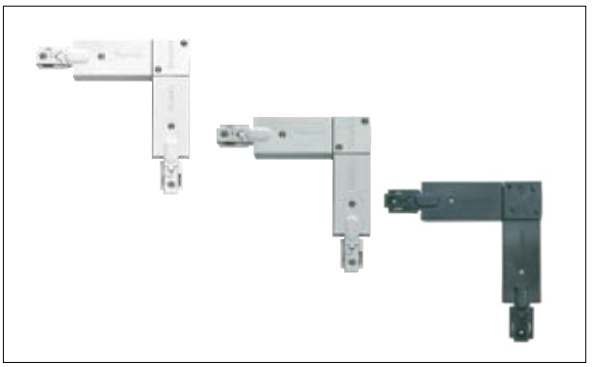
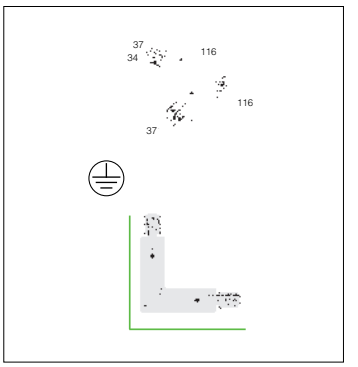

Jonction en “T” externe		
couleur	poids	code
blanc	0.20	220**25105**-00
gris		220**25112**-00
noir		220**25133**-00

En polycarbonate. Elément préassemblé prêt à l'usage. Permet la connexion électrique “en croix” et mécanique. Possibilité de 2 accès differents pour l’ alimentation.

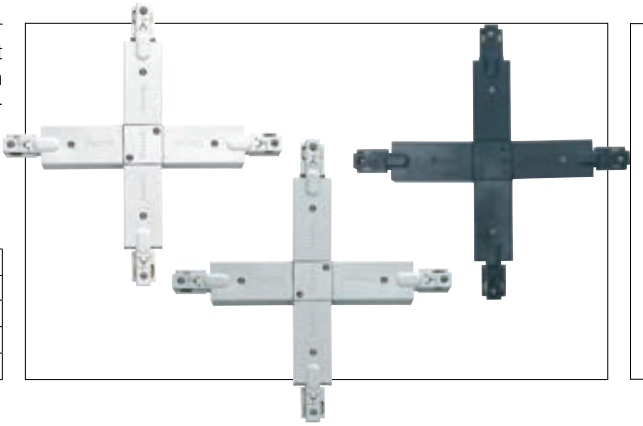
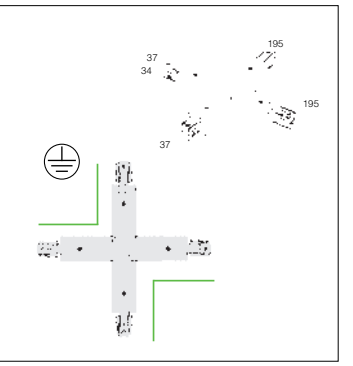

Jonction en “X”		
couleur	poids	code
blanc	0.40	220**25109**-00
gris		220**25116**-00
noir		220**25137**-00

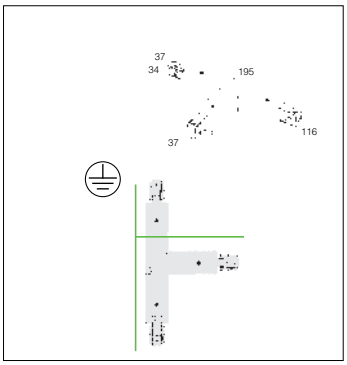

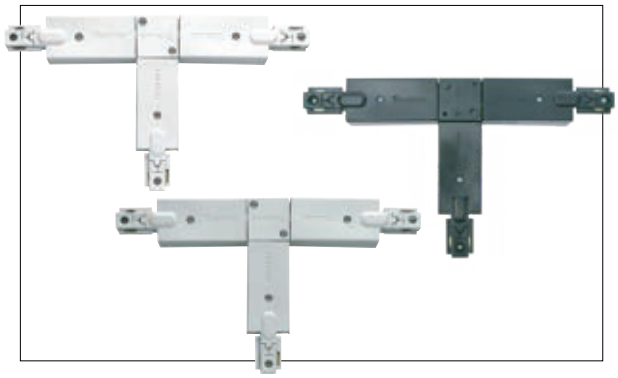

En polycarbonate. Elément préassemblé prêt à l'usage. Permet la connexion électrique “à gauche” et mécanique pour la jonction en T. Possibilité de 2 accès differents pour l’ alimentation.

Jonction en “T” SX		
couleur	poids	code
blanc	0.30	220**25108**-00
gris		220**25115**-00
noir		220**25136**-00

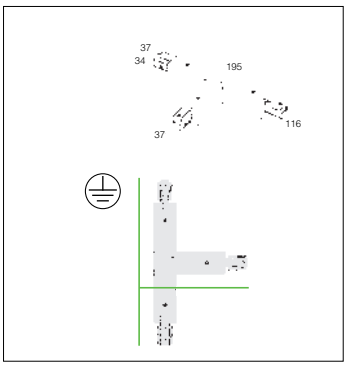

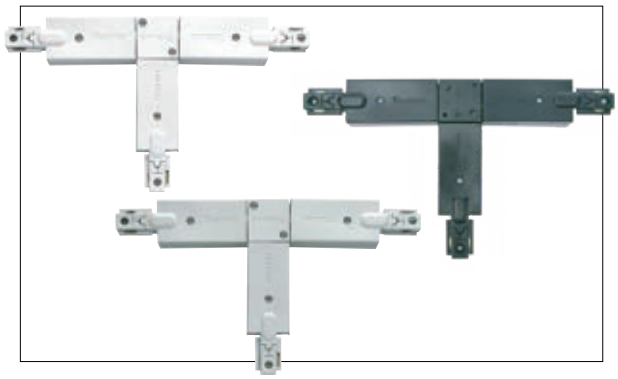

Elément préassemblé prêt à l'usage assurant le branchement électrique "droite" et mécanique pour la jonction en "T". Possibilité de 3 accès differents pour l’ alimentation.

Jonction en “T” DX		
couleur	poids	code
blanc	0.30	220**25107**-00
gris		220**25114**-00
noir		220**25135**-00

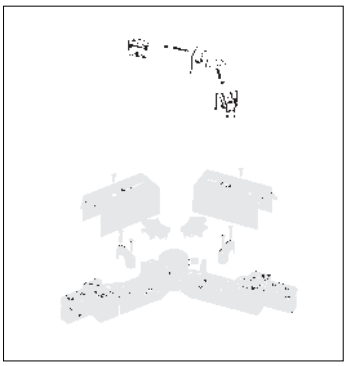

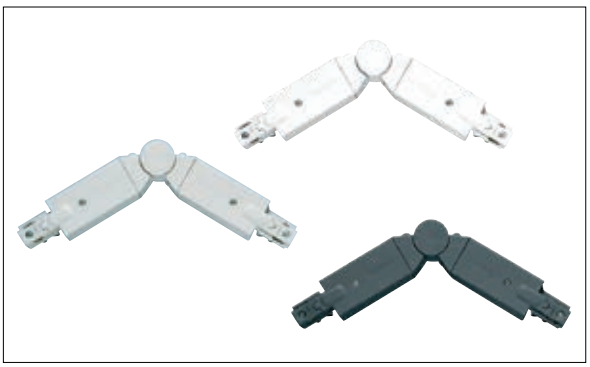

Permet la connexion électrique et la jonction avec des angles variables.

Jonction orientable à 2 connections		
couleur	poids	code
blanc	0.20	220**25117**-00
gris		220**25171**-00
noir		220**25138**-00

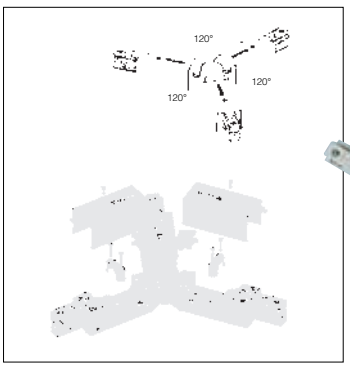

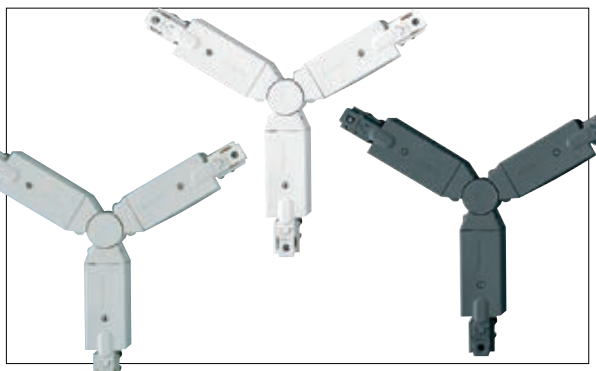

Permet la connexion électrique et la jonction avec des angles fixes á 120°.

Jonction orientable à 3 connections		
couleur	poids	code
blanc	0.30	220**25118**-00
gris		220**25173**-00
noir		220**25139**-00

L'éclairage de secours est un outil indispensable pour garantir la sécurité en cas de danger. Quand une coupure de courant plonge une pièce dans l'obscurité, les personnes se sentent mal à l'aise, et notamment quand cette coupure se manifeste dans des lieux de forte affluence ou au cours d'événements catastrophiques. Par conséquent, le danger et le risque augmentent pour les personnes, dont la gêne se transforme rapidement en peur. Un éclairage de secours efficace est un système indispensable pour garantir la sécurité des personnes et un éloignement ordonné et rapide des locaux. Dans la mesure où cet éclairage est conforme aux lois et aux normes en vigueur, il assure une illumination auxiliaire qui, avec une bonne signalisation des issues de secours, facilite l'évacuation.

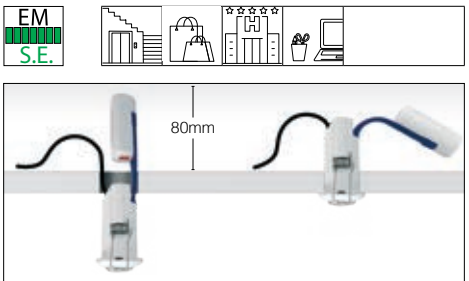

Le logement compact avec driver intégré permet d'installer aussi une version d'urgence dans les petits espaces avec un bon résultat esthétique.

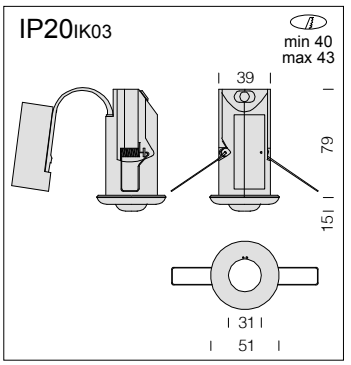

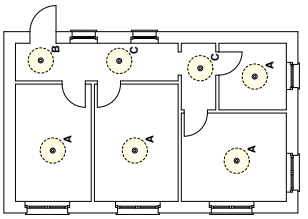

Version standard incluant trois optiques facilement interchangeables, équipant le spot pour :
A) éclairage antipanique
B) éclairage des issues de secours
C) éclairage des zones d'observation à haut risque

Module LED pour éclairage de secours, installation directe en plafonnier
- Kit avec électronique, module LED, dissipateur, optique et accumulateur
- Optique multi-lentilles clipsable pour éclairage antipanique, des issues de secours et des zones d'observation à haut risque
- Fonction lumière d'urgence pour test manuel

Emergency 1 B - Faux-plafonds

		CLD-E						
LED	couleur	poids	code	Input Voltage	Temps de décharge	Batterie	W tot	K - CRI
LED	blanc	0.20	22**170901-31**	220-240V, 50Hz	3h	3,2V - 1500mA/h	**2**	6500K - CRI>80
Solution parfaite pour une grande variété de plafonds à faible hauteur libre (jusqu'à 80 mm).								

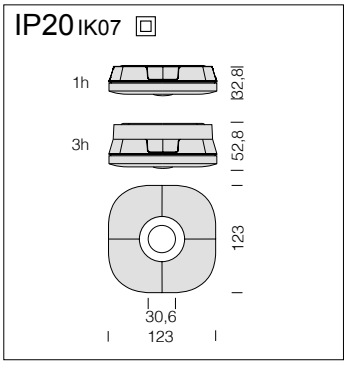

Emergency 2 B

		CLD-E						
LED	couleur	poids	code	Input Voltage	Temps de décharge	Batterie	W tot	K - CRI
LED	blanc	0.20	22**170820**-00	220-240V, 50Hz	1h	2V - 126mA	**2**	6500K - CRI>80
			22**170820-31**	220-240V, 50Hz	3h	2V - 126mA	**2**	6500K - CRI>80

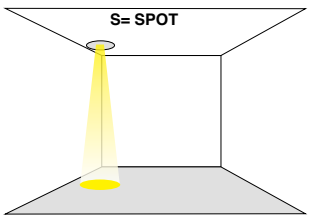

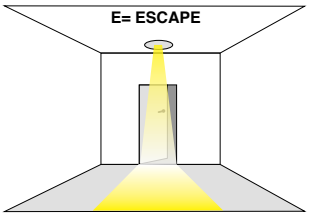

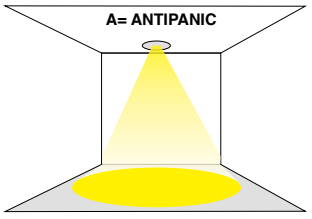

Version standard incluant trois optiques facilement interchangeables, équipant le spot pour :
S) spot
E) éclairage des issues de secours
A) éclairage antipanique

En intérieur, dans les bureaux publics ou privés, dans les espaces commerciaux ou industriels, Fosnova propose une **LARGE VARIÉTÉ DE SOLUTIONS POUR GÉRER L'ÉCLAIRAGE** et pour augmenter les économies d'énergie, le confort visuel et la sécurité.

SOLUTIONS LIGHTING INDOOR

SOLUTION ELEMENTARY

Appareils PLUG&PLAY avec capteurs embarqués :

ON/OFF

DIMM 0/10V - 1/10V

- Solution avec capteurs incorporés ;
- Capteurs solidement fixés au corps éclairant et visibles ;
- Programmation par le biais de l'APPLI ou télécommande des capteurs ou *trimmer* à bord.
- "PLUG&PLAY" aucune différence d'installation avec un produit non gradable ;
- Aucune compétence particulière n'est requise de la part de l'installateur et de l'utilisateur final car la configuration des corps éclairants modifie de manière autonome les niveaux d'éclairage ;

- Un câblage supplémentaire n'est pas nécessaire ;
- Les contrôles centralisés ne sont pas prévus ;
- Aucune programmation et mise en service par un personnel technique dédié ;
- Aucune communication à distance ;

SOLUTION MEDIUM

Solutions CÂBLÉES pour appareils gradables DALI :

PUSH DIMM

DÉTECTEUR DE PRÉSENCE

DÉTECTEUR DE PRÉSENCE

HAUTEURS IMPORTANTES

- Le corps éclairant est doté d'un conducteur Led DALI PUSH DIM ;
- Câblage supplémentaire simple et possibilité d'utilisation d'un contact F (à fermeture) standard civil.

SOLUTION ADVANCED

Solutions WIRELESS ultra technologiques gérables par APP :

BASIC DIM

CASAMBI

- Système doté d'un ensemble de capteurs intelligents à haut niveau d'automatisation ;
- La gestion des APPLI et des logiciels est simple et ne requiert aucune compétence professionnelle spécialisée (par ex. ingénieurs pour la mise en service de DALI ou de logiciels en général) ;
- Capteurs incorporés ou externes et, si besoin est, câblage supplémentaire sans circuits complexes.

SOLUTION SMART (IoT)

Solutions COMPLEXES exigeant matériel et logiciel pour la gestion :

Solution **SMART** :
- Solutions avec et sans fil ;
- Gestion de l'installation avec tous les appareils et capteurs sur BUS (ou Ondes) avec possibilité de gestion limitée et extrêmement simple ;
- Possibilité de configuration par appli/portable/tablette ;
- Apte aux installations de taille moyenne-petite : complexité variable, voire de situations qui requièrent l'intervention d'un personnel spécialisé ;
- Évolutif.

Solution **IoT** :
- Appareil muni d'intelligence à bord et d'infrastructure hardware avec logiciel de télégestion.

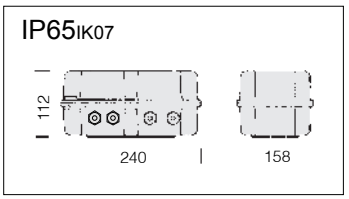

Pour max 12 spots FULLCOLOR avec interface DMX

KIT 3 bis - Boîtier étanche avec alimentation LED FULLCOLOR et interface DMX			
puissance/W	h	couleur	code
60	1	noir	220**92051**-00
Boîtier IP65 avec alimentation 48V 60W pour FULLCOLOR Power LED – **max. 12 LED.** Avec carte électronique munie de contrôleur / interface DMX. Équipé de quatre serre-câbles diam. ext. 9/12 mm. Après vingt acc. 22092051-00, utiliser l'acc. code 22092052-00.			

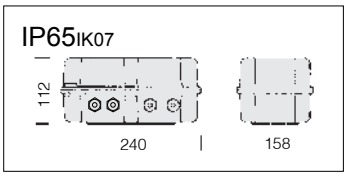

Amplificateur / Démodulateur de signal DMX			
puissance/W	h	couleur	code
20	1	noir	220**92052**-00
Régénérateur de signaux DMX dans un boîtier étanche avec alimentation 20W à 24V. Avec borne DMX en entrée et quatre en sortie. Utiliser après vingt acc. 22092051-00 et après dix KIT3.			

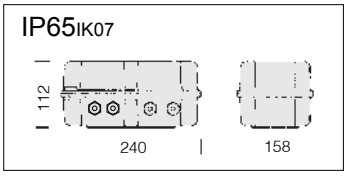

Boîtier étanche avec alimentation LED FULLCOLOR et interface DMX			
puissance/W	h	couleur	code
100	1	noir	220**92054**-00
Boîtier IP65 avec alimentation 24 V 100 W pour LED FULLCOLOR. Avec carte électronique munie de contrôleur / interface DMX. Équipé de six serre-câbles diam. ext. 9/12 mm. Après vingt acc. 2292054-00, utiliser l'acc. code 22092052-00.			

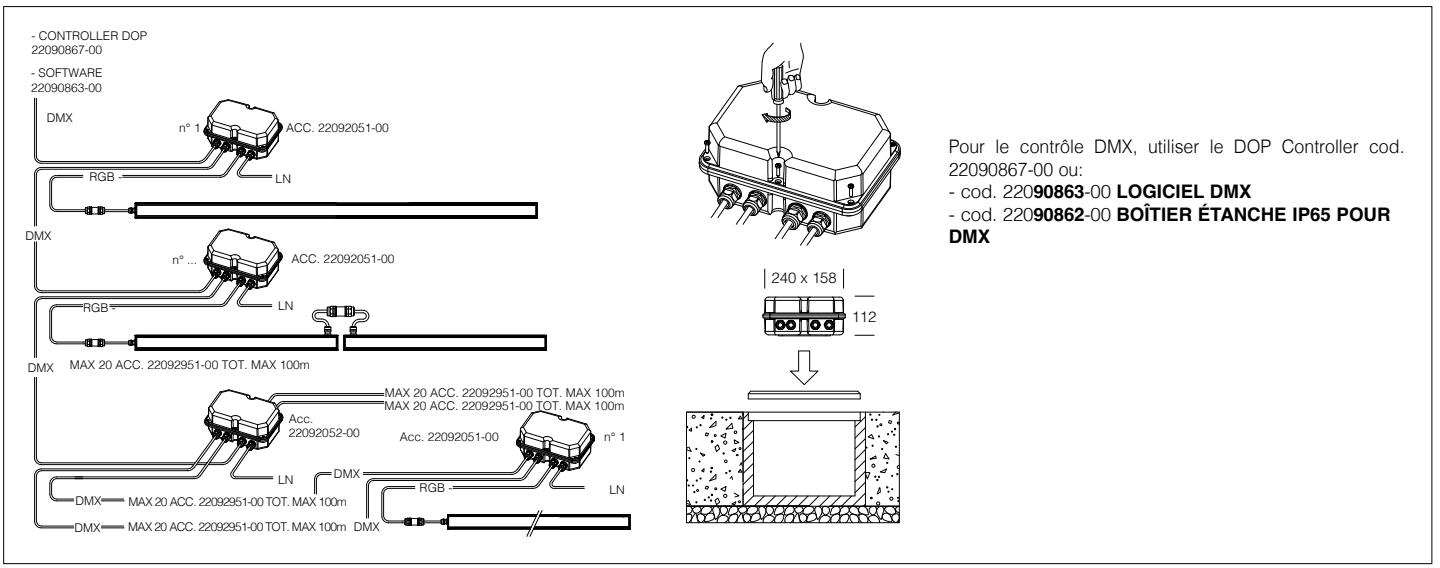

Pour le contrôle DMX, utiliser le DOP Controller cod. 22090867-00 ou:
- cod. 220**90863**-00 **LOGICIEL DMX**
- cod. 220**90862**-00 **BOÎTIER ÉTANCHE IP65 POUR DMX**

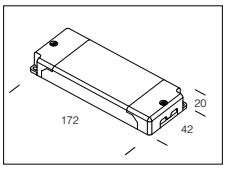

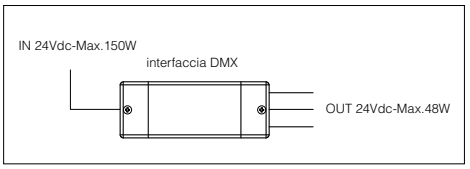

Contrôleur DMX 24V dc	
puissance/W	code
150W	220**90780**-00
DMX 24V DC max 48W/canal.	

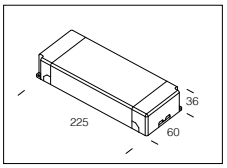

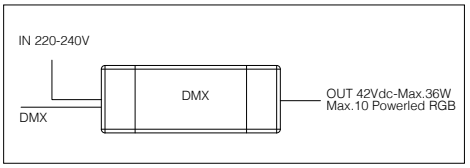

Contrôleur DMX avec alimentation	
puisance/W	code
36W	220**90781**-00
350mA/canal DMX avec alimentation intégrée pour max 10 modules FULLCOLOR. Respecter la connexion en série.	

Grâce à cette nouvelle technologie, tous les produits Fosnova FULLCOLOR peuvent utiliser l'interface **DMX** qui est en mesure de transformer les signaux du protocole standard **DMX** en signaux **PWM**. De cette façon, il est possible de connecter jusqu'à 20 **INTERFACE DMX/FULLCOLOR** à un boîtier de contrôle **DMX**. Pour chaque interface du système, il est possible d'attribuer une adresse spécifique grâce à un simple **SWITCH** et chaque unité est en mesure de contrôler jusqu'à **99 SLAVE**. (voir schéma de câblage)

Interface DMX	
	code
Pour l'utilisation avec modules SLAVE 22090871-00.	220**90782**-00

Série alimentateur 350mADc 220-240V 50/60Hz					
Modèle	Puissance de sortie driver Max (W)	n°. LED*	poids (Kg)	Mesure (mm) **B - H - L**	code
6W/350mA	**5,6W**	1-4	0,045	32 - 22 - 76	220**90832**-00
8W/350mA	**8,4W**	1-6	0,050	38 - 22 - 75	220**90894**-00
12W/350mA	**12W**	2-9	0,080	52 - 22 - 111	220**90886**-00
16,8W/350mA	**16,8W**	2-12	0,080	52 - 22 - 111	220**90837**-00
20W/350mA	**20W**	1-15	0,150	52 - 22 - 111	220**90880**-00
40W/350mA	**3x15W**	3x12..14	0,240	60 - 36 - 224	220**90899**-00
Série alimentateur 500mADc 220-240V 50/60Hz					
6W/500mA	**6W**	1-3	0,045	32 - 22 - 76	220**90883**-00
8W/500mA	**8W**	1-4	0,050	38 - 22 - 75	220**90895**-00
16,8W/500mA	**16,8W**	2-9	0,080	38 - 23 - 125	220**90890**-00
20W/500mA	**20W**	1-11	0,150	44 - 22 - 147	220**90881**-00
Série alimentateur 700mADc 220-240V 50/60Hz					
6W/700mA	**7,7W**	1-3	0,045	32 - 22 - 76	220**90884**-00
8W/700mA	**9,8W**	1-3	0,050	38 - 22 - 75	220**90896**-00
9W/700mA	**9W**	1	0,050	38 - 22 - 75	220**90835**-00
16,8W/700mA	**16,8W**	1-6	0,080	38 - 23 - 125	220**90891**-00
20W/700mA	**20W**	1-8	0,150	44 - 22 - 147	220**90882**-00
Série alimentateur 1ADc 220-240V 50/60Hz					
20W/1A	**20W**	1-6	0,150	40 - 25 - 165	220**90898**-00

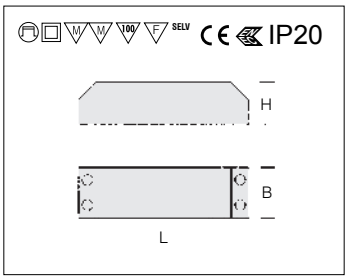

- Version à courant constant pour Power LED
- bornes à vis 1,5 mm ²
- Protection court-circuit, surcharge, circuit ouvert et thermique
- Haute performance avec une perte minimum de chaleur et une fiabilité absolue
- Conformité avec EN61347-2-13 EN61347-1, EN62384, EN55015, EN61000-3-2, EN61547

*** Valeurs indicatives**

Série alimentateur 12VDc 220-240V 50/60Hz					
Modèle	Puissance de sortie driver Max (W)	n°. LED*	poids (Kg)	Mesure (mm) **B - H - L**	code
6W/12V	**6W**	-	0,045	32 - 22 - 76	220**90885**-00
8W/12V	**8,4W**	-	0,050	38 - 22 - 75	220**90897**-00
16,8W/12V	**16,8W**	-	0,080	38 - 23 - 125	220**90892**-00
20W/12V	**20W**	-	0,150	40 - 25 - 165	220**90838**-00
Série alimentateur 24VDc 220-240V 50/60Hz					
16,8W/24V	**16,8W**	-	0,080	38 - 23 - 125	220**90893**-00
20W/24V	**20W**	-	0,150	55 - 19 - 145	220**90839**-00
70W/24V	**70W**	-		60 - 35 - 225	220**92022**-00

- Version à courant constant pour Power LED
- bornes à vis 1,5 mm ²
- Protection court-circuit, surcharge, circuit ouvert et thermique
- Haute performance avec une perte minimum de chaleur et une fiabilité absolue
- Conformité avec EN61347-2-13 EN61347-1, EN62384, EN55015, EN61000-3-2, EN61547

Driver IP67 per LED 24V	
puissance/W	code
220-240V 50-60Hz/24VDC 75W	220**92030**-00
220-240V 50-60Hz/24VDC 100W	220**92036**-00
220-240V 50-60Hz/24VDC 150W	220**92038**-00

Sortie en tension pour connecter MASTER/ SLAVE à l'alimentation version 24V.

Boîtier étanche avec alim. LED 24V gradable 1-10V / DALI		
puissance/W	couleur	code
220-240V 50-60Hz/24VDC 100W (1-10V)	noir	220**92081**-00
220-240V 50-60Hz/24VDC 100W (DALI)	noir	220**92081-1241**

Boîtier IP65 avec driver 24V - 100W pour LED 24V. Fournie avec son interface gradable 1-10V / DALI et avec 4 presse-étoupes diam. extérieur de 9/12mm. Elle permet d'alimenter et dimmer 2 canaux 50W max pour un total de 100W.

Interface avec gradateur		
Vin/Vout 24VDC 120W 1-10V	interface DIM 1-10V	220**90841**-00
Vin/Vout 24VDC 120W DALI	interface DIM DALI	220**90841-1241**

Transformateur électronique avec gradateur					
Modèle	Puissance de sortie driver Max (W)	Type de contrôle	poids (Kg)	Mesure (mm) **B - H - L**	codice
ALD 8	**15W (IDC: 0.350 A)**	1-10V / PUSH	0.110	67-21-103	220**90837-12**
ALD 1	**16.8W (IDC: 0.350 A)** **16.8W (IDC: 0.500 A)** **16.8W (IDC: 0.700 A)** **16.8W (VDC: 24V)** **8.4W (VDC: 12V)**	DALI	0.050	51-26-155	220**90837-1241**
ALD 2	**15.0W (IDC: 0.350 A)** **25.0W (IDC: 0.700 A)** **22.0W (IDC: 0.500 A)** **20.0W (VDC: 24V)**	1-10V / PUSH	0.110	67-21-103	220**90840**-00
ALD 3	**25.0W (IDC: 0.350 A)** **35.0W (IDC: 0.500 A)** **50.0W (IDC: 0.700 A)** **50.0W (IDC: 1.050 A)**	1-10V / PUSH	0.150	67-22-125	220**90845-12**
ALD 4	**25.0W (IDC: 0.350 A)** **35.0W (IDC: 0.500 A)** **50.0W (IDC: 0.700 A)** **50.0W (IDC: 1.050 A)**	DALI	0.150	67-22-125	220**90845-1241**
ALD 5	**6.0W (IDC: 0.350 A)**	1-10V / PUSH	0.060	50-22-67	220**90849**-00
ALD 6	**18.0W (IDC: 0.700 A)**	1-10V	0.150	52-33-109	220**90834**-00
ALD 7	**35.0W (VDC: 24V)**	DALI / PUSH	0.150	43-30-195	220**90846**-00

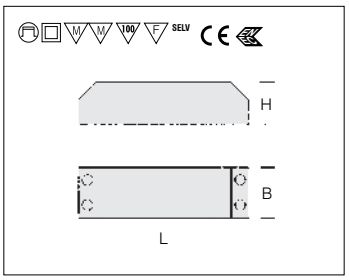

- Bornes à vis 1,5 mm ²
- Protection court-circuit, surcharge, circuit ouvert et thermique
- Haute performance avec une perte minimum de chaleur et une fiabilité absolue
- Conformité avec EN61347-2-13 EN61347-1, EN62384, EN55015, EN61000-3-2, EN61547

Info - Pictogrammes spécifiques

NEW PRODUITS

PERFORMANCE
Techniques - Éclairage - Photométrique

± 10% input VOLTAGE

La lampe à Led peut fontionner à une tension d'entrée avec un range de ± 10% de la valeur indiquée.

EXEMPLE: LED GU10 SMD 6W		
Tension d'entrée		
AC100-240 V	±10% ↔	AC90-265 V

32 A Débit maximum conducteurs voie 32A

16 A Débit maximum conducteurs voie 16A

DIMM Appareils avec alimentation électronique gradable.

DIMM DIG Appareils avec alimentation électronique à gradation numérique (DALI).

PUSH DIG Appareils câblés avec ballast électronique avec gradateur d'intensité digital PUSH DALI.

EM S.A. Appareils câblés avec circuit en urgence permanent (éclairage + urgence).

EM S.E. Appareils câblés avec circuit en urgence non permanent (seulement urgence).

-0050 EM-EC Luminaire de type permanent avec driver AC/DC alimenté par une source centralisée, autrement dit non incorporée au luminaire.

S Appareil sans alimentation avec douille

S+L Appareil sans alimentation + LED.

CLD Alimentation électronique 230/240V - 50/60Hz + LED

CLD-D Alimentation électronique gradable 230/240V-50/60Hz + LED

CLD D-DIG Alimentation électronique à gradation numérique 230/240V-50/60Hz (DALI) + LED

CLD DW (HCL) Alimentation électronique à gradation wireless - HCL

CLD-E Alimentation électronique 230/240V - 50/60Hz + éclairage de secours + LED

CLD D-E Alimentation électronique gradable 230/240V-50/60Hz + éclairage de secours + LED.

CLD EC Appareil avec câblage de sécurité à alimentation centralisée.

Dans tout le catalogue il est possible de trouver des articles, généralement les plus récents, présentant un numéro double (sous-code) à la suite du code habituel à six chiffres. Ces sous-codes indiquent l'équipement du produit. Au moment de la commande, reporter le code complet (sous-code compris) indiquant ce qui suit:

Orientabilité sur l'axe horizontal en 0°.

Orientabilité sur l'axe vertical en 0°.

U.V. Peinture stabilisée aux rayons UV, anti-jaunissement. Appareil fabriqué avec des matériaux stabilisés.

Dimension du trou d'encastrement rond

Dimensions du trou de l'encastrement

L'appareil ne doit en aucun cas etre reuvert avec du materiau isolant.

Faisceau étroit

Faisceau moyen

Faisceau large

Faisceau extra-large

Faisceau asymétrique

Lumière directe et indirecte simultanément

Appareils à installer au mur ou au plafond avec base

Appareils à installer sur voie au mur, au plafond ou en suspension

Appareils à installer au mur, au plafond ou en suspension

Superficie d'exposition au vent d'un appareil.

Température de fonctionnement minimale et maximale. Les températures spécifiques de chaque produit sont fournies sur demande.

Produit avec des matériaux incassables.

MILIEUX MEDICAUX: chambres d'hôpital, salles opératoires, dispensaires, secours d'urgence, couloirs, chambres aseptiques UNI EN 12464

ECOLES: classes, salles d'enseignement, laboratoires, salles de réunions UNI EN 12464

ESPACES OUVERTS: bureaux ouverts, grands espaces, milieux publics, salles d'attente UNI EN 12464

ART ET CULTURE: cinémas, théâtres, musées, galeries, églises, bibliothèques, auditoriums, monuments UNI EN 12464

ESPACES EN COMMUN: couloirs, escaliers, ascenseursi UNI EN 12464

CENTRES COMMERCIAUX: magasins en général, salons d'exposition, vitrines, supermarchés, aéroports, façades de magasins UNI EN 12464

LOCAUX SECONDAIRES: salles des machines, caves, garde-robe, dépôts, garages, vestiaires, cuisines, toilettes UNI EN 12464

LOCAUX PRIMAIRES: maison, hôtels, chambres, bars, restaurants, cantines UNI EN 12464

GRANDE DISTRIBUTION Centres commerciaux, supermarchés, hypermarchés.

GYMNASES, ZONES FITNESS

LIEUX RELIGIEUX

BATEAUX YACHT et BUSINESS BATEAU

HOTEL

PISCINES

FAÇADES

ÉCLAIRAGE DE STYLE : Idéal pour les applications en centre-ville

ENTREPOTS : hangars, magasins, dépôts, production, hangars. UNI EN 12464.

BUREAUX SPECIFIQUES : bureau individuel, salles de conférences, standards, bureaux avec terminaux informatiques. UNI EN 12464

BUREAUX AVEC TERMINAUX INFORMATIQUES : centres de calcul, bureaux de projet et dessin, salles de réunions, banques, locaux où l'activité à l'ordinateur. UNI EN 12464

BUREAUX AVEC TERMINAUX INFORMATIQUES : activité continue. UNI EN 12464.

-00= appareil de base
-08= appareil avec alimentation électronique (EL)
-09= appareil avec alimentation électronique (EL) + groupe d'urgence (EM) (1h)
-12= appareil avec gradateur DIMM 1-10V
-15= appareil avec allumages séparés
-19= appareil avec capteur de lumière / présence
-31= appareil avec groupe d'urgence (EM 3h)
-39= appareil avec LED 3000K
-68= appareil avec LED 4000K
-88= articles avec châssis pour l'encastrement en faux-plafonds de plâtre
-89= version avec technologie HCL
-0024= version avec technologie Tunable White
-0050= appareil avec câblage de sécurité à alimentation centralisée
-0072= version spécial en ligne continue
-0092= articles avec multidétecteur intégré
-0928= appareil avec LED 3000K + groupe d'urgence (EM 1h)
-1213= appareil avec LED 4000K + avec gradateur DIMM 1-10V
-1228= appareil avec LED 3000K + avec gradateur DIMM 1-10V
-1241= appareil avec gradateur DIG numérique DALI
-1245= appareil avec gradateur DIG numérique PUSH-DALI
-1928= appareil avec LED 3000K + capteur de lumière / présence
-1957= appareil avec capteur de lumière / présence + groupe d'urgence (EM 3h)
-3113= appareil avec LED 4000K + groupe d'urgence (EM 3h)
-3128= appareil avec LED 3000K + groupe d'urgence (EM 3h)
-3941= appareil avec LED 3000K + gradateur DIG numérique DALI
-3945= appareil avec LED 3000K + gradateur PUSH DALI
-3957= appareil avec LED 3000K + groupe d'urgence (EM 3h)
-6809= appareil avec LED 4000K + groupe d'urgence (EM 1h)
-6841= appareil avec LED 4000K + gradateur DIG numérique DALI

Versions avec LED spéciales pour le secteur **FOOD** (*Red Meat, Marbled Meat, Fish, Bread & Pastries e Produce*).
-00000034 = BREAD **-00000035** = FRUIT/VEGETABLE **-00000036** = MEAT **-00000037** = FISH

International Protection
Le préfixe IP suivi de deux chiffres significatifs indique la résistance de l'appareil contre la pénétration des solides et liquides. Indice de protection (publication IEC 529)
1er chiffre: protection contre la pénétration de corps solides et le contact avec les éléments sous tension.
2e chiffre: protection contre l'infiltration des liquides.
3e chiffre: résistance mécanique IK.

IP20 Protection contre la pénétration de corps solides et l'infiltration de la pluie

IP23 Protection contre la pénétration de corps solides et l'infiltration de la pluie

IP40 Protection contre la pénétration de corps solides Ø >1 mm, mais pas contre l'infiltration des liquides

IP43 Protection contre la pénétration de corps solides Ø >1 mm et l'infiltration de la pluie

IP44 Protection contre la pénétration de corps solides Ø >1 mm et les éclaboussures

IP54 Protection contre la pénétration de la poussière et les éclaboussures

IP55 Protection contre la pénétration de la poussière et les jets d'eau

IP65 Etanche à la poussière et protégé contre les jets d'eau

IP67 Etanche à la poussière et protégé contre les effets des lames d'eau

IK Protégés contre l'énergie d'impact.

DEGRÉ DE PROTECTION CONTRE LES IMPACTS MÉCANIQUES		
classement second règle: **EN 50102 o NF C 20-015**		
Énergie de coup	NF C 20-010	3° chiffre nos cat
IK	**J**	**IP**
00	0	0
01	0,15	-
02	0,20	1
03	0,35	-
04	0,50	3
05	0,70	-
06	1	-
07	2	5
08	5	-
-	6	7
09	10	-
10	20	9

NO

LES ARMATURES IP65
en polycarbonate sont un indice de protection IP65/66 si elles sont installées dans des ambiances où la température ne dépasse pas 45°C. L'exposition directe aux rayons du soleil fait facilement franchir 45°C et compromet ainsi l'indice de protection.Il est conseillé de les utiliser de façon appropriée, sans altérer leurs qualités mécaniques et de protection (IP65/66) et de **ne pas les installer sur des surfaces sujettes à de fortes vibrations**, à l'extérieur sur des câbles ou sur des mâts fins. Pour ces conditions-ci, utiliser les armatures étanches en acier.

Dans de nombreux cas, on entend parler de sécurité photobiologique. Il s'agit d'un facteur très important car il indique la quantité de radiations émises par toutes les sources ayant une longueur d'onde comprise entre 200nm et 3000nm. Si l'exposition est excessive, les radiations peuvent être dangereuses pour l'homme. La norme EN 62471 fixe le classement des sources en groupes de risque.

RG0 **RG0:** le luminaire ne présente aucun risque photobiologique aux termes de la norme NF EN 62471.

RG0 Ethr **RG0 Ethr:** le luminaire ne présente aucun risque photobiologique aux termes de la norme NF EN 62471 - IEC/TR 62778. Le cas échéant, nous consulter pour connaître la distance à partir de la position de l'observateur.

RG1 **RG1 (risque faible) :** le luminaire ne présente pas un risque lié aux limites d'exposition en condition d'utilisation normale.

UGR<16 UGR<19 UGR<22 **L'UGR** (*unified glare rating*) est une valeur internationale établie suivant la méthode unifiée d'évaluation de l'éblouissement direct des luminaires. La norme européenne pour l'éclairage des lieux de travail intérieurs **NF EN 12464-1** définit une valeur UGR spécifique pour chaque application, comprise entre **10 et 30**. **Plus cette valeur est basse, plus l'éblouissement est négligeable**.

LOW FLICKER **Low Flicker :** luminaire avec flicker très limité; uniformité lumineuse pour une plus grande sécurité visuelle.

Colour quality L'indice de rendu des couleurs ou Couleur Rendering Index (**CRI**) détermine la capacité de la source lumineuse artificielle à restituer fidèlement la couleur de l'objet qu'elle éclaire. Son échelle de mesure va de **0 à 100**, où **0 est le minimum** et **100 le maximum**.

Differents systèmes de gestion de l'éclairage au point lumineux ou centralisés avec capteurs de présence/luminositè externes (voir chapitre *composants techniques*).

RADAR SENSOR intégré (sous-code -19) : Il s'agit d'un détecteur qui Il détecte immédiatement tous les déplacements dans son champ d'action.

CASAMBI Systèmes de gestion de l'éclairage (pour appareils DALI avec sous-code -1241) utilisant la technologie Casambi, solution de pointe pour le contrôle de l'éclairage basé sur la technologie Bluetooth à basse consommation (BLE).

Appareil disponible en version Tunable White et HCL.

Pour **Fosnova** le certificat du système de qualité (CSQ-IQNET) selon les normes UNI EN ISO 9001:2015 est une étape importante dans son parcours évolutif pour l'amélioration de ses process industriels afin de satisfaire totalement sa clientèle.

CE Indique qu'un produit peut circuler librement au sein de l'Union Européenne. Certifie que le produit répond aux normes fondamentales de sécurité. Tous les produits Fosnova respectent les directives de "compatibilité électromagnétique" (2014/30/EU) et "matériel électrique à basse tension"(2014/35/EU).

03 Certificat de conformité européenne ENEC qui substitue toutes les **normes d'homologation nationales de la CEE,** sur la base de la norme européenne EN60598.

ENEC certificat de conformité européen:
EN COURS D'APPROBATION

Certificat de conformité européenne ENEC qui substitue toutes les **normes d'homologation nationales de la CEE,** sur la base de la norme européenne EN60598.

Appareil de classe II (double isolation). Mise à la terre non nécessaire.

V.. V0: L'échantillon s'éteint d'ici 5" (sans gouttes)
V2: L'échantillon s'éteint d'ici 25" (gouttes possibles)

L..B.. **Durée de vie attendue LED**
Le symbole « L » indique la durée de vie de la LED (par exemple L70 où 70 représente le pourcentage de l'intensité du flux lumineux). La valeur « B », suivie d'une valeur comprise entre 10 et 50, indique la qualité du composant utilisé, en définissant le pourcentage de la LED qui ne garde pas les caractéristiques déclarées après heures d'utilisation.

Le luminaire est équipé d'un driver avec DIP SWITCH intégré pour régler le courant de sortie.

CCT SWITCH Appareils avec CCT switch : la version standard inclut un commutateur pour sélectionner la température de couleur.

CCT POWER Appareils avec CCT/POWER : la version standard inclut un commutateur pour sélectionner la température de couleur et la puissance totale de l'appareil.

POWER SWITCH Appareils avec POWER : la version standard inclut un commutateur pour sélectionner la la puissance totale de l'appareil.

Code Fosnova	conf. pièces	page
22001491-00	1	160
22001492-00	1	160
22003106-00	1	403, 409
22003107-00	1	409
22003112-00	1	160, 263
22003113-00	1	263
22003116-00	1	409
22003117-00	1	403, 409
22003118-00	1	160, 403, 409
22003119-00	1	403, 409
22003120-00	1	160, 199, 263, 403
22003121-00	1	199, 227, 403
22003125-00	1	160, 263, 403
22003130-00	1	199, 227, 360, 361, 403, 409
22003135-00	1	403
22003136-00	1	409
22003137-00	1	403, 409
22003138-00	1	403, 409
22003139-00	1	403, 409
22003140-00	1	263
22003149-00	1	263
22003166-00	1	160, 199, 227, 230, 233, 263, 360, 361, 403, 409
22003171-00	1	160
22003174-00	1	160, 263, 409
22003175-00	1	409
22003176-00	1	160, 409
22003177-00	1	409
22003186-00	1	403, 409
22003187-00	1	409
22003190-00	1	160, 199, 263, 360, 361, 403, 409
22003265-00	1	264
22003410-00	1	263
22003411-00	1	160, 263
22004112-00	1	8, 10, 16, 18, 20, 24, 27, 28, 32, 34, 36, 38, 40, 44, 48, 50, 52, 56, 59, 60, 64, 66, 70, 73, 74, 77, 78, 81, 82, 90, 92, 94, 96, 99, 101, 103, 104, 112, 116, 118, 122, 124, 129, 130, 132, 134, 136, 138, 140, 143, 151, 160, 234
22005130-00	1	252, 253, 255, 386, 389, 390
22005131-00	1	252, 253, 255, 386, 389, 390
22005132-00	1	86
22005226-00	1	403
22011730-0072	1	226
22011730-3972	1	226
22011731-0072	1	226
22011731-3972	1	226
22012210-00	1	237
22012211-00	1	237
22012212-00	1	237
22012213-00	1	237
22012710-1241	1	321
22012711-1241	1	321
22012712-1241	1	321
22012713-1241	1	321

Code Fosnova	conf. pièces	page
22012730-1241	1	321
22012731-1241	1	321
22012732-1241	1	321
22012733-1241	1	321
22013070-00	1	231
22013070-1241	1	231
22013070-68	1	231
22013070-6841	1	231
22013071-00	1	231
22013071-1241	1	231
22013071-68	1	231
22013071-6841	1	231
22013072-00	1	231
22013072-1241	1	231
22013072-68	1	231
22013072-6841	1	231
22013073-00	1	231
22013073-1241	1	231
22013073-68	1	231
22013073-6841	1	231
22013074-00	1	231
22013074-1241	1	231
22013074-68	1	231
22013074-6841	1	231
22013075-00	1	231
22013075-1241	1	231
22013075-68	1	231
22013075-6841	1	231
22013076-00	1	231
22013076-1241	1	231
22013076-68	1	231
22013076-6841	1	231
22013077-00	1	231
22013077-1241	1	231
22013077-68	1	231
22013077-6841	1	231
22013078-00	1	233
22013078-1241	1	233
22013078-68	1	233
22013078-6841	1	233
22013079-00	1	233
22013079-1241	1	233
22013079-68	1	233
22013079-6841	1	233
22013310-00	1	402
22013313-00	1	402
22013330-00	1	402
22013333-00	1	402
22013610-00	1	234
22013610-1241	1	234
22013611-00	1	234
22013611-1241	1	234
22013612-00	1	234
22013612-1241	1	234
22013710-00	1	235
22013710-68	1	235
22013711-00	1	235
22013711-68	1	235
22015011-00	1	408
22015031-00	1	408

Code Fosnova	conf. pièces	page
22015071-00	1	408
22015072-00	1	408
22015112-00	1	408
22015132-00	1	408
22015172-00	1	408
22015173-00	1	408
22015213-00	1	408
22015233-00	1	408
22015273-00	1	408
22015274-00	1	408
22015374-00	1	408
22015375-00	1	408
22020510-00	1	407
22020511-00	1	407
22020512-00	1	407
22020513-00	1	407
22020514-00	1	407
22022870-00	1	263
22022890-00	1	263
22023031-00	1	409
22023032-00	1	403, 409
22023316-00	1	403, 409
22023317-00	1	403, 409
22023336-00	1	403, 409
22023337-00	1	403, 409
22024301-00	1	151
22025102-00	1	408
22025104-00	1	410
22025105-00	1	410
22025106-00	1	410
22025107-00	1	411
22025108-00	1	411
22025110-00	1	408
22025111-00	1	410
22025112-00	1	410
22025113-00	1	410
22025114-00	1	411
22025115-00	1	411
22025117-00	1	411
22025118-00	1	411
22025131-00	1	408
22025132-00	1	410
22025133-00	1	410
22025134-00	1	410
22025135-00	1	411
22025136-00	1	411
22025138-00	1	411
22025139-00	1	411
22025171-00	1	411
22025173-00	1	411
22025404-00	1	408
22025410-00	1	408
22025435-00	1	408
22025505-00	1	409
22025510-00	1	409
22025515-00	1	409
22025533-00	1	409
22025536-00	1	409
22025572-00	1	409
22025610-00	1	409

Code Fosnova	conf. pièces	page
22025611-00	1	403, 409
22025820-00	1	244, 246, 248
22025821-00	1	244, 246, 248
22025822-00	1	244, 246, 248
22025843-00	1	199
22025844-00	1	227
22025844-33	1	227
22025877-00	1	199
22025879-00	1	227
22025961-00	1	230, 233
22025979-00	1	230, 233
22026218-00	1	404
22026218-09	1	404
22026238-00	1	404
22026238-09	1	404
22026290-00	1	405, 407
22026291-00	1	405
22026571-00	1	403
22026572-00	1	407
22026610-00	1	404
22026610-09	1	404
22026611-00	1	404
22026611-09	1	404
22026612-00	1	404
22026612-09	1	404
22026613-00	1	405
22026613-09	1	405
22026614-00	1	405
22026614-09	1	405
22026615-00	1	405
22026615-09	1	405
22026616-00	1	405
22026616-09	1	405
22026617-00	1	405
22026617-09	1	405
22026618-00	1	405
22026618-09	1	405
22026619-00	1	403
22026630-00	1	404
22026630-09	1	404
22026631-00	1	404
22026631-09	1	404
22026632-00	1	404
22026632-09	1	404
22026633-00	1	405
22026633-09	1	405
22026634-00	1	405
22026634-09	1	405
22026635-00	1	405
22026635-09	1	405
22026636-00	1	405
22026636-09	1	405
22026637-00	1	405
22026637-09	1	405
22026638-00	1	405
22026638-09	1	405
22026710-00	1	404
22026710-09	1	404
22026711-00	1	404
22026711-09	1	404

Code Fosnova	conf. pièces	page
22026730-00	1	404
22026730-09	1	404
22026731-00	1	404
22026731-09	1	404
22026810-00	1	405
22026810-09	1	405
22026811-00	1	407
22026830-00	1	405
22026830-09	1	405
22026960-00	1	160
22027130-00	1	297, 298
22027131-00	1	297, 298
22028010-00	1	199
22028030-00	1	199
22028031-00	1	227
22028212-00	1	241, 243
22028213-00	1	241, 243
22028301-00	1	245
22028302-00	1	245
22028303-00	1	245
22028304-00	1	245
22028305-00	1	245
22028306-00	1	245
22028308-00	1	245
22028309-00	1	245
22028320-00	1	245
22028321-00	1	245
22028412-00	1	245, 247, 249
22028510-00	1	249
22028511-00	1	249
22028513-00	1	247
22028514-00	1	247
22028515-00	1	247
22028610-00	1	249
22028611-00	1	247
22028612-00	1	247
22028613-00	1	247
22028614-00	1	249
22028615-00	1	249
22028616-00	1	247
22028618-00	1	247
22028619-00	1	247
22029020-00	1	78, 80, 90, 94, 116, 130, 136
22029026-00	1	78, 80, 90, 94, 116, 130, 136
22029060-00	1	78, 80, 90, 94, 116, 130, 136
22029070-00	1	78, 80, 90, 94, 116, 130, 136
22029080-00	1	78, 80, 90, 94, 116, 130, 136
22031630-00	1	108
22031631-00	1	108
22031632-00	1	108
22032030-00	1	109
22032130-00	1	109
22032131-00	1	109
22032210-00	1	110
22032211-00	1	110
22032212-00	1	110
22032310-00	1	111

Code Fosnova	conf. pièces	page
22032311-00	1	111
22032312-00	1	111
22032313-00	1	111
22033030-00	1	275
22033031-00	1	275
22033130-00	1	275
22033131-00	1	275
22033132-00	1	275
22035310-00	1	280
22035310-39	1	280
22035311-00	1	281
22035311-39	1	281
22035330-00	1	280
22035330-39	1	280
22035331-00	1	281
22035331-39	1	281
22035370-00	1	280
22035370-39	1	280
22035371-00	1	281
22035371-39	1	281
22035410-00	1	280
22035410-39	1	280
22035411-00	1	281
22035411-39	1	281
22035430-00	1	280
22035430-39	1	280
22035431-00	1	281
22035431-39	1	281
22035470-00	1	280
22035470-39	1	280
22035471-00	1	281
22035471-39	1	281
22036010-00	1	271
22036110-00	1	271
22036210-00	1	270
22036310-00	1	272
22036430-00	1	273
22036530-00	1	276
22036630-00	1	276
22036730-00	1	277
22036731-00	1	277
22036830-00	1	274
22036930-00	1	277
22040810-00	1	375
22040810-68	1	375
22040812-00	1	375
22040812-68	1	375
22040814-00	1	375
22040814-68	1	375
22040816-00	1	375
22040816-68	1	375
22040830-00	1	375
22040830-68	1	375
22040832-00	1	375
22040832-68	1	375
22040834-00	1	375
22040834-68	1	375
22040836-00	1	375
22040836-68	1	375
22040910-1241	1	317

Code Fosnova	conf. pièces	page
22040910-6841	1	317
22040911-1241	1	317
22040911-6841	1	317
22040912-1241	1	317
22040912-6841	1	317
22040913-1241	1	317
22040913-6841	1	317
22040930-1241	1	317
22040930-6841	1	317
22040931-1241	1	317
22040931-6841	1	317
22040932-1241	1	317
22040932-6841	1	317
22040933-1241	1	317
22040933-6841	1	317
22042410-00	1	295
22042410-0050	1	295
22042410-09	1	295
22042410-19	1	295
22042411-00	1	295
22042411-0050	1	295
22042411-09	1	295
22042411-19	1	295
22042412-00	1	295
22042412-0050	1	295
22042412-09	1	295
22042412-19	1	295
22042413-00	1	295
22042413-0050	1	295
22042413-09	1	295
22042413-19	1	295
22042414-1957	1	294
22042510-00	1	287
22042511-00	1	287
22042512-00	1	287
22042512-19	1	287
22042513-00	1	287
22042513-19	1	287
22042514-00	1	287
22042514-19	1	287
22042515-00	1	287
22042515-19	1	287
22042516-00	1	289
22042516-19	1	289
22042517-00	1	289
22042517-19	1	289
22042518-00	1	289
22042518-19	1	289
22042613-00	1	289
22042613-19	1	289
22042710-00	1	293
22042710-0050	1	293
22042710-09	1	293
22042710-0928	1	293
22042710-19573000	1	293
22042710-1241	1	293
22042710-19	1	293
22042710-1928	1	293
22042710-1957	1	293

Code Fosnova	conf. pièces	page
22042710-31	1	293
22042710-3128	1	293
22042710-39	1	293
22042710-3941	1	293
22042710-3950	1	293
22042711-00	1	293
22042711-0050	1	293
22042711-09	1	293
22042711-0928	1	293
22042711-1241	1	293
22042711-19	1	293
22042711-1928	1	293
22042711-31	1	293
22042711-3128	1	293
22042711-39	1	293
22042711-3941	1	293
22042711-3950	1	293
22042810-00	1	291
22042810-39	1	291
22042811-00	1	291
22042811-39	1	291
22042812-00	1	291
22042812-39	1	291
22042910-00	1	291
22042910-39	1	291
22042911-00	1	291
22042911-39	1	291
22042912-00	1	291
22042912-39	1	291
22043310-00	1	376
22043310-68	1	376
22043312-00	1	376
22043312-68	1	376
22043314-00	1	376
22043314-68	1	376
22043330-00	1	376
22043330-68	1	376
22043332-00	1	376
22043332-68	1	376
22043334-00	1	376
22043334-68	1	376
22043410-00	1	377
22043410-68	1	377
22043412-00	1	377
22043412-68	1	377
22043414-00	1	377
22043414-68	1	377
22043430-00	1	377
22043430-68	1	377
22043432-00	1	377
22043432-68	1	377
22043434-00	1	377
22043434-68	1	377
22044010-00	1	381
22044011-00	1	383
22044012-00	1	383
22044013-00	1	381
22044014-00	1	380
22044015-00	1	380
22044030-00	1	381

Code Fosnova	conf. pièces	page
22044031-00	1	383
22044032-00	1	383
22044033-00	1	381
22044034-00	1	380
22044035-00	1	380
22044110-1241	1	316
22044111-1241	1	316
22044112-1241	1	316
22044113-1241	1	317
22044130-1241	1	316
22044131-1241	1	316
22044132-1241	1	316
22044133-1241	1	317
22045010-1241	1	318
22045030-1241	1	318
22046010-00	1	286
22046110-00	1	286
22046210-00	1	282
22046311-00	1	283
22046312-00	1	283
22046313-00	1	283
22046410-00	1	285
22046411-00	1	285
22047010-00	1	70
22047010-1241	1	70
22047011-00	1	74
22047012-00	1	74
22047030-00	1	70
22047030-1241	1	70
22047031-00	1	74
22047032-00	1	74
22047110-00	1	70
22047110-1241	1	70
22047111-00	1	71
22047112-00	1	73
22047112-1241	1	73
22047113-00	1	75
22047114-00	1	75
22047115-00	1	71
22047115-1241	1	71
22047130-00	1	70
22047130-1241	1	70
22047131-00	1	71
22047132-00	1	73
22047132-1241	1	73
22047133-00	1	75
22047134-00	1	75
22047135-00	1	71
22047135-1241	1	71
22047210-00	1	73
22047210-1241	1	73
22047230-00	1	73
22047230-1241	1	73
22047310-00	1	72
22047330-00	1	72
22061410-00	1	91
22061470-00	1	91
22061801-00	1	105
22061801-68	1	105
22061802-00	1	105
22061802-68	1	105
22061804-00	1	104
22061804-68	1	104
22061808-00	1	100
22061809-00	1	102
22061810-00	1	101
22061810-68	1	101
22061811-00	1	101
22061811-68	1	101
22061813-00	1	102
22061813-68	1	102
22061814-00	1	103
22061814-68	1	103
22061818-00	1	100
22061818-68	1	100
22061819-00	1	103
22061819-68	1	103
22062410-00	1	64
22063212-00	1	99
22063213-00	1	98
22063233-00	1	99
22063234-00	1	98
22063264-00	1	99
22063271-00	1	99
22063291-00	1	99
22065510-00	1	92
22065510-12	1	92
22065511-00	1	92
22065511-12	1	92
22065512-00	1	92
22065512-12	1	92
22065513-00	1	92
22065513-12	1	92
22065514-00	1	92
22065514-12	1	92
22065515-00	1	92
22065515-12	1	92
22065530-00	1	92
22065530-12	1	92
22065531-00	1	92
22065531-12	1	92
22065532-00	1	92
22065532-12	1	92
22065533-00	1	92
22065533-12	1	92
22065534-00	1	92
22065534-12	1	92
22065535-00	1	92
22065535-12	1	92
22065610-00	1	40
22065610-39	1	40
22065612-00	1	36
22065612-1241	1	36
22065612-39	1	36
22065612-3941	1	36
22065613-00	1	37
22065613-1241	1	37
22065613-39	1	37
22065613-3941	1	37
22065614-00	1	40
22065614-39	1	40
22065615-00	1	41
22065615-39	1	41
22065616-00	1	37
22065616-09	1	37
22065616-0928	1	37
22065616-1241	1	37
22065616-39	1	37
22065616-3941	1	37
22065617-00	1	41
22065617-39	1	41
22065618-00	1	37
22065618-09	1	37
22065618-0928	1	37
22065618-1241	1	37
22065618-39	1	37
22065618-3941	1	37
22065710-00	1	38
22065710-39	1	38
22065712-00	1	36
22065712-1241	1	36
22065712-39	1	36
22065712-3941	1	36
22065713-00	1	37
22065713-1241	1	37
22065713-39	1	37
22065713-3941	1	37
22065714-00	1	39
22065714-39	1	39
22065716-00	1	37
22065716-09	1	37
22065716-0928	1	37
22065716-1241	1	37
22065716-39	1	37
22065716-3941	1	37
22065717-00	1	39
22065717-39	1	39
22065810-00	1	93
22065810-12	1	93
22065811-00	1	93
22065811-12	1	93
22065812-00	1	93
22065812-12	1	93
22065813-00	1	93
22065813-12	1	93
22065814-00	1	93
22065814-12	1	93
22065815-00	1	93
22065815-12	1	93
22065830-00	1	93
22065830-12	1	93
22065831-00	1	93
22065831-12	1	93
22065832-00	1	93
22065832-12	1	93
22065833-00	1	93
22065833-12	1	93
22065834-00	1	93
22065834-12	1	93
22065835-00	1	93
22065835-12	1	93
22066301-00	1	92
22066301-12	1	92
22066318-00	1	92
22066318-12	1	92
22066319-00	1	92
22066319-12	1	92
22066335-00	1	92
22066335-12	1	92
22066336-00	1	92
22066336-12	1	92
22066339-00	1	92
22066339-12	1	92
22066615-00	1	93
22066615-12	1	93
22066616-00	1	93
22066616-12	1	93
22066617-00	1	93
22066617-12	1	93
22066635-00	1	93
22066635-12	1	93
22066636-00	1	93
22066636-12	1	93
22066637-00	1	93
22066637-12	1	93
22066717-00	1	91
22066777-00	1	91
22067210-00	1	86
22067213-00	1	65
22067214-00	1	65
22067230-00	1	86
22067260-00	1	86
22067270-00	1	86
22067310-00	1	86
22067330-00	1	86
22067370-00	1	86
22067460-00	1	87
22067510-00	1	87
22067710-00	1	88
22067712-00	1	88
22067730-00	1	88
22067732-00	1	88
22067910-00	1	89
22067912-00	1	89
22067930-00	1	89
22067932-00	1	89
22068110-00	1	99
22068115-00	1	99
22068130-00	1	99
22068135-00	1	99
22068160-00	1	99
22068165-00	1	99
22068170-00	1	99
22068175-00	1	99
22068190-00	1	99
22068195-00	1	99
22068310-00	1	97
22068311-12	1	97
22068315-00	1	97
22068330-00	1	97

Code Fosnova	conf. pièces	page
22068331-12	1	97
22068335-00	1	97
22068360-00	1	97
22068361-12	1	97
22068365-00	1	97
22068370-00	1	97
22068371-12	1	97
22068375-00	1	97
22068390-00	1	97
22068391-12	1	97
22068395-00	1	97
22068413-00	1	94
22068433-39	1	94
22068513-00	1	95
22068613-00	1	95
22068715-00	1	96
22070210-00	1	258
22070211-00	1	258
22070310-00	1	259
22070410-00	1	259
22071010-00	1	256
22071010-1241	1	256
22071010-68	1	256
22071010-6841	1	256
22071070-00	1	256
22071070-1241	1	256
22071070-68	1	256
22071070-6841	1	256
22071110-00	1	257
22071110-1241	1	257
22071110-68	1	257
22071110-6841	1	257
22071170-00	1	257
22071170-1241	1	257
22071170-68	1	257
22071170-6841	1	257
22071210-00	1	257
22071210-1241	1	257
22071210-68	1	257
22071210-6841	1	257
22071270-00	1	257
22071270-1241	1	257
22071270-68	1	257
22071270-6841	1	257
22071710-68	1	257
22071770-68	1	257
22072110-00	1	360
22072110-68	1	360
22072111-00	1	360
22072111-68	1	360
22072112-00	1	360
22072112-68	1	360
22072130-00	1	360
22072130-68	1	360
22072131-00	1	360
22072131-68	1	360
22072132-00	1	360
22072132-68	1	360
22072210-00	1	361
22072210-68	1	361

Code Fosnova	conf. pièces	page
22072211-00	1	361
22072211-68	1	361
22072212-00	1	361
22072212-68	1	361
22072230-00	1	361
22072230-68	1	361
22072231-00	1	361
22072231-68	1	361
22072232-00	1	361
22072232-68	1	361
22073110-00	1	14
22073111-00	1	14
22073112-00	1	14
22073113-00	1	14
22073210-00	1	14
22073211-00	1	14
22073212-00	1	14
22073213-00	1	14
22073310-00	1	15
22073311-00	1	15
22073312-00	1	15
22073313-00	1	15
22073410-00	1	15
22073411-00	1	15
22073412-00	1	15
22073413-00	1	15
22082610-00	1	77
22082610-68	1	77
22082611-00	1	80
22082613-00	1	79
22082615-00	1	82
22082633-00	1	79
22082635-00	1	82
22082660-00	1	80
22082663-00	1	79
22082670-00	1	77
22082670-68	1	77
22082710-00	1	77
22082710-68	1	77
22082713-00	1	79
22082715-00	1	83
22082716-00	1	83
22082733-00	1	79
22082735-00	1	83
22082736-00	1	83
22082760-39	1	79
22082770-00	1	77
22082770-68	1	77
22082815-00	1	83
22082816-00	1	83
22082835-00	1	83
22082836-00	1	83
22083001-00	1	35
22083001-1241	1	35
22083002-00	1	35
22083002-1241	1	35
22083101-00	1	34
22083101-1241	1	34
22084410-00	1	66
22084411-00	1	66

Code Fosnova	conf. pièces	page
22084413-00	1	67
22084415-00	1	66
22084416-00	1	66
22084418-00	1	67
22084511-73	1	279
22084513-00	1	279
22084514-00	1	279
22084533-00	1	279
22084534-00	1	279
22084710-00	1	66
22084711-00	1	66
22084811-00	1	269
22084832-00	1	269
22085710-00	1	273
22085910-00	1	45
22085910-39	1	45
22085912-00	1	45
22085912-39	1	45
22085930-00	1	45
22085930-39	1	45
22085932-00	1	45
22085932-39	1	45
22087808-00	1	44
22087808-39	1	44
22087809-00	1	44
22087809-39	1	44
22087831-00	1	44
22087831-39	1	44
22087832-00	1	44
22087832-39	1	44
22090210-1241	1	241, 243
22090215-1241	1	241, 243
22090218-00	1	241, 243
22090235-00	1	241, 243
22090235-1241	1	241, 243
22090240-1241	1	244
22090241-1241	1	244
22090242-1241	1	244
22090243-1241	1	244
22090244-1241	1	244
22090245-1241	1	244
22090260-00	1	241, 243
22090260-1241	1	241, 243
22090296-00	1	241, 243
22090701-00	1	405
22090723-00	1	235
22090723-1241	1	235
22090724-00	1	235
22090724-1241	1	235
22090731-00	1	405
22090750-00	1	244
22090751-00	1	244
22090752-00	1	244
22090753-00	1	244
22090754-00	1	244
22090755-00	1	244
22090756-00	1	244
22090757-1241	1	244
22090758-1241	1	244
22090780-00	1	414

Code Fosnova	conf. pièces	page
22090781-00	1	414
22090782-00	1	414
22090812-00	1	127
22090813-1241	1	127
22090832-00	1	415
22090834-00	1	415
22090835-00	1	415
22090837-00	1	415
22090837-12	1	415
22090837-1241	1	415
22090838-00	1	415
22090839-00	1	415
22090840-00	1	415
22090841-00	1	415
22090841-1241	1	415
22090845-12	1	415
22090845-1241	1	415
22090846-00	1	415
22090849-00	1	415
22090862-00	1	414
22090863-00	1	414
22090867-00	1	414
22090871-00	1	414
22090880-00	1	415
22090881-00	1	415
22090882-00	1	415
22090883-00	1	415
22090884-00	1	415
22090885-00	1	415
22090886-00	1	415
22090890-00	1	415
22090891-00	1	415
22090892-00	1	415
22090893-00	1	415
22090894-00	1	415
22090895-00	1	415
22090896-00	1	415
22090897-00	1	415
22090898-00	1	415
22090899-00	1	415
22091412-00	1	197
22091412-09	1	197
22091412-1241	1	197
22091432-00	1	197
22091432-09	1	197
22091432-1241	1	197
22091610-00	1	388
22091630-00	1	388
22091670-00	1	388
22092019-00	1	322
22092019-00	1	329
22092022-00	1	415
22092030-00	1	246, 248, 415
22092030-1241	1	246, 248
22092036-00	1	230, 246, 248, 415
22092036-1241	1	246, 248
22092038-00	1	230, 246, 248, 415
22092038-1241	1	246, 248
22092051-00	1	414
22092052-00	1	414

Code Fosnova	conf. pièces	page
22092054-00	1	414
22092055-00	1	230
22092057-00	1	233
22092081-00	1	415
22092081-1241	1	415
22092091-00	1	248
22092092-00	1	322, 329
22092093-00	1	248
22092100-00	1	329
22092610-00	1	388
22092630-00	1	388
22092670-00	1	388
22092772-00	1	297, 298
22093011-00	1	24
22093012-00	1	24
22093014-00	1	24
22093015-00	1	24
22093017-00	1	24
22093018-00	1	24
22093030-00	1	24
22093031-00	1	24
22093032-00	1	24
22093033-00	1	24
22093034-00	1	24
22093035-00	1	24
22093036-00	1	24
22093037-00	1	24
22093038-00	1	24
22093110-00	1	8, 10
22093111-00	1	8, 10
22093112-00	1	8, 10
22093130-00	1	8, 10
22093131-00	1	8, 10
22093132-00	1	8, 10
22093133-00	1	8, 10
22093134-00	1	8, 10
22093135-00	1	8, 10
22093170-00	1	8, 10
22093171-00	1	8, 10
22093172-00	1	8, 10
22093173-00	1	10
22093174-00	1	10
22093175-00	1	10
22093190-00	1	8
22093191-00	1	8
22093192-00	1	8
22093910-00	1	329
22093930-00	1	329
22095130-00	1	78, 86, 90
22096015-00	1	20, 21, 27, 28, 29, 38, 39, 40, 41, 44, 45, 48, 49, 50, 51, 52, 53, 65, 78, 80, 82, 83, 87, 88, 89, 92, 93, 94, 95, 100, 101, 102, 103, 105, 112, 114, 115, 116, 117, 118, 119, 123, 124, 125, 130, 131, 132, 133, 134, 135, 136, 137, 138, 139, 141
22096033-00	1	20, 21, 27, 28, 29, 38, 39, 40, 41, 44, 45, 48, 49, 50, 51, 52, 53, 65, 78, 80, 82, 83, 87, 88, 89, 92, 93, 94, 95, 100, 101, 102, 103, 105, 112, 114, 115, 116, 117, 118, 119, 123, 124, 125, 130, 131, 132, 133, 134, 135, 136, 137, 138, 139, 141
22096035-00	1	8, 9, 10, 11, 16, 17, 18, 19, 24, 25, 32, 33, 34, 35, 56, 57, 66, 67, 143, 145, 146, 147, 148, 149, 154, 155, 156, 157, 158, 159
22096037-00	1	8, 9, 10, 11, 16, 17, 18, 19, 24, 25, 32, 33, 34, 35, 56, 57, 66, 67, 143, 145, 146, 147, 148, 149, 154, 155, 156, 157, 158, 159
22096038-00	1	60
22097001-00	1	160
22097002-00	1	160
22097003-00	1	151
22097004-00	1	151
22097005-00	1	151
22097010-00	1	151, 160
22097014-00	1	151, 160
22097015-00	1	151, 160
22099031-00	1	300
22099041-00	1	147
22103010-00	1	337
22103011-00	1	337
22103014-00	1	337
22103015-00	1	337
22103030-00	1	337
22103031-00	1	337
22103034-00	1	337
22103035-00	1	337
22103218-1241	1	319
22103238-1241	1	319
22103311-00	1	332
22103311-39	1	332
22103611-00	1	333
22103611-39	1	333
22103710-00	1	334
22103710-39	1	334
22103711-00	1	334
22103711-39	1	334
22103712-00	1	334
22103712-39	1	334
22103713-1241	1	319
22103733-1241	1	319
22104310-00	1	392
22104311-00	1	392
22104330-00	1	392
22104331-00	1	392
22104410-00	1	393
22104411-00	1	393
22104430-00	1	393
22104431-00	1	393
22104510-00	1	393
22104511-00	1	393
22104530-00	1	393
22104531-00	1	393
22105115-00	1	136
22105135-00	1	130
22105215-00	1	137
22105235-00	1	131
22105315-00	1	137
22105335-00	1	131
22106410-00	1	364
22106410-68	1	364
22106411-00	1	364
22106411-68	1	364
22106412-00	1	364
22106412-68	1	364
22106430-00	1	364
22106430-68	1	364
22106431-00	1	364
22106431-68	1	364
22106432-00	1	364
22106432-68	1	364
22106510-00	1	365
22106510-68	1	365
22106511-00	1	365
22106511-68	1	365
22106512-00	1	365
22106512-68	1	365
22106530-00	1	365
22106530-68	1	365
22106531-00	1	365
22106532-00	1	365
22106532-68	1	365
22106610-00	1	366
22106610-68	1	366
22106611-00	1	366
22106611-68	1	366
22106612-00	1	366
22106612-68	1	366
22106630-00	1	366
22106630-68	1	366
22106631-00	1	366
22106631-68	1	366
22106632-00	1	366
22106632-68	1	366
22106710-00	1	367
22106710-68	1	367
22106711-00	1	367
22106711-68	1	367
22106712-00	1	367
22106712-68	1	367
22106730-00	1	367
22106730-68	1	367
22106731-00	1	367
22106731-68	1	367
22106732-00	1	367
22106732-68	1	367
22106810-00	1	368
22106810-68	1	368
22106811-00	1	368
22106811-68	1	368
22106812-00	1	368
22106812-68	1	368
22106830-00	1	368
22106830-68	1	368
22106831-00	1	368
22106831-68	1	368
22106832-00	1	368
22106832-68	1	368
22106910-00	1	369
22106910-68	1	369
22106911-00	1	369
22106911-68	1	369
22106912-00	1	369
22106912-68	1	369
22106930-00	1	369
22106930-68	1	369
22106931-00	1	369
22106931-68	1	369
22106932-00	1	369
22106932-68	1	369
22107110-00	1	138
22107110-1241	1	138
22107111-00	1	138
22107111-1241	1	138
22107112-00	1	138
22107112-1241	1	138
22107113-00	1	138
22107113-1241	1	138
22107114-00	1	138
22107114-1241	1	138
22107115-00	1	138
22107115-1241	1	138
22107130-00	1	132
22107130-1241	1	132
22107131-00	1	132
22107131-1241	1	132
22107132-00	1	132
22107132-1241	1	132
22107133-00	1	132
22107133-1241	1	132
22107134-00	1	132
22107134-1241	1	132
22107135-00	1	132
22107135-1241	1	132
22107210-00	1	139
22107210-1241	1	139
22107211-00	1	139
22107211-1241	1	139
22107212-00	1	139
22107212-1241	1	139
22107213-00	1	139
22107213-1241	1	139
22107214-00	1	139
22107214-1241	1	139
22107215-00	1	139
22107215-1241	1	139
22107230-00	1	133
22107230-1241	1	133
22107231-00	1	133
22107231-1241	1	133
22107232-00	1	133
22107232-1241	1	133

Code Fosnova	conf. pièces	page
22107233-00	1	133
22107233-1241	1	133
22107234-00	1	133
22107234-1241	1	133
22107235-00	1	133
22107235-1241	1	133
22107310-00	1	139
22107310-1241	1	139
22107311-00	1	139
22107311-1241	1	139
22107312-00	1	139
22107312-1241	1	139
22107313-00	1	139
22107313-1241	1	139
22107314-00	1	139
22107314-1241	1	139
22107315-00	1	139
22107315-1241	1	139
22107330-00	1	133
22107330-1241	1	133
22107331-00	1	133
22107331-1241	1	133
22107332-00	1	133
22107332-1241	1	133
22107333-00	1	133
22107333-1241	1	133
22107334-00	1	133
22107334-1241	1	133
22107335-00	1	133
22107335-1241	1	133
22108210-00	1	349
22108210-68	1	349
22108230-00	1	349
22108230-68	1	349
22108270-00	1	349
22108270-68	1	349
22108310-00	1	344
22108310-68	1	344
22108312-00	1	344
22108312-68	1	344
22108313-00	1	344
22108313-68	1	344
22108330-00	1	344
22108330-68	1	344
22108332-00	1	344
22108332-68	1	344
22108333-00	1	344
22108333-68	1	344
22108410-00	1	343
22108410-68	1	343
22108430-00	1	343
22108430-68	1	343
22108510-00	1	340
22108510-68	1	340
22108512-00	1	340
22108512-68	1	340
22108513-00	1	340
22108513-68	1	340
22108530-00	1	340
22108530-68	1	340

Code Fosnova	conf. pièces	page
22108532-00	1	340
22108532-68	1	340
22108533-00	1	340
22108533-68	1	340
22108610-00	1	348
22108610-68	1	348
22108630-00	1	348
22108630-68	1	348
22108710-00	1	353
22108710-68	1	353
22108711-00	1	353
22108711-68	1	353
22108712-00	1	353
22108712-68	1	353
22108713-1241	1	314
22108713-6841	1	314
22108714-1241	1	314
22108714-6841	1	314
22108715-1241	1	314
22108715-6841	1	314
22108730-00	1	353
22108730-68	1	353
22108731-00	1	353
22108731-68	1	353
22108732-00	1	353
22108732-68	1	353
22108733-1241	1	314
22108733-6841	1	314
22108734-1241	1	314
22108734-6841	1	314
22108735-1241	1	314
22108735-6841	1	314
22108810-00	1	355
22108810-68	1	355
22108811-00	1	355
22108811-68	1	355
22108812-00	1	355
22108812-68	1	355
22108813-1241	1	315
22108813-6841	1	315
22108814-1241	1	315
22108814-6841	1	315
22108815-1241	1	315
22108815-6841	1	315
22108830-00	1	355
22108830-68	1	355
22108831-00	1	355
22108831-68	1	355
22108832-00	1	355
22108832-68	1	355
22108833-1241	1	315
22108833-6841	1	315
22108834-1241	1	315
22108834-6841	1	315
22108835-1241	1	315
22108835-6841	1	315
22109010-00	1	352
22109010-68	1	352
22109011-00	1	352
22109011-68	1	352

Code Fosnova	conf. pièces	page
22109012-00	1	352
22109012-68	1	352
22109030-00	1	352
22109030-68	1	352
22109031-00	1	352
22109031-68	1	352
22109032-00	1	352
22109032-68	1	352
22109110-00	1	354
22109110-68	1	354
22109111-00	1	354
22109111-68	1	354
22109112-00	1	354
22109112-68	1	354
22109130-00	1	354
22109130-68	1	354
22109131-00	1	354
22109131-68	1	354
22109132-00	1	354
22109132-68	1	354
22109210-00	1	356
22109210-68	1	356
22109211-00	1	356
22109211-68	1	356
22109212-00	1	356
22109212-68	1	356
22109230-00	1	356
22109230-68	1	356
22109231-00	1	356
22109231-68	1	356
22109232-00	1	356
22109232-68	1	356
22109310-00	1	357
22109310-68	1	357
22109311-00	1	357
22109311-68	1	357
22109312-00	1	357
22109312-68	1	357
22109330-00	1	357
22109330-68	1	357
22109331-00	1	357
22109331-68	1	357
22109332-00	1	357
22109332-68	1	357
22109410-1241	1	314
22109410-6841	1	314
22109411-1241	1	314
22109411-6841	1	314
22109412-1241	1	314
22109412-6841	1	314
22109430-1241	1	314
22109430-6841	1	314
22109431-1241	1	314
22109431-6841	1	314
22109432-1241	1	314
22109432-6841	1	314
22109510-1241	1	315
22109510-6841	1	315
22109511-1241	1	315
22109511-6841	1	315

Code Fosnova	conf. pièces	page
22109512-1241	1	315
22109512-6841	1	315
22109530-1241	1	315
22109530-6841	1	315
22109531-1241	1	315
22109531-6841	1	315
22109532-1241	1	315
22109532-6841	1	315
22109610-00	1	370
22109610-68	1	370
22109611-00	1	370
22109611-68	1	370
22109612-00	1	370
22109612-68	1	370
22109630-00	1	370
22109630-68	1	370
22109631-00	1	370
22109631-68	1	370
22109632-00	1	370
22109632-68	1	370
22109710-00	1	371
22109710-68	1	371
22109711-00	1	371
22109711-68	1	371
22109712-00	1	371
22109712-68	1	371
22109730-00	1	371
22109730-68	1	371
22109731-00	1	371
22109731-68	1	371
22109732-00	1	371
22109732-68	1	371
22111110-00	1	140
22111110-1241	1	140
22111111-00	1	140
22111111-1241	1	140
22111112-00	1	140
22111112-1241	1	140
22111113-00	1	140
22111113-1241	1	140
22111114-00	1	140
22111114-1241	1	140
22111115-00	1	140
22111115-1241	1	140
22111130-00	1	134
22111130-1241	1	134
22111131-00	1	134
22111131-1241	1	134
22111132-00	1	134
22111132-1241	1	134
22111133-00	1	134
22111133-1241	1	134
22111134-00	1	134
22111134-1241	1	134
22111135-00	1	134
22111135-1241	1	134
22111210-00	1	141
22111210-1241	1	141
22111211-00	1	141
22111211-1241	1	141

Code Fosnova	conf. pièces	page
22111212-00	1	141
22111212-1241	1	141
22111213-00	1	141
22111213-1241	1	141
22111214-00	1	141
22111214-1241	1	141
22111215-00	1	141
22111215-1241	1	141
22111230-00	1	135
22111230-1241	1	135
22111231-00	1	135
22111231-1241	1	135
22111232-00	1	135
22111232-1241	1	135
22111233-00	1	135
22111233-1241	1	135
22111234-00	1	135
22111234-1241	1	135
22111235-00	1	135
22111235-1241	1	135
22111310-00	1	141
22111310-1241	1	141
22111311-00	1	141
22111311-1241	1	141
22111312-00	1	141
22111312-1241	1	141
22111313-00	1	141
22111313-1241	1	141
22111314-00	1	141
22111314-1241	1	141
22111315-00	1	141
22111315-1241	1	141
22111330-00	1	135
22111330-1241	1	135
22111331-00	1	135
22111331-1241	1	135
22111332-00	1	135
22111332-1241	1	135
22111333-00	1	135
22111333-1241	1	135
22111334-00	1	135
22111334-1241	1	135
22111335-00	1	135
22111335-1241	1	135
22130310-00	1	16
22130311-00	1	16
22130312-00	1	16
22130313-00	1	16
22130410-00	1	17
22130411-00	1	17
22130412-00	1	17
22130413-00	1	17
22130510-00	1	18
22130511-00	1	18
22130512-00	1	18
22130513-00	1	18
22130610-00	1	19
22130611-00	1	19
22130612-00	1	19
22130613-00	1	19

Code Fosnova	conf. pièces	page
22150210-00	1	149
22150210-39	1	149
22150211-00	1	148
22150310-00	1	147
22150310-0024	1	150
22150310-19	1	147
22150310-39	1	147
22150310-89	1	150
22150311-00	1	145
22150313-00	1	146
22150410-00	1	147
22150410-39	1	147
22150413-00	1	146
22150610-00	1	145
22150710-00	1	149
22150710-39	1	149
22150711-00	1	148
22150810-00	1	149
22150810-39	1	149
22150811-00	1	147
22150811-39	1	147
22152577-00	1	33
22152577-39	1	33
22152578-00	1	33
22152578-39	1	33
22152972-00	1	32
22152972-39	1	32
22152973-00	1	32
22152973-39	1	32
22159510-00	1	60
22159511-00	1	60
22159512-00	1	60
22159513-00	1	60
22159514-00	1	60
22159515-00	1	61
22159516-00	1	60
22159516-39	1	60
22159517-00	1	61
22159518-00	1	61
22160811-00	1	28
22160811-39	1	28
22160911-00	1	28
22160911-39	1	28
22161010-00	1	27
22161010-39	1	27
22161011-00	1	29
22161011-39	1	29
22161110-00	1	27
22161110-39	1	27
22161111-00	1	29
22161111-39	1	29
22161610-00	1	116
22161710-00	1	117
22161711-00	1	117
22161810-00	1	118
22161910-00	1	118
22161911-00	1	119
22161912-00	1	119
22163013-00	1	24
22163113-00	1	25

Code Fosnova	conf. pièces	page
22163213-00	1	25
22163510-00	1	8
22163530-00	1	10
22163610-00	1	9
22163630-00	1	11
22163710-00	1	9
22163730-00	1	11
22168010-00	1	113
22168030-00	1	113
22168110-00	1	114
22168130-00	1	114
22168210-00	1	115
22168230-00	1	115
22168310-00	1	115
22168330-00	1	115
22168410-00	1	114
22168430-00	1	114
22168510-00	1	113
22168511-00	1	113
22168530-00	1	113
22169310-00	1	62
22169311-00	1	62
22169313-00	1	62
22169314-00	1	62
22169315-00	1	62
22169315-68	1	62
22169410-00	1	63
22169411-00	1	63
22169413-00	1	63
22169414-00	1	63
22169415-00	1	63
22169415-68	1	63
22169510-00	1	59
22169510-39	1	59
22169610-00	1	59
22169610-39	1	59
22170820-00	1	412
22170820-31	1	412
22170901-31	1	412
22172201-00	1	57
22172201-39	1	57
22172202-00	1	57
22172202-39	1	57
22172314-00	1	56
22172314-39	1	56
22172515-00	1	56
22172515-39	1	56
22173710-00	1	48
22173710-39	1	48
22173711-00	1	49
22173711-39	1	49
22173712-00	1	49
22173712-39	1	49
22173713-00	1	50
22173713-39	1	50
22173714-00	1	51
22173714-39	1	51
22173716-00	1	51
22173716-39	1	51
22175610-00	1	52

Code Fosnova	conf. pièces	page
22175611-00	1	52
22175710-00	1	52
22175711-00	1	52
22175810-00	1	53
22175811-00	1	53
22175910-00	1	53
22175911-00	1	53
22176410-00	1	20
22176411-00	1	20
22176510-00	1	21
22176511-00	1	21
22176710-00	1	21
22176711-00	1	21
22178271-00	1	309
22178271-0083	1	309
22178271-09	1	309
22178271-19	1	309
22178271-39	1	309
22178272-00	1	309
22178272-0083	1	309
22178272-09	1	309
22178272-19	1	309
22178272-39	1	309
22178370-00	1	309
22178370-09	1	309
22178370-19	1	309
22178371-00	1	309
22178371-0083	1	309
22178371-09	1	309
22178371-19	1	309
22178371-39	1	309
22178372-00	1	309
22178372-0083	1	309
22178372-09	1	309
22178372-19	1	309
22178372-39	1	309
22178470-00	1	308
22178470-0072	1	308
22178471-00	1	308
22178471-0072	1	308
22178472-00	1	308
22178472-0072	1	308
22180710-00	1	81
22180810-00	1	81
22182011-00	1	267
22182071-00	1	267
22182273-00	1	267
22182814-00	1	262
22182814-09	1	262
22182814-0928	1	262
22182814-1241	1	262
22182814-39	1	262
22182814-3941	1	262
22182815-00	1	262
22182818-00	1	262
22182818-09	1	262
22182818-0928	1	262
22182818-1241	1	262
22182818-39	1	262
22182818-3941	1	262

Code Fosnova	conf. pièces	page
22183710-00	1	266
22183710-1241	1	266
22183810-00	1	266
22183810-1241	1	266
22183910-00	1	266
22183910-1241	1	266
22183910-94	1	266
22184301-00	1	155
22184301-39	1	155
22184371-00	1	154
22184371-0083	1	154
22184373-00	1	154
22184418-00	1	143
22184419-00	1	143
22184802-00	1	157
22184802-39	1	157
22184806-00	1	158
22184806-1241	1	158
22184807-00	1	159
22184810-00	1	156
22184810-1241	1	156
22184811-00	1	156
22184811-1241	1	156
22184812-00	1	158
22184812-1241	1	158
22185203-00	1	158
22185203-1241	1	158
22185204-00	1	155
22185204-39	1	155
22185205-00	1	157
22185205-39	1	157
22185207-00	1	159
22185210-00	1	156
22185210-1241	1	156
22185211-00	1	156
22185211-1241	1	156
22185212-00	1	158
22185212-1241	1	158
22185216-00	1	154
22185810-00	1	143
22185810-12	1	143
22185811-00	1	143
22185811-12	1	143
22186810-00	1	164
22186910-00	1	165
22187010-00	1	165
22187110-00	1	161
22190101-00	1	122
22190101-39	1	122
22190102-00	1	122
22190102-39	1	122
22190103-00	1	123
22190103-39	1	123
22190105-00	1	123
22190105-39	1	123
22190108-00	1	124
22190108-39	1	124
22190109-22	1	124
22190109-29	1	124
22190109-3931	1	124

Code Fosnova	conf. pièces	page
22190109-3932	1	124
22190110-00	1	123
22190110-39	1	123
22190114-00	1	124
22190114-39	1	124
22190115-00	1	123
22190115-39	1	123
22190116-00	1	124
22190116-39	1	124
22190117-00	1	124
22190117-39	1	124
22190138-22	1	125
22190138-29	1	125
22190138-3931	1	125
22190138-3932	1	125
22190139-00	1	125
22190139-39	1	125
22190205-00	1	124
22190205-39	1	124
22190214-00	1	125
22190214-39	1	125
22190216-00	1	125
22190216-39	1	125
22190217-00	1	125
22190217-39	1	125
22190235-00	1	125
22190235-39	1	125
22202410-00	1	358
22202410-68	1	358
22202411-00	1	358
22202411-68	1	358
22202412-00	1	358
22202412-68	1	358
22202430-00	1	358
22202430-68	1	358
22202431-00	1	358
22202431-68	1	358
22202432-00	1	358
22202432-68	1	358
22202510-00	1	359
22202510-68	1	359
22202511-00	1	359
22202511-68	1	359
22202512-00	1	359
22202512-68	1	359
22202530-00	1	359
22202530-68	1	359
22202531-00	1	359
22202531-68	1	359
22202532-00	1	359
22202532-68	1	359
22203010-00	1	337
22203011-00	1	337
22203014-00	1	337
22203015-00	1	337
22203030-00	1	337
22203031-00	1	337
22203034-00	1	337
22203035-00	1	337
22203310-00	1	332

Code Fosnova	conf. pièces	page
22203310-39	1	332
22203610-00	1	333
22203610-39	1	333
22203710-00	1	335
22203710-39	1	335
22203711-00	1	335
22203711-39	1	335
22203712-00	1	335
22203712-39	1	335
22208210-00	1	349
22208210-68	1	349
22208230-00	1	349
22208230-68	1	349
22208270-00	1	349
22208270-68	1	349
22208310-00	1	345
22208310-68	1	345
22208312-00	1	345
22208312-68	1	345
22208313-00	1	345
22208313-68	1	345
22208330-00	1	345
22208330-68	1	345
22208332-00	1	345
22208332-68	1	345
22208333-00	1	345
22208333-68	1	345
22208410-00	1	343
22208410-68	1	343
22208430-00	1	343
22208430-68	1	343
22208510-00	1	341
22208510-68	1	341
22208512-00	1	341
22208512-68	1	341
22208513-00	1	341
22208513-68	1	341
22208530-00	1	341
22208530-68	1	341
22208532-00	1	341
22208532-68	1	341
22208533-00	1	341
22208533-68	1	341
22208610-00	1	348
22208610-68	1	348
22208630-00	1	348
22208630-68	1	348
22212710-00	1	264
22212712-00	1	264
22212910-00	1	264
22212911-00	1	264
22224515-00	1	261
22244010-00	1	374
22244010-68	1	374
22244030-00	1	374
22244030-68	1	374
22301130-00	1	398
22301130-39	1	398
22301131-00	1	398
22301131-1241	1	398

Code Fosnova	conf. pièces	page
22301131-39	1	398
22301131-3941	1	398
22301230-00	1	399
22301230-39	1	399
22301231-00	1	399
22301231-1241	1	399
22301231-39	1	399
22301231-3941	1	399
22301330-00	1	399
22301330-39	1	399
22301331-00	1	399
22301331-1241	1	399
22301331-39	1	399
22301331-3941	1	399
22301430-00	1	400
22301430-1241	1	400
22301430-39	1	400
22301430-3941	1	400
22301431-00	1	400
22301431-1241	1	400
22301431-39	1	400
22301431-3941	1	400
22301530-00	1	401
22301530-39	1	401
22301531-00	1	401
22301531-1241	1	401
22301531-39	1	401
22301531-3941	1	401
22301630-00	1	401
22301630-39	1	401
22301631-00	1	401
22301631-1241	1	401
22301631-39	1	401
22301631-3941	1	401
22302001-00	1	182
22302001-1241	1	182
22302002-00	1	182
22302002-1241	1	182
22302003-00	1	182
22302003-1241	1	182
22302004-00	1	182
22302004-1241	1	182
22302005-00	1	182
22302005-1241	1	182
22302006-00	1	183
22302007-00	1	183
22302008-00	1	183
22302008-1241	1	183
22302009-00	1	183
22302009-1241	1	183
22302010-00	1	183
22302010-1241	1	183
22302011-00	1	183
22302011-1241	1	183
22302012-00	1	183
22302012-1241	1	183
22302030-00	1	183
22302030-1241	1	183
22302031-00	1	183
22302031-1241	1	183

Code Fosnova	conf. pièces	page
22302032-00	1	183
22302032-1241	1	183
22302033-00	1	182
22302033-1241	1	182
22302034-00	1	182
22302034-1241	1	182
22302035-00	1	182
22302035-1241	1	182
22302036-00	1	183
22302037-00	1	183
22302038-00	1	183
22302038-1241	1	183
22302039-00	1	183
22302039-1241	1	183
22302101-00	1	186
22302101-0024	1	200
22302101-1241	1	186
22302101-89	1	201
22302102-00	1	186
22302102-0024	1	200
22302102-1241	1	186
22302102-89	1	201
22302103-00	1	186
22302103-1241	1	186
22302104-00	1	186
22302104-1241	1	186
22302104-39	1	186
22302104-3941	1	186
22302105-00	1	186
22302105-0024	1	200
22302105-1241	1	186
22302105-39	1	186
22302105-3941	1	186
22302105-89	1	201
22302106-00	1	186
22302106-1241	1	186
22302106-39	1	186
22302106-3941	1	186
22302107-00	1	187
22302107-39	1	187
22302108-00	1	187
22302108-39	1	187
22302109-00	1	187
22302109-39	1	187
22302110-00	1	187
22302110-1241	1	187
22302111-00	1	187
22302111-0024	1	200
22302111-1241	1	187
22302111-89	1	201
22302112-00	1	187
22302112-1241	1	187
22302113-00	1	187
22302113-1241	1	187
22302130-00	1	187
22302130-1241	1	187
22302131-00	1	187
22302131-0024	1	200
22302131-1241	1	187
22302131-89	1	201

Code Fosnova	conf. pièces	page
22302132-00	1	187
22302132-1241	1	187
22302133-00	1	187
22302133-1241	1	187
22302134-00	1	186
22302134-1241	1	186
22302134-39	1	186
22302134-3941	1	186
22302135-00	1	186
22302135-0024	1	200
22302135-1241	1	186
22302135-39	1	186
22302135-3941	1	186
22302135-89	1	201
22302136-00	1	186
22302136-1241	1	186
22302136-39	1	186
22302136-3941	1	186
22302137-00	1	187
22302137-39	1	187
22302138-00	1	187
22302138-39	1	187
22302139-00	1	187
22302139-39	1	187
22302201-00	1	188
22302201-0024	1	202
22302201-1241	1	188
22302201-39	1	188
22302201-3941	1	188
22302201-89	1	203
22302202-00	1	188
22302202-0024	1	202
22302202-1241	1	188
22302202-39	1	188
22302202-3941	1	188
22302202-89	1	203
22302203-00	1	188
22302203-0024	1	202
22302203-1241	1	188
22302203-39	1	188
22302203-3941	1	188
22302203-89	1	203
22302204-00	1	188
22302204-0024	1	202
22302204-1241	1	188
22302204-39	1	188
22302204-3941	1	188
22302204-89	1	203
22302205-00	1	188
22302205-1241	1	188
22302205-39	1	188
22302205-3941	1	188
22302206-00	1	189
22302206-39	1	189
22302207-00	1	189
22302207-39	1	189
22302208-00	1	189
22302208-0024	1	202
22302208-1241	1	189
22302208-89	1	203

Code Fosnova	conf. pièces	page
22302209-00	1	189
22302209-0024	1	202
22302209-1241	1	189
22302209-89	1	203
22302210-00	1	189
22302210-1241	1	189
22302211-00	1	189
22302211-1241	1	189
22302212-00	1	189
22302212-1241	1	189
22302230-00	1	189
22302230-1241	1	189
22302231-00	1	189
22302231-1241	1	189
22302232-00	1	189
22302232-1241	1	189
22302233-00	1	188
22302233-0024	1	202
22302233-1241	1	188
22302233-39	1	188
22302233-3941	1	188
22302233-89	1	203
22302234-00	1	188
22302234-0024	1	202
22302234-1241	1	188
22302234-39	1	188
22302234-3941	1	188
22302234-89	1	203
22302235-00	1	188
22302235-1241	1	188
22302235-39	1	188
22302235-3941	1	188
22302236-00	1	189
22302236-39	1	189
22302237-00	1	189
22302237-39	1	189
22302238-00	1	189
22302238-0024	1	202
22302238-1241	1	189
22302238-89	1	203
22302239-00	1	189
22302239-0024	1	202
22302239-1241	1	189
22302239-89	1	203
22302301-00	1	192
22302301-1241	1	192
22302302-00	1	192
22302302-1241	1	192
22302303-00	1	193
22302303-1241	1	193
22302304-00	1	193
22302304-1241	1	193
22302410-00	1	194
22302410-1241	1	194
22302411-00	1	194
22302411-1241	1	194
22302412-00	1	195
22302412-1241	1	195
22302413-00	1	195
22302413-1241	1	195

Code Fosnova	conf. pièces	page
22302430-00	1	194
22302430-1241	1	194
22302431-00	1	194
22302431-1241	1	194
22302432-00	1	195
22302432-1241	1	195
22302433-00	1	195
22302433-1241	1	195
22302510-00	1	196
22302510-1241	1	196
22302511-00	1	196
22302511-1241	1	196
22302512-00	1	197
22302512-1241	1	197
22302513-00	1	197
22302513-1241	1	197
22302530-00	1	196
22302530-1241	1	196
22302531-00	1	196
22302531-1241	1	196
22302532-00	1	197
22302532-1241	1	197
22302533-00	1	197
22302533-1241	1	197
22302710-00	1	208
22302710-39	1	208
22302730-00	1	208
22302730-39	1	208
22302810-00	1	208
22302810-39	1	209
22302830-00	1	209
22302830-39	1	209
22302910-00	1	209
22302910-39	1	209
22302930-00	1	209
22302930-39	1	209
22303001-00	1	174
22303001-1241	1	174
22303001-39	1	174
22303001-3941	1	174
22303002-00	1	174
22303002-1241	1	174
22303002-39	1	174
22303002-3941	1	174
22303003-00	1	174
22303003-1241	1	174
22303003-39	1	174
22303003-3941	1	174
22303004-00	1	174
22303004-1241	1	174
22303004-39	1	174
22303004-3941	1	174
22303006-00	1	175
22303006-39	1	175
22303008-00	1	175
22303008-1241	1	175
22303008-39	1	175
22303008-3941	1	175
22303009-00	1	175
22303009-1241	1	175

Code Fosnova	conf. pièces	page
22303009-39	1	175
22303009-3941	1	175
22303033-00	1	174
22303033-1241	1	174
22303033-39	1	174
22303033-3941	1	174
22303034-00	1	174
22303034-1241	1	174
22303034-39	1	174
22303034-3941	1	174
22303036-00	1	175
22303036-39	1	175
22303038-00	1	175
22303038-1241	1	175
22303038-39	1	175
22303038-3941	1	175
22303039-00	1	175
22303039-1241	1	175
22303039-39	1	175
22303039-3941	1	175
22303101-00	1	176
22303101-1241	1	176
22303101-39	1	176
22303101-3941	1	176
22303102-00	1	176
22303102-1241	1	176
22303102-39	1	176
22303102-3941	1	176
22303104-00	1	176
22303104-1241	1	176
22303104-39	1	176
22303104-3941	1	176
22303105-00	1	176
22303105-1241	1	176
22303105-39	1	176
22303105-3941	1	176
22303107-00	1	177
22303107-39	1	177
22303110-00	1	177
22303110-1241	1	177
22303110-39	1	177
22303110-3941	1	177
22303111-00	1	177
22303111-1241	1	177
22303111-39	1	177
22303111-3941	1	177
22303130-00	1	177
22303130-1241	1	177
22303130-39	1	177
22303130-3941	1	177
22303131-00	1	177
22303131-1241	1	177
22303131-39	1	177
22303131-3941	1	177
22303134-00	1	176
22303134-1241	1	176
22303134-39	1	176
22303134-3941	1	176
22303135-00	1	176
22303135-1241	1	176

Code Fosnova	conf. pièces	page
22303135-39	1	176
22303135-3941	1	176
22303137-00	1	177
22303137-39	1	177
22303201-00	1	178
22303201-1241	1	178
22303201-39	1	178
22303201-3941	1	178
22303202-00	1	178
22303202-1241	1	178
22303202-39	1	178
22303202-3941	1	178
22303203-00	1	178
22303203-1241	1	178
22303203-39	1	178
22303203-3941	1	178
22303204-00	1	178
22303204-1241	1	178
22303204-39	1	178
22303204-3941	1	178
22303206-00	1	179
22303206-39	1	179
22303208-00	1	179
22303208-1241	1	179
22303208-39	1	179
22303208-3941	1	179
22303209-00	1	179
22303209-1241	1	179
22303209-39	1	179
22303209-3941	1	179
22303233-00	1	178
22303233-1241	1	178
22303233-39	1	178
22303233-3941	1	178
22303234-00	1	178
22303234-1241	1	178
22303234-39	1	178
22303234-3941	1	178
22303236-00	1	179
22303236-39	1	179
22303238-00	1	179
22303238-1241	1	179
22303238-39	1	179
22303238-3941	1	179
22303239-00	1	179
22303239-1241	1	179
22303239-39	1	179
22303239-3941	1	179
22303401-00	1	180
22303401-1241	1	180
22303401-39	1	180
22303401-3941	1	180
22303402-00	1	180
22303402-1241	1	180
22303402-39	1	180
22303402-3941	1	180
22303403-00	1	180
22303403-1241	1	180
22303403-39	1	180
22303403-3941	1	180

Code Fosnova	conf. pièces	page
22303404-00	1	180
22303404-1241	1	180
22303404-39	1	180
22303404-3941	1	180
22303405-00	1	181
22303405-39	1	181
22303406-00	1	181
22303406-1241	1	181
22303406-39	1	181
22303406-3941	1	181
22303407-00	1	181
22303407-1241	1	181
22303407-39	1	181
22303407-3941	1	181
22303433-00	1	180
22303433-1241	1	180
22303433-39	1	180
22303433-3941	1	180
22303434-00	1	180
22303434-1241	1	180
22303434-39	1	180
22303434-3941	1	180
22303435-00	1	181
22303435-39	1	181
22303436-00	1	181
22303436-1241	1	181
22303436-39	1	181
22303436-3941	1	181
22303437-00	1	181
22303437-1241	1	181
22303437-39	1	181
22303437-3941	1	181
22303510-00	1	215
22303510-39	1	215
22303511-00	1	215
22303511-39	1	215
22303530-00	1	215
22303530-39	1	215
22303531-00	1	215
22303531-39	1	215
22303610-00	1	215
22303610-39	1	215
22303611-00	1	215
22303611-39	1	215
22303630-00	1	215
22303630-39	1	215
22303631-00	1	215
22303631-39	1	215
22303710-00	1	216
22303710-39	1	216
22303711-00	1	216
22303711-39	1	216
22303730-00	1	216
22303730-39	1	216
22303731-00	1	216
22303810-00	1	216
22303810-39	1	216
22303811-00	1	216
22303811-39	1	216
22303830-00	1	216

Code Fosnova	conf. pièces	page
22303830-39	1	216
22303831-00	1	216
22303831-39	1	216
22303901-00	1	184
22303901-1241	1	184
22303902-00	1	184
22303902-1241	1	184
22303903-00	1	184
22303903-1241	1	184
22303904-00	1	184
22303904-1241	1	184
22303905-00	1	184
22303905-1241	1	184
22303906-00	1	184
22303906-1241	1	184
22303907-00	1	185
22303908-00	1	185
22303909-00	1	185
22303910-00	1	185
22303910-1241	1	185
22303911-00	1	185
22303911-1241	1	185
22303912-00	1	185
22303912-1241	1	185
22303913-00	1	185
22303913-1241	1	185
22303930-00	1	185
22303930-1241	1	185
22303931-00	1	185
22303931-1241	1	185
22303932-00	1	185
22303932-1241	1	185
22303933-00	1	185
22303933-1241	1	185
22303934-00	1	184
22303934-1241	1	184
22303935-00	1	184
22303935-1241	1	184
22303936-00	1	184
22303936-1241	1	184
22303937-00	1	185
22303938-00	1	185
22303939-00	1	185
22304010-00	1	219
22304010-39	1	219
22304030-00	1	219
22304030-39	1	219
22304110-00	1	218
22304110-39	1	218
22304130-00	1	218
22304130-39	1	218
22304210-00	1	219
22304210-39	1	219
22304230-00	1	219
22304230-39	1	219
22304810-00	1	217
22304810-39	1	217
22304811-00	1	217
22304811-39	1	217
22304830-00	1	217

Code Fosnova	conf. pièces	page
22304830-39	1	217
22304831-00	1	217
22304831-39	1	217
22304910-00	1	217
22304910-39	1	217
22304911-00	1	217
22304911-39	1	217
22304930-00	1	217
22304930-39	1	217
22304931-00	1	217
22304931-39	1	217
22305010-00	1	210
22305010-39	1	210
22305030-00	1	210
22305030-39	1	210
22305110-00	1	211
22305110-39	1	211
22305130-00	1	211
22305130-39	1	211
22305210-00	1	211
22305210-39	1	211
22305230-00	1	211
22305230-39	1	211
22306010-00	1	221
22306010-1241	1	221
22306010-39	1	221
22306010-3941	1	221
22306030-00	1	221
22306030-1241	1	221
22306030-39	1	221
22306030-3941	1	221
22306110-00	1	221
22306110-1241	1	221
22306110-39	1	221
22306110-3941	1	221
22306130-00	1	221
22306130-1241	1	221
22306130-39	1	221
22306130-3941	1	221
22306210-00	1	223
22306210-1241	1	223
22306210-39	1	223
22306210-3941	1	223
22306230-00	1	223
22306230-1241	1	223
22306230-39	1	223
22306230-3941	1	223
22306310-00	1	223
22306310-1241	1	223
22306310-39	1	223
22306310-3941	1	223
22306330-00	1	223
22306330-1241	1	223
22306330-39	1	223
22306330-3941	1	223
22307010-00	1	213
22307010-39	1	213
22307030-00	1	213
22307030-39	1	213
22307110-00	1	213

Code Fosnova	conf. pièces	page
22307110-39	1	213
22307130-00	1	213
22307130-39	1	213
22307210-00	1	225
22307210-39	1	225
22307230-00	1	225
22307230-39	1	225
22307310-00	1	225
22307310-39	1	225
22307330-00	1	225
22307330-39	1	225
22307410-0072	1	198
22307410-3972	1	198
22307430-0072	1	198
22307430-3972	1	198
22308010-00	1	191
22308010-39	1	191
22308011-00	1	191
22308011-39	1	191
22308012-00	1	191
22308013-00	1	191
22308014-00	1	191
22308015-00	1	190
22308016-00	1	190
22308017-00	1	191
22308018-00	1	191
22308019-00	1	191
22308030-00	1	191
22308030-39	1	191
22308031-00	1	191
22308031-39	1	191
22308035-00	1	190
22308036-00	1	190
22321010-00	1	229
22321010-39	1	229
22321011-00	1	229
22321011-39	1	229
22321012-00	1	229
22321012-39	1	229
22321013-00	1	229
22321013-39	1	229
22350001-00	1	296
22370030-00	1	297
22370030-1219	1	301
22370030-1241	1	297
22370031-00	1	297
22370031-1219	1	301
22370031-1241	1	297
22370032-00	1	297
22370032-1219	1	301
22370032-1241	1	297
22370035-00	1	299
22370036-00	1	298
22413331-00	20	302
22413331-19	1	305
22413332-00	20	302
22413332-19	1	305
22413333-00	1	302
22413333-19	1	305
22413431-00	1	303

Code Fosnova	conf. pièces	page
22413431-19	1	305
22413432-00	1	303
22413432-19	1	305
22413433-00	1	303
22413433-19	1	305
22413434-00	1	303
22413435-00	1	303
22413436-00	1	303
22413531-00	1	303
22413532-00	1	303
22413533-00	1	303
22413632-00	1	306
22413633-00	1	306
22413732-00	1	306
22413733-00	1	306
22413831-00	1	307
22413832-00	1	307
22413833-00	1	307
22413834-00	1	307
22413835-00	1	307
22413836-00	1	307
22413837-00	1	307
22413838-00	1	307
22413931-00	1	307
22413932-00	1	307
22413933-00	1	307
22413934-00	1	307
22485104-00	1	245
22485105-00	1	245
22485106-00	1	245
22485108-00	1	245
22485109-00	1	245
22485110-00	1	245
22485111-00	1	245
22485112-00	1	245
22485113-00	1	245
22485115-00	1	245
22485116-00	1	245
22485117-00	1	245
22485120-00	1	245
22485121-00	1	245
22485122-00	1	245
22485123-00	1	245
22485132-00	1	245
22485133-00	1	245
22485413-00	1	241
22485414-00	1	241
22485513-00	1	241
22485514-00	1	241
22485613-00	1	241
22485614-00	1	241
22485713-00	1	241
22485714-00	1	241
22485813-00	1	243
22485814-00	1	243
22485913-00	1	243
22485914-00	1	243
22486013-00	1	243
22486014-00	1	243
22489310-00	1	249

Code Fosnova	conf. pièces	page
22489311-00	1	249
22489312-00	1	249
22489313-00	1	249
22489314-00	1	249
22489315-00	1	249
22489316-00	1	247
22489317-00	1	247
22489319-00	1	247
22489320-00	1	247
22510101-00	1	127
22510101-39	1	127
22510102-00	1	127
22510102-39	1	127
22510103-00	1	127
22510103-39	1	127
22510104-00	1	127
22510104-39	1	127
22510105-00	1	127
22510105-39	1	127
22520101-00	1	126
22520101-39	1	126
22540102-00	1	129
22702810-1241	1	388
22702810-6841	1	388
22702830-1241	1	388
22702830-6841	1	388
22702870-1241	1	388
22702870-6841	1	388
22702913-00	1	389
22702913-1241	1	389
22702913-68	1	389
22702913-6841	1	389
22702933-00	1	389
22702933-1241	1	389
22702933-68	1	389
22702933-6841	1	389
22702973-00	1	389
22702973-1241	1	389
22702973-68	1	389
22702973-6841	1	389
22703013-00	1	389
22703013-1241	1	389
22703013-68	1	389
22703013-6841	1	389
22703033-00	1	389
22703033-1241	1	389
22703033-68	1	389
22703033-6841	1	389
22703073-00	1	389
22703073-1241	1	389
22703073-68	1	389
22703073-6841	1	389
22703310-00	1	253
22703310-1241	1	253
22703311-00	1	253
22703311-1241	1	253
22703312-00	1	253
22703312-1241	1	253
22703313-00	1	253
22703313-1241	1	253

Code Fosnova	conf. pièces	page
22703314-00	1	252
22703314-1241	1	252
22703315-00	1	252
22703315-1241	1	252
22703330-00	1	253
22703330-1241	1	253
22703331-00	1	253
22703331-1241	1	253
22703332-00	1	253
22703332-1241	1	253
22703333-00	1	253
22703333-1241	1	253
22703334-00	1	252
22703334-1241	1	252
22703335-00	1	252
22703335-1241	1	252
22703370-00	1	253
22703370-1241	1	253
22703371-00	1	253
22703371-1241	1	253
22703372-00	1	253
22703372-1241	1	253
22703373-00	1	253
22703373-1241	1	253
22703374-00	1	252
22703374-1241	1	252
22703375-00	1	252
22703375-1241	1	252
22703413-00	1	389
22703413-1241	1	389
22703413-68	1	389
22703413-6841	1	389
22703433-00	1	389
22703433-1241	1	389
22703433-68	1	389
22703433-6841	1	389
22703473-00	1	389
22703473-1241	1	389
22703473-68	1	389
22703473-6841	1	389
22703510-00	1	388
22703510-68	1	388
22703530-00	1	388
22703530-68	1	388
22703570-00	1	388
22703570-68	1	388
22703610-00	1	387
22703610-68	1	387
22703630-00	1	387
22703630-68	1	387
22703670-00	1	387
22703670-68	1	387
22703810-00	1	387
22703810-68	1	387
22703830-00	1	387
22703830-68	1	387
22703870-00	1	387
22703870-68	1	387
22704010-00	1	386
22704010-68	1	386

Code Fosnova	conf. pièces	page
22704030-00	1	386
22704030-68	1	386
22704070-00	1	386
22704070-68	1	386
22802010-00	1	255
22802010-1241	1	255
22802010-68	1	255
22802010-6841	1	255
22802030-00	1	255
22802030-1241	1	255
22802030-68	1	255
22802030-6841	1	255
22802070-00	1	255
22802070-1241	1	255
22802070-68	1	255
22802070-6841	1	255
22802110-00	1	255
22802110-1241	1	255
22802110-68	1	255
22802110-6841	1	255
22802130-00	1	255
22802130-1241	1	255
22802130-68	1	255
22802130-6841	1	255
22802170-00	1	255
22802170-1241	1	255
22802170-68	1	255
22802170-6841	1	255
22802810-1241	1	390
22802810-6841	1	390
22802830-1241	1	390
22802830-6841	1	390
22802870-1241	1	390
22802870-6841	1	390
22802913-00	1	390
22802913-1241	1	390
22802913-68	1	390
22802913-6841	1	390
22802933-00	1	390
22802933-1241	1	390
22802933-68	1	390
22802933-6841	1	390
22802973-00	1	390
22802973-1241	1	390
22802973-68	1	390
22802973-6841	1	390
22803013-00	1	390
22803013-1241	1	390
22803013-68	1	390
22803013-6841	1	390
22803033-00	1	390
22803033-1241	1	390
22803033-68	1	390
22803033-6841	1	390
22803073-00	1	390
22803073-1241	1	390
22803073-68	1	390
22803073-6841	1	390
22803413-00	1	390
22803413-1241	1	390

Code Fosnova	conf. pièces	page
22803413-68	1	390
22803413-6841	1	390
22803433-00	1	390
22803433-1241	1	390
22803433-68	1	390
22803433-6841	1	390
22803473-00	1	390
22803473-1241	1	390
22803473-68	1	390
22803473-6841	1	390
22803510-00	1	390
22803510-68	1	390
22803530-00	1	390
22803530-68	1	390
22803570-00	1	390
22803570-68	1	390
22960010-00	1	323
22960011-00	1	323
22960012-00	1	323
22960013-00	1	324
22960014-00	1	324
22960015-00	1	324
22960016-00	1	325
22960017-00	1	325
22960018-00	1	325
22960019-00	1	326
22960030-00	1	323
22960031-00	1	323
22960032-00	1	323
22960033-00	1	324
22960034-00	1	324
22960035-00	1	324
22960036-00	1	325
22960037-00	1	325
22960038-00	1	325
22960039-00	1	326
22960091-00	1	327
22960093-00	1	327
22960110-00	1	323
22960111-00	1	324, 325, 326, 327
22960130-00	1	323
22960131-00	1	324, 325, 326, 327
22960310-00	1	323, 324, 325, 326
22960330-00	1	323, 324, 325, 326
22960410-00	1	323
22960411-00	1	324
22960412-00	1	325
22960413-00	1	326
22960430-00	1	323
22960431-00	1	324
22960432-00	1	325
22960433-00	1	326
22960510-00	1	323
22960511-00	1	323
22960530-00	1	323
22960531-00	1	323
22960610-00	1	327
22960630-00	1	327
22961010-00	1	323, 327
22961011-00	1	324, 325, 326

Code Fosnova	conf. pièces	page
22961030-00	1	323, 327
22961031-00	1	324, 325, 326
22961110-00	1	323
22961130-00	1	323
22961210-00	1	323
22961230-00	1	323
22961810-00	1	323
22961830-00	1	323
22962010-00	1	323, 329
22962011-00	1	324, 326, 329
22962030-00	1	323, 329
22962031-00	1	324, 326, 329
22962330-1241	1	320
22962430-1241	1	320
22962530-1241	1	320
22962531-1241	1	320
22962532-1241	1	320
22962910-00	1	322
22962911-00	1	322
22962930-00	1	322
22962931-00	1	322
22963111-00	1	324, 326
22963131-00	1	324, 326
22963210-00	1	324, 326
22963230-00	1	324, 326
22964910-00	1	322
22964930-00	1	322
22965876-00	1	324, 326
81418618	90	293

Conditions générales de vente

Toute commande passée à DISANO France (le vendeur) entraine acceptation sans condition, ni réserves par l'acheteur des présentes Conditions générales de Vente (CGV) qui constituent le socle unique des négociations commerciales (art ; L.441-6 du code de commerce) et renonciation à ses propres conditions générales d'achat. Les conditions générales d'achat ou tout autre document de l'acheteur sont inopposables à DISANO sans son accord préalable et écrit. Sauf convention spéciale constatée par écrit, les commandes adressées à DISANO sont soumises aux présentes conditions générales de ventes quelles que soient par ailleurs les clauses pouvant figurer sur les propres documents de l'acheteur.

A. COMMANDES

A.1. Les renseignements figurant sur les différents supports édités par le vendeur ne sont donnés qu'à titre indicatifs, ce dernier se réservant le droit d'apporter à tout moment, à ses produits toutes les modifications qu'il jugera utiles tant au niveau technique qu'esthétique.

A.2. Même en cas d'offre de prix préalable, L'acceptation d'un contrat de vente par le vendeur ne pourra se faire qu'après acceptation par l'acheteur d'une ouverture de compte comportant les conditions particulières accordées à l'acheteur par le vendeur. Toute commande doit être adressée par écrit par l'acheteur.

Par dérogation à l'article 1121 du code civil, toute commande ne devient définitive qu'après émission de l'acceptation écrite par DISANO. La référence exacte et complète du produit figurant sur nos catalogues et tarifs doit être précisée par l'acheteur sur sa commande écrite. Les marchandises sont référencées sous forme d'un code à 8 chiffres et plus, qui est le seul élément de la commande à pouvoir donner lieu à contestation.

A.3. Aucune modification, à plus forte raison annulation, ne peut être effectuée par l'acheteur sans l'accord express écrit de DISANO France. Il en est de même des commandes de produits nécessitant une fabrication spéciale et des mâts. Les fabrications spéciales ainsi que les mâts ne peuvent pas être repris ou échangés.

A.4. Le vendeur se réserve le droit d'apporter aux fournitures toutes les modifications rendues nécessaires par des changements de normes, de perfectionnements techniques et ce, même après l'envoi d'un accusé de réception à l'acheteur, à condition que le prix ne soit pas modifié.

A.5. Les photos des produits figurant sur les différents supports du vendeur (catalogue, dépliant, site internet) représentent une idée générale des produits et ne peuvent en aucun cas relevées d'une clause contractuelle.

A.6. Il appartient à l'acheteur de vérifier la réglementation et ou normes en vigueur avant toutes installations de nos produits. La responsabilité de DISANO ne pourra pas être engagée, ni recherchée le cas échéant.

B. DELAIS DE LIVRAISON

B.1. Nos délais de livraison ne sont donnés qu'à titre indicatif, sans garantie ni responsabilité pour le vendeur, les retards éventuels ne permettent pas d'annuler la vente ou de refuser la marchandise.

B.2. Si l'expédition de marchandises à l'acheteur devait être retardée pour une cause ne relevant pas de la responsabilité du vendeur, ce dernier pourra proposer à l'acheteur d'emmagasiner la marchandise concernée moyennant le règlement d'un acompte de 15% de la valeur de la marchandise.

B.3. En cas de non-respect des conditions de règlement de l'acheteur, le vendeur se réserve le droit de suspendre temporairement toute livraison à destination de l'acheteur et de procéder à une modification de ces conditions particulières.

B.4. En cas de grève totale ou partielle, d'inondation, d'émeute, de cataclysme, de guerre civile, d'accident de l'outillage, d'interruption ou de retard dans les transports, de mesures légales ou administratives, de problèmes informatiques ou toutes autres causes indépendantes de sa volonté empêchant ou retardant la fabrication ou la livraison du produit ainsi que tous les cas de force majeure nous autorisent de plein droit à suspendre les contrats en cours ou à les exécuter tardivement sans indemnités ni dommages et intérêts.

B5. Les commandes sur dites « avec livraison sur ordre » sont des prestations spécifiques qui doivent faire l'objet de la signature de conditions particulières.

C. PRIX

C.1. Les prix des produits portés sur les catalogues ou prospectus ne sont donnés qu'à titre indicatifs, hors TVA et coût de récupération et recyclage de fin de vie selon les dispositions légales et tarifs de transport en vigueur. Le taux de TVA est celui en vigueur à la date de la commande de l'acheteur. Tous nos prix s'entendent départ de nos entrepôts, hors T.V.A.et hors D.E.E.E. Les prix sont fixés soit par le tarif du vendeur en vigueur à la date de la commande soit par les conditions particulières accordées à l'acheteur par écrit sous forme de listes de prix écrites ou d'offre de prix écrites.

C.2. Les prix figurant au tarif du vendeur sont donnés sans engagement de durée. Le vendeur se réserve le droit de réviser ses prix avec un préavis d'un mois sauf disposition contraire figurant dans les conditions particulières.

C.3. La modification éventuelle du schéma logistique de l'acheteur ne permet pas d'imposer de nouveaux frais au vendeur.

D. PAIEMENT

D.1. Sauf convention particulière signée par nos soins, tous les paiements sont à effectués avant expédition de la commande par virement, sans escompte. Pour toute première commande, un acompte est demandé à la commande, payable par virement.

D.2. En cas de retard de paiement à l'échéance et/ou de non-paiement avéré et après une simple mise en demeure par lettre recommandée avec avis de récep¬tion, le débiteur sera tenu :

- au paiement d'une indemnité forfaitaire de 40 euros pour frais de recouvrement en sus des indemnités de retard, conformément à l'article L 441-6 du code de commerce.
- à l'application des pénalités de retard calculées à un taux égal à 10 fois le taux légal
- à titre de clause pénale, en plus des intérêts moratoires dus à proportion de son retard de règlement, au paiement d'une somme forfaitaire égale à 10 % du montant total des sommes impayées.
- à l'exigibilité immédiate et anticipée de tout l'en-cours du client, à la suspension de la livraison des commandes en cours et à une intervention contentieuse pour le recouvrement de notre créance dont l'intégralité des frais sera imputée à l'acheteur et ce sur présentation des justificatifs

D.3. Aucun escompte ne pourra être pratiqué par l'acheteur sans accord écrit du vendeur.

D.4. En cas de retard de paiement le vendeur pourra se justifier d'une annulation pure et simple de toutes les marchandises en cours de commande sans préjudice de dommage-intérêts s'il y a lieu.

D.5. En cas de contestation ou d'exécution partielle du contrat, le paiement demeure exigible sur la totalité du contrat non contes¬tée ou partiellement exécutée.

D.5. En cas de vente, de cession, de remise en nantissement ou d'apport en société de son fonds de commerce ou du matériel de l'acheteur, comme aussi dans le cas où l'un des paiements ou l'acceptation d'une des traites ne sont pas effectués à la date, les sommes dues deviennent immé¬diatement exigibles, quelles que soient les conditions convenues antérieurement.

E. CONDITIONS DE LIVRAISONS ET EMBALLAGES

E.1. Les livraisons sont effectuées les jours ouvrables selon les disponibilités des entreprises de transports et les possibilités d'organisation des tournées dans la période indiquée dans l'accusé de réception de la commande, sans qu'un jour précis ou une heure déterminée puissent être garantis. Au moment de l'enregistrement de la commande par nos services, une date de livraison est définie d'un commun accord et indiquée dans l'accusé de réception de Commande. Si le client nous fait part de son impossibilité de réceptionner la marchandise à la date convenue d'un commun accord (suite inaccessibilité, refus, pas de réception possible à l'adresse convenue, accessibilité seulement pour un camion inférieur à 38 tonnes, mauvaise adresse communiquée…), après que la marchandise ait été engagée auprès d'un transporteur en vue de sa livraison, les éventuels frais supplémentaires seront facturés de plein droit au client.

E.2. Un franco de port est accordé pour toute commande supérieure à 690 € HT sauf commande de mats ou kits ou prestations particulières de transport.

- Pour une commande de mats ou kits l'expédition anticipée de tiges de scellement et/ou une livraison par camion grue et/ou une livraison sur chantier et/ou livraison sur rendez-vous avec créneau horaire imposé, des frais d'expéditions sont en sus. En cas de livraison d'un seul mât ou kit, des frais administratif et d'émission carbone seront imputés. Nous consulter.
- Pour certaines prestations particulières, DISANO peut se charger d'organiser le transport. Il peut s'agir :

1. D'une demande de livraison à un délai garanti
2. D'une livraison nécessitant une course spécifique (par ex : non accessibilité aux poids lourds, zone de montagne…)
3. D'une demande nécessitant des moyens spécifiques de manutention au déchargement comme la nécessité d'un hayon...)

Dans tous ces cas un supplément sera appliqué : merci de demander un devis au préalable.

E.3. Les emballages n'étant pas facturés, ils restent propriété de l'acheteur.

E.4. L'incoterm utilisé pour les opérations à l'export est FCA (Free Carrier), sauf dispositions contraires sur nos offres de prix, nos accusés de réception de commande ou nos factures.

E.5. Les livraisons demandées en EXPRESS seront à la charge de l'acheteur.

F. TRANSFERT DE RISQUES

F.1. La livraison de la marchandise est réputée effectuée au départ de nos locaux ou locaux de nos fournisseurs.

G. RESERVE DE PROPRIETE

G.1. Le vendeur conserve la propriété des biens vendus jusqu'au paiement effectif de l'intégralité du prix en principal et accessoires. Le défaut de paiement de l'une quelconque des échéances pourra entraîner la revendication de ces biens, conformément aux dispositions légales. Les dispositions ci-dessus ne font pas obstacle, à compter de la livraison au transfert des risques de perte ou de détérioration de biens ainsi que la responsabilité des dommages qu'ils pourraient occasionner pour quelques causes que ce soit, y compris la force majeure. L'acheteur devra informer immédiatement le vendeur de toute menace, action saisie, réquisition, confiscation ou toute autre mesure pouvant mettre en péril le droit de propriété de DISANO sur les fournitures.

H. RETOURS

H.1. Tout retour de marchandises sera refusé à sa livraison s'il n'est pas accompagné d'un bon de retour délivré par le vendeur et/ou si le matériel présente une dégradation importante. Les éventuels frais de remise en état seront déduits de l'avoir consenti à l'acheteur. Les retours devront être effectués en port payé sauf disposition contraire entre le vendeur et l'acheteur.

I. D.E.E.E.

I.1. DISANO France est adhérant à RECYLUM, éco organisme agréé par les pouvoirs publics pour organiser la collecte et le recyclage des lampes et équipements électriques professionnels.

J. TRANSPORT ET ASSURANCE

J.1. Les marchandises et matériels voyagent toujours au risque et péril du destinataire jusqu'à l'adresse de livraison figurant sur le bon de livraison, quel que soit le mode de transport, même pour les livraisons franco. Libre à l'acheteur de souscrire ou non une assurance transport ; sachant qu'en cas d'avarie, de perte totale ou partielle, il appartient au destinataire d'exercer lui-même au moment de la réception des produits, tous recours utiles auprès du transporteur, dans les conditions précisées dans l'article 133-1 du code commerce, sans que jamais la responsabilité du vendeur ne puisse être mise en cause.

Nonobstant les dispositions à prendre vis-à-vis du transporteur, pour être pris en compte, toute réclamation touchant à la qualité apparente des produits devra être signalée à DISANO par lettre recommandée avec accusée réception dans un délai maximum de huit (8) jours calendaires à compter de la livraison. A défaut, la réclamation sera considérée comme non recevable.

K. GARANTIE

K.1. Le vendeur s'engage à remédier à tout vice dans la limite des dispositions ci-après. Toute garantie est exclue pour les réparations qui résulteraient de l'usure normale du matériel, de détériorations ou d'accidents provenants de négligences, de défaut d'entretien et d'utilisation défectueuses de ce matériel ou non conforme à ses spécifications (par exemple bien vérifier la compatibilité entre les matériaux constituants le produit et l'ambiance de l'installation…) ou les défauts provenant d'une conception imposée par le client. Toute modification ultérieure à nos produits, que ce soit aux câblages ou aux appareillages, nous dégagerait de cette responsabilité, de même qu'un non-respect des préconisations d'installation, ou de l'installation sur un réseau défectueux ne respectant pas les tolérances des produits.

K.2. Nos produits sont garantis à compter de leur date de facturation et non de livraison ou d'installation. Toutefois, certains produits peuvent bénéficier d'une extension de garantie jusqu'à 5 ans – voir liste des produits concernés sur notre site www.disano.it. La mise en place de la garantie de 5 ans sur certains articles s'applique à compter du 02 novembre 2020. Le client doit conserver la preuve d'achat du produit et être disponible pour toute inspection. Les pièces de remplacement seront garanties pour la période restant à courir au titre de la garantie initiale. Disano détermine, à sa seule discrétion, la défectuosité du produit en fonction de sa performance globale. Un produit ne peut pas être jugé défectueux si une seule de ses led ne fonctionne pas, et peut l'être uniquement si, sur la totalité de ses led, plus de 10 % ne fonctionne pas.

La garantie couvre les composants électroniques si le taux de défaillance est supérieur au taux de défaillance nominal de 0,2 % toutes les 1 000 heures de fonctionnement. La dépréciation du flux lumineux est un phénomène qui se produit ordinairement au cours de la durée de vie de la led, et elle n'est pas couverte par la garantie. Les produits défectueux installés à moins de 5 km de la mer, sont couverts par la garantie si et seulement si le client a acheté des produits avec revêtement peinture bord de mer, proposé en option.

K.3. Exclusion et limitation de la garantie :

La garantie est strictement limitée à la remise en état ou à l'échange d'un matériel reconnu défectueux par DISANO. Aussi elle n'inclut pas :

A/ Les frais de main d'œuvre nécessités par la remise en état du matériel fourni, les frais de voyage, de séjour et d'assurance du personnel chargé d'effectuer le remplacement, les coûts et les frais d'équipement, de magasin et tous les autres coûts supplémentaires relatifs et/ou liés à toute intervention nécessaire pour réparer le défaut par exemple, à titre indicatif seulement, les frais coûts/frais de montage et démontage, le transport des produits défectueux, les frais d'envois des pièces remplacés ou réparés. Ceux-ci seront à la charge exclusive de l'acheteur ;

B/ les composants électriques sujets à usure qui sont assimilables à des consommables (par exemple : drivers, capteurs, batteries, etc.) ;

C/ les pièces en plastique, par exemple polycarbonate ou PMMA, sujettes à un processus de vieillissement naturel ;

D/ les dommages matériels occasionnés par la négligence, par le transport ou par des évènements imprévus et imprévisibles qui ne correspondent pas aux conditions normales d'utilisation (par exemple, des décharges électriques, la foudre) ;

E) L'appareil dont l'utilisation n'est pas conforme à la destination pour laquelle il a été réalisé.

F) Respecter les températures de fonctionnement indiquées, car dans le cas contraire, cela peut entrainer une dégradation prématurée des composants des luminaires.

K.4. Pour pouvoir invoquer le bénéfice de ces dispositions, l'acheteur doit aviser le vendeur sans retard et par écrit des vices qu'il impute au matériel en fournissant toutes justifications quant à la qualité de ceux-ci, et ce, par lettre recommandée avec accusé de réception dans un délais de 48 heures à compter de la découverte du vice. Il doit donner au vendeur toute facilité pour procéder à la constatation de ces vices et pour y remédier. Il doit en outre s'abstenir, sauf accord express du vendeur, d'effectuer lui-même ou par un tiers la réparation.

K.5. Il appartient au vendeur ainsi avisé de remédier aux vices à ses frais, le vendeur se réservant la possibilité de modifier le cas échéant les dispositions du matériel de manière à satisfaire à ses obligations.

K.6. La garantie exclue toute autre prestation ou indemnité, les pièces remplacées ou appareils remplacés redeviennent la propriété du vendeur et doivent lui être renvoyées aux frais de l'acheteur.

L. ETUDES D'ECLAIRAGE

L.1. Les études d'éclairage réalisées par nos soins sont exécutées à titre gracieux selon les informations fournies par le client (plans dimensions..) et constituent une estimation de résultat dans laquelle notre responsabilité ne pourrait être engagée. Ces dernières demeurent notre propriété intellectuelle et ne peuvent être utilisées que pour les besoins de l'exécution du projet pour lequel elles ont été initialement établies..

M. INSTALLATION ET SERVICE APRES-VENTE

M.1. Le vendeur ne procède pas à l'installation des produits et l'acheteur est tenu de recourir à un installateur spécialisé à cet effet qui devra se conformer strictement aux règles de l'art et aux spécifications du fabricant. En conséquence, le vendeur ne contracte aucune obligation de conseils ou de renseignements en matière d'installation des Produits, dont la responsabilité appartient au seul installateur. En aucun cas les conseils ou renseignements donnés par le vendeur lors de la vente des Produits à l'acheteur ne pourront valoir conseils ou renseignements pour l'installation de Produits.

En cas de contestation relative à une commande ou à son règlement, le **TRIBUNAL DE COMMERCE DE THONON LES BAINS** est seul compétent, le droit français étant applicable quelles que soient les conditions de vente et le mode de paiement, même en cas d'appel en garantie ou de pluralités de défendeurs..

- Expédition par confections entières ou multiples de cellesci.
- Majoration du prix de 10% pour les accessoires non expédiés en confections entières.
- Les dimensions sont exprimées en mm, sauf autres indications.
- Les versions avec Alimentation électronique (EL) et avec groupe de secours (EM) ne modifient pas les mesures du module, à l'exception des cas spécifiques indiqués.
- Les caractéristiques des articles, des LED utilisées et les données illuminotechniques pourront subir des variations sans préavis ni obligation de le communiquer, selon nos exigences de fabrication, de même que pour un perfectionnement des appareils. En raison de l'évolution rapide de la technologie led, LES TEMPÉRATURES DE COULEURS DES LED dépendent des tolérances de fabrication. Nous préciserons les variations sur nos sites Internet tout au long de l'année.
- **FLUX LUMINEUX ET PUISSANCE SORTANTS (tq)**: Le flux lumineux mentionné est le flux lumineux sortant du luminaire, avec une tolérance de ± 10 % par rapport à la valeur indiquée. Les W totaux (nous consulter pour les versions urgence) expriment la puissance totale consommée par le système avec une tolérance maximale de 10 % par rapport à la valeur indiquée.
- **FLUX LUMINEUX ET PUISSANCE NOMINAUX (ta)**: Les valeurs de flux lumineux et de puissance sont des valeurs nominales. Le flux lumineux présente une tolérance de ± 10 % par rapport à la valeur indiquée. Les W indiquent la puissance de la LED.
- Respecter les températures de fonctionnement indiquées

Toujours soucieux d'améliorer nos produits, nous nous réservons le droit de modifier sans préavis tout ou partie du matériel de ce catalogue.

DISANO ILLUMINAZIONE s.p.a.
v.le Lombardia, 129 - 20089 Rozzano - MI (Italy)
Tel. +39 02 824771 - Email: info@disano.it
customer service: customerservice@disano.it
web: www.disano.it

FOSNOVA s.r.l.
via Como, 9 - 20089 Rozzano - MI (Italy)
Tel. +39 02 824771 - Email: info@fosnova.it
customer service: customerservice@disano.it
web: www.fosnova.it

ILUMINACIÓN DISANO S.A.
Poligono Industrial L'Avenar,
C/ de la Llum, n°2
43883 Roda de Barà, Tarragona
Tel. +34 977 55 88 90
www.disano.es

DISANO ILLUMINAZIONE FRANCE S.A.
Parc d'activité de la Caille,
1443 Route de l'Arny
74350 Allonzier la Caille
Tel. +33 4 50 33 08 10
Email: commercial@disano.fr
www.disano.fr

DISANO ILLUMINAZIONE PORTUGAL
Agência FITLUZ, LDA - Julio Guedes
Mob. +351 919 318 510
Email: julio.guedes@disano.pt

DISANO ILLUMINAZIONE BELGIUM
Frank Melis
Mob. +32 499 877 305 (BE)
Email: frank.melis@disano.lu

DISANO ILLUMINAZIONE IRELAND
John Walsh
Head of Representative Office
Mob. +353 87 2236251
Email: john.walsh@disano.ie

DISANO ILLUMINAZIONE POLSKA
Paolo Nicoletti
Head of Representative Office
Mob. +48 506 822 198
Email: p.nicoletti@disano.pl

DISANO ILLUMINAZIONE HUNGARY
Kamill Kedei
Country manager Hungary
Mob. +36 30 708 4431
Email: kamill.kedei@disano.hu

DISANO ILLUMINAZIONE
CZECH REPUBLIC AND SLOVAKIA
Martin Bukovsky
Head of Representative Office
Mob. +420 602 515 329
Email: martin.bukovsky@disanogroup.cz

DISANO ILLUMINAZIONE ADRIA
(SLOVENIA, CROAZIA, SERBIA, MONTENEGRO, BOSNIA, KOSOVO)
Uros Kovac
Head of Representative Office
Mob. + 386 4 152 44 18
Email: uros.kovac@disano.si

DISANO ILLUMINAZIONE RUSSIA
Marina Vasilyeva
Head of Representative Office
Mob. +7 985 179 61 48
Email: marina.vasilyeva@disanogroup.ru

DISANO ILLUMINAZIONE MIDDLE EAST
Office n.1001,10Th Floor
Dusseldorf Business Point,
Al Barsha 1 – DUBAI
Tel. +971 4 4329504
Email: info.dubai@disano.ae

DISANO ILLUMINAZIONE AFRICA
Mohamed Benchekroun
Head of the Liaison Office Africa
Mob. +212.661 31 35 32
Email: mohamed.benchekroun@disano.ma

DISANO ILLUMINAZIONE LATAM
Raul Rivera
Representative office latin america
Mob. +34 628 620 722
Email: raul.rivera@disano.es

Notes